PENGARUH PENDEKATAN PENDIDIKAN MATEMATIKA REALISTIK INDONESIA TERHADAP HASIL BELAJAR SISWA PADA MATERI VOLUME BANGUN RUANG DI KELAS V SEKOLAH DASAR NEGERI 01 BARINGIN ANAM KECAMATAN BASO KABUPATEN AGAM

OLEH

ROZALIA HERLINA

NIM. 11418200871

FAKULTAS TARBIYAH DAN KEGURUAN

UNIVERSITAS ISLAM NEGERI SULTAN SYARIF KASIM RIAU

PEKANBARU

1441 H/2019 M

© Hak cipta milik UIN Suska Riau

State Islamic University of Sultan Syarif Kasim Riau

UIN SUSKA RIAU

Hak Cipta Dilindungi Undang-Undang

1. Dilarang mengutip sebagian atau seluruh karya tulis ini tanpa mencantumkan dan menyebutkan sumber:
   a. Pengutipan hanya untuk kepentingan pendidikan, penelitian, penulisan karya ilmiah, penyusunan laporan, penulisan kritik atau tinjauan suatu masalah.
   b. Pengutipan tidak merugikan kepentingan yang wajar UIN Suska Riau.
2. Dilarang mengumumkan dan memperbanyak sebagian atau seluruh karya tulis ini dalam bentuk apapun tanpa izin UIN Suska Riau.

PENGARUH PENDEKATAN PENDIDIKAN MATEMATIKA REALISTIK INDONESIA TERHADAP HASIL BELAJAR SISWA PADA MATERI VOLUME BANGUN RUANG DI KELAS V SEKOLAH DASAR NEGERI 01 BARINGIN ANAM KECAMATAN BASO KABUPATEN AGAM

Skripsi

diajukan untuk memperoleh gelar

Sarjana Pendidikan

(S.Pd.)

Oleh

ROZALIA HERLINA

NIM. 11418200871

JURUSAN PENDIDIKAN GURU MADRASAH IBTIDAIYAH

FAKULTAS TARBIYAH DAN KEGURUAN

UNIVERSITAS ISLAM NEGERI SULTAN SYARIF KASIM RIAU

PEKANBARU

1441 H/2019 M

© Hak cipta milik UIN Suska Riau

State Islamic University of Sultan Syarif Kasim Riau

UIN SUSKA RIAU

Hak Cipta Dilindungi Undang-Undang

1. Dilarang mengutip sebagian atau seluruh karya tulis ini tanpa mencantumkan dan menyebutkan sumber:
   a. Pengutipan hanya untuk kepentingan pendidikan, penelitian, penulisan karya ilmiah, penyusunan laporan, penulisan kritik atau tinjauan suatu masalah.
   b. Pengutipan tidak merugikan kepentingan yang wajar UIN Suska Riau.
2. Dilarang mengumumkan dan memperbanyak sebagian atau seluruh karya tulis ini dalam bentuk apapun tanpa izin UIN Suska Riau.

PERSETUJUAN

Skripsi dengan Judul *Pengaruh Pendekatan Matematika Realistik Indonesia terhadap Hasil Belajar Siswa dengan Materi Volume Balok dan Kubus di Kelas V Sekolah Dasar Negeri 01 Baringin Anam Kabupaten Agam Kecamatan Baso*, yang ditulis oleh Rozalia Herlina ,NIM 11418200871 dapat diterima dan disetujui untuk diujikan dalam sidang Munaqasyah Fakultas Tarbiyah dan Keguruan Universitas Islam Negeri Sultan Syarif Kasim Riau.

Pekanbbaru, 05 Rabi'ul Akhir 1441 H
02 Desember 2019 M

Menyetujui,

Ketua Jurusan Pendidikan Guru Madrasah Ibtidaiyah	Pembimbing
H. Subhan, S.Ag., M.Ag.	Melly Andriani, M.Pd.

UIN SUSKA RIAU

© Hak cipta milik UIN Suska Riau

State Islamic University of Sultan Syarif Kasim Riau

Hak Cipta Dilindungi Undang-Undang
1. Dilarang mengutip sebagian atau seluruh karya tulis ini tanpa mencantumkan dan menyebutkan sumber:
a. Pengutipan hanya untuk kepentingan pendidikan, penelitian, penulisan karya ilmiah, penyusunan laporan, penulisan kritik atau tinjauan suatu masalah.
b. Pengutipan tidak merugikan kepentingan yang wajar UIN Suska Riau.
2. Dilarang mengumumkan dan memperbanyak sebagian atau seluruh karya tulis ini dalam bentuk apapun tanpa izin UIN Suska Riau.

PENGESAHAN

Skripsi dengan judul *Pengaruh Pendekatan Matematika Realistik Indonesia terhadap Hasil Belajar Siswa dengan Materi Volume Balok dan Kubus di Kelas V Sekolah Dasar Negeri 01 Baringin Anam Kabupaten Agam Kecamatan Baso,* yang ditulis oleh Rozalia Herlina, NIM 11418200871 dapat diujikan dalam sidang Munaqasyah Fakultas Tarbiyah dan Keguruan Universitas Islam Negeri Sultan Syarif Kasim Riau pada tanggal 29 Rabiul Akhir 1441 H/26 Desember 2019 M. Skripsi ini diterima sebagai salah satu syarat memperoleh Sarjana Pendidikan (S.Pd.) pada Jurusan Pendidikan Guru Madrasah Ibtidaiyah.

Pekanbaru, 29 Rabiul Akhir 1441 H
26 Desember 2019 M

Mengesahkan
Sidang Munaqasyah

Penguji I	Penguji II
Melly Andriani, M.Pd.	Susiba, M.Pd.I.
Penguji III	**Penguji IV**
Dr. Yasnel, M.Ag.	Dr. Hj. Sakilah, M.Pd.

Dekan
Fakultas Tarbiyah dan Keguruan

Dr. H. Muhammad Syaifuddin, S.Ag., M.Ag.
NIP. 19740704 199803 1 001

© Hak cipta milik UIN Suska Riau
State Islamic University of Sultan Syarif Kasim Riau
UIN SUSKA RIAU
Hak Cipta Dilindungi Undang-Undang
1. Dilarang mengutip sebagian atau seluruh karya tulis ini tanpa mencantumkan dan menyebutkan sumber:
a. Pengutipan hanya untuk kepentingan pendidikan, penelitian, penulisan karya ilmiah, penyusunan laporan, penulisan kritik atau tinjauan suatu masalah.
b. Pengutipan tidak merugikan kepentingan yang wajar UIN Suska Riau.
2. Dilarang mengumumkan dan memperbanyak sebagian atau seluruh karya tulis ini dalam bentuk apapun tanpa izin UIN Suska Riau.

UIN SUSKA RIAU
Hak Cipta Dilindungi Undang-Undang
1. Dilarang mengutip sebagian atau seluruh karya tulis ini tanpa mencantumkan dan menyebutkan sumber:
a. Pengutipan hanya untuk kepentingan pendidikan, penelitian, penulisan karya ilmiah, penyusunan laporan, penulisan kritik atau tinjauan suatu masalah.
b. Pengutipan tidak merugikan kepentingan yang wajar UIN Suska Riau.
2. Dilarang mengumumkan dan memperbanyak sebagian atau seluruh karya tulis ini dalam bentuk apapun tanpa izin UIN Suska Riau.
© Hak cipta milik UIN Suska Riau
State Islamic University of Sultan Syarif Kasim Riau

PENGHARGAAN

بسم الله الرحمن الرحيم

Assalamu'alaikum Wr.Wb

Alhamdulillaahi rabbil' alamin, puji syukur penulis ucapkan kehadirat Allah SWT yang telah melimpahkan rahmat dan karunia-Nya kepada penulis.Tidak lupa pula shalawat dan salam penulis ucapkan kepada junjungan alan Nabi Besar Muhammad SAW,yang telah membawa umatnya dari alam kegelapan menuju alam yang penuh dengan ilmu pengetahuan.Sehingga penulis dapat menyelesaikan skripsi yang berjudul "***Pengaruh Pendekatan Matematika Realistik Indonesia terhadap Hasil Belajar Siswa dengan Materi Volume Balok dan Kubus di Kelas V Sekolah Dasar Negeri 01 Baringin Anam Kabupaten Agam Kecamatan Baso"***.Skripsi ini ditulis untuk memenuhi salah satu persyaratan mendapatkan gelar Sarjana Pendidikan (S.Pd) pada Program Studi Pendidikan Guru Madrasyah Ibtidaiyah (PGMI) Fakultas Tarbiyah dan Keguruan Universitas Islam Negeri Sultan Syarif Kasim Riau.

Dalam menyelesaikan skripsi ini penulis menyadari begitu banyak bantuan dari berbagai pihak yang telah memberikan bantuan dan kemuran hati kepada penulis. Terutama kepada kedua orang tua yang paling penulis sayangi dan cintai, yaitu Ayahanda Ismet S.Pd., dan Ibunda Desmawati S.Pd., yang telah banyak memberikan dukungan baik moril maupun materil kepada penulis. Selain itu, pada kesempatan ini penulis juga ingin mengucapkan ucapan terima kasih yang sebesar-besarnya kepada :

1. Prof. Dr. KH. Akhmad Mujahidin, S.Ag., M.Ag., selaku Rektor UIN Suska. Dr. Drs. H. Suryan A. Jamrah, MA., selaku Wakil Rektor I UIN Suska Riau. Dr. H. Promadi, MA, Ph. D., selaku Wakil Rektor III UIN Suska Riau .
2. Dr. H. Muhammad Syaifuddin, S.Ag., M.Ag,. selaku Dekan Fakultas Tarbiyah dan Keguruan UIN Suska Riau. Dr. Drs. Alimuddin, M.Ag,. selaku Dekan I Fakultas Tarbiyah dan Keguruan UIN Suska Riau. Dr. Dra. Rohani, M.Pd., selaku Wakil Dekan II Fakultas Tarbiyah dan Keguruan UIN Suska Riau. Dr.

UIN SUSKA RIAU
Hak Cipta Dilindungi Undang-Undang
1. Dilarang mengutip sebagian atau seluruh karya tulis ini tanpa mencantumkan dan menyebutkan sumber:
a. Pengutipan hanya untuk kepentingan pendidikan, penelitian, penulisan karya ilmiah, penyusunan laporan, penulisan kritik atau tinjauan suatu masalah.
b. Pengutipan tidak merugikan kepentingan yang wajar UIN Suska Riau.
2. Dilarang mengumumkan dan memperbanyak sebagian atau seluruh karya tulis ini dalam bentuk apapun tanpa izin UIN Suska Riau.
© Hak cipta milik UIN Suska Riau
State Islamic University of Sultan Syarif Kasim Riau

Drs. Nursalim., M.Pd., selaku Wakil Dekan III Fakultas Tarbiyah dan Keguruan UIN Suska Riau.

3. H. Subhan, S.Ag., M.Ag., selaku Ketua Jurusan Pendidikan Guru Madrasah Ibtidaiyah.
4. Melly Andriani, M.Pd., selaku Sekretaris Jurusan Pendidikan Guru Madrasah Ibtidaiyah, pembimbing dan penasehat akademik dan pembimbing skripsi yang telah banyak meluangkan waktu di sela-sela kesibukannya untuk memberikan saran dan kritikan serta bimbingan sehingga penulis dapat menyelesaikan skripsi ini dengan baik.
5. Dosen Jurusan Pendidikan Guru Madrsyah Ibtidaiyah Fakultas Tarbiyah dan Keguruan Universitas Islam Negeri Sultan Syarif Kasim Riau,terima kasih atas ilmu yang telah di ajarkan ,mudah-mudahan menjadi amal baik dan pahala disisi Allah SWT ,Amin.
6. Segenap Staf Fakultas Tarbiyah dan Keguruan yang telah memberikan bantuan di bidang administrasi selama perkuliahan di Universitas Islam Negeri Sultan Syarif Kasim Riau.
7. Segenap Staf Perpustakaan Universitas Islam Negeri Sultan Syarif Kasim Riau yang memberikan pelayanan dan fasilitas kepada penulis yang sangat membantu selama perkuliahan hingga penyelesaian skripsi ini.
8. Dawarnir S.Pd., selaku Kepala Sekolah Dasar Negri 01 Baringin Anam dan Daswir S.Pd., selaku guru kelas V beserta majelis guru, staf dan siswa yang telah membantu penulis dalam menggumpulkan data.
9. Teristimewa kepada adik-adikku Dwi Oktarini dan Qorry Aqira Triani yang selalu memberikan motivasi dan dukungan sehinnga skripsi ini terselesaikan.
10. Terkhusus kepada Abang Budi Kurniawan yang selalu memberi dukungan dan motivasi sehingga skripsi ini dapat terselesaikan.
11. Untuk sahabatku (Lailatul Rahmi Ardino, S.Ap., dan Ranty Rahmayeni, S.E,), terima kasih telah meluangkan waktu untuk mendengarkan keluh kesah dan susah senang penulis dalam menyelesaikan skripsi ini.
12. Untuk Teman-teman In The Kost yang gokil (Resa Putri Ananda S.Kom, Ridwan candra S.Kom.,Yulia Septi Wahyuni,S.Pd., Hasri Afdilla S.Pd.I., Revi

Dahlianti S.Pd., Mutia Siska Wardani S.H) yang selalu memberi dukungan dan semangat sehingga skripsi ini dapat terselesaikan.

12. Untuk teman seperjuanagan skripsiku Riri Widayanti terimaksih telah berjuang bersama-sama dan saling memberi dukungan demi terselesikan skripsi ini.
13. Untuk teman-teman PGMI E Angkatan 2014 (Riana Mibtahur RahmiS.Pd., Nurizati Dinillah, S.Pd., Sri Hayati, S.Pd., Ryan Ilham Islam, S.Pd., Ida Nurseha,S.Pd,) terimakasih juga untuk semua yang tidak bisa saya sebutkan satu persatu yang telah memberikan dukungan.
14. Untuk teman-teman KKN Desa Kelayang (ecy,munja,mbak nora,) yang selalu memberi dukungan.
15. Untuk teman-teman PPL MIN 03 Pekanbaru, (Doni Aprella,S.Pd,Hervi Khairini S.Pd, Resti Irani S.Pd,Nuraisyah Risda S.Pd, Riri Widayanti S.Pd, Rahma Yuni S.Pd,Suryani S.Pd,Elda Wanti S.Pd (Alm)) yang telah memberikan dukungan sehingga skripsi ini dapat terselesaikan.
17. Tidak terkecuali kepada semua pihak yang telah memberikan bantuan dan motivasi sehingga skripsi ini dapat terselesaikan.

Terakhir atas jasa dan budi baik dari semua pihak yang tersebut di atas peneliti mengucapkan terima kasih.Semoga segala bantuan yang diberikan menjadi amal baik dan mendapatkan balasan dari Allah SWT, Amin…Tidak ada gading yang tak retak dan tidak ada manusia yang sempurna,selaku manusia biasa penulis menyadari masih bnyak kekurangan dalam penulisan skripsi ini.Dengan senang hati penulis menerima kritik dan saran yang sifat membngun untuk perbaikan kemudian hari.Mudah-mudahan skripsi bermanfaat bagi kita semua.Amin.

Wassalamu'alaikum Wr. Wb

Pekanbaru,02 Desember 2019

Penulis,

ROZALIA HERLINA
NIM: 11418200871

© Hak cipta milik UIN Suska Riau
State Islamic University of Sultan Syarif Kasim Riau
UIN SUSKA RIAU
Hak Cipta Dilindungi Undang-Undang
1. Dilarang mengutip sebagian atau seluruh karya tulis ini tanpa mencantumkan dan menyebutkan sumber:
a. Pengutipan hanya untuk kepentingan pendidikan, penelitian, penulisan karya ilmiah, penyusunan laporan, penulisan kritik atau tinjauan suatu masalah.
b. Pengutipan tidak merugikan kepentingan yang wajar UIN Suska Riau.
2. Dilarang mengumumkan dan memperbanyak sebagian atau seluruh karya tulis ini dalam bentuk apapun tanpa izin UIN Suska Riau.

UIN SUSKA RIAU

Hak Cipta Dilindungi Undang-Undang
1. Dilarang mengutip sebagian atau seluruh karya tulis ini tanpa mencantumkan dan menyebutkan sumber:
a. Pengutipan hanya untuk kepentingan pendidikan, penelitian, penulisan karya ilmiah, penyusunan laporan, penulisan kritik atau tinjauan suatu masalah.
b. Pengutipan tidak merugikan kepentingan yang wajar UIN Suska Riau.
2. Dilarang mengumumkan dan memperbanyak sebagian atau seluruh karya tulis ini dalam bentuk apapun tanpa izin UIN Suska Riau.

© Hak cipta milik UIN Suska Riau

State Islamic University of Sultan Syarif Kasim Riau

PERSEMBAHAN

بسم الله الرحمن الرحيم

Alhamdulillah…Sembah sujud serta puji syukur kehadirat Allah SWT yang telah melimpahkan segala rahmat,karunia kesempatan serta kemudahan yang engkau berikan sehingga karya sederhana ini dapat terselesaikan dengan Ridha-Mu ya Allah… Sholawat dan salam selalu terlimpahkan keharibaan Rasulullah SAW Amanah ini telah selesai,sebuah langkah usai sudah.Cinta telah ku gapai, namun itu bukan akhir dari perjalannku,melaikan awal dari sebuah perjalanan.

Terima kasihku buat ayahanda dan ibunda tercinta Ayah dan Ibu takkan bisa tergantikan dihatiku Tanpa Ayah dan Ibu aku takkan bisa menikmati indahnya alam ini tanpa Ayah dan Ibu aku takkan tau apa jadinya aku

Ayah dan Ibu bagaikan bintang yang bersinar di malam hari,bagaikan embun yang menyejukkan fajar,bagaikan hembusan angin di tengah luasnya padang pasir.Terangnya matahari takkan bisa menandingi kasih sayangmu lembutnya sutra tak selembut belaianmu bahkan dinginnya salju tak sedingin ketika aku berada dalam dekapanmu

Ayahanda dan ibunda tercinta…terima kasih atas kasih sayangdan pengorbanan yang kalian berikan Ayahanda dan ibunda bombing aku tanpa mengeluh dan sayangi aku tanpa rasa bosan tanpa Ayahanda dan Ibunda hidupku tak ada arti,bagaikan kapal tanpa nahkoda kasih saying dan jasa budi Ayah dan ibu tidak akan pernah bias akan aku balas dengan apapun

Berkat do'a dan semangat dari Ayah dan Ibu aku bias sukses dan gapai semua cita-citaku semoga dengan anugrah sarjana ini dapat membuat Ayah dan Ibu bangga

Terima kasihku kepada guru-guru tercinta kalian telah mengantarkanku kepada cita-citakusemoga aku bisa menjadi guru panutan seperti kalian yang pantas di jadikan panutan ku yang selalu sabar dalam membimbingku murid-muridnya

Terima kasihku untuk nusa dan bangsa

UIN SUSKA RIAU

Hak Cipta Dilindungi Undang-Undang
1. Dilarang mengutip sebagian atau seluruh karya tulis ini tanpa mencantumkan dan menyebutkan sumber:
a. Pengutipan hanya untuk kepentingan pendidikan, penelitian, penulisan karya ilmiah, penyusunan laporan, penulisan kritik atau tinjauan suatu masalah.
b. Pengutipan tidak merugikan kepentingan yang wajar UIN Suska Riau.
2. Dilarang mengumumkan dan memperbanyak sebagian atau seluruh karya tulis ini dalam bentuk apapun tanpa izin UIN Suska Riau.

© Hak cipta milik UIN Suska Riau
State Islamic University of Sultan Syarif Kasim Riau

ABSTRAK

Rozalia Herlina, (2019): Pengaruh Pendekatan Matematika Realistic Indonesia terhadap Hasil Belajar Matematika Siswa pada Materi Bangun Ruang di Kelas V Sekolah Dasar Negeri 01 Baringin Anam Kecamatan Baso Kabupaten Agam

Tujuan penelitian ini adalah untuk mengetahui apakah ada pengaruh yang signifikan penerapan pendekatan pendidikan matematika realistik Indonesia terhadap hasil belajar matematika siswa pada materi bangun ruang di kelas V SDN 01 Baringin Anam. Penelitian ini dilatang belakangi atas rendahnya hasil belajar matematika pada materi bangun ruang. Sebagian besar siswa kesulitan dalam menyelesaikan soal bangun ruang. Penelitian ini adalah *Quasi Eksperimen* dan desain yang digunakan adalah *Pretest-Posttest Control Qroup Design.* Populasi dalam penelitian ini adalah seluruh siswa kelas V Sekolah Dasar Negeri 01 Baringin Anam.Sampel pada penelitian ini adalah kelas VA dan VB Sekolah Dasar Negeri 01 Baringin Anam. Pengambilan data dalam penelitian ini menggunakan tes dan dokumentasi. Untuk melihat hasil penelitian tersebut, maka di gunakan uji normalitas data,uji varian untuk melihat homogenitas data, kemudian digunakan rumus uji "t"untuk mengetahui hasil penelitian. Berdasarkan hasil penelitian dan analisis data maka diperoleh nilai $t\text{-}_{hitung}$ sebesar 4.404 dan nilai $t\text{-}_{tabel}$ pada taraf signifikan 5% =2,00 maka $t\text{-}_{hitung} > t_{-table}$ atau 4.404 > 2,00 ini berarti bahwa h_a diterima dan h_o di tolak. Jadi dapat disimpulkan bahwa ada pengaruh yang signifikan penerapan pendekatan Pendidikan Matematika Realistik Indonesia terhadap hasil belajar matematika siswa dalam pembelajaran volum balok dan kubus pada siswa kelas V SDN Baringin Anam Kabupaten Agam.

Kata Kunci: ***Pendekatan Matematika Realistik Indonesia, Hasil Belajar Siswa***

UIN SUSKA RIAU

UIN SUSKA RIAU

Hak Cipta Dilindungi Undang-Undang
1. Dilarang mengutip sebagian atau seluruh karya tulis ini tanpa mencantumkan dan menyebutkan sumber:
   a. Pengutipan hanya untuk kepentingan pendidikan, penelitian, penulisan karya ilmiah, penyusunan laporan, penulisan kritik atau tinjauan suatu masalah.
   b. Pengutipan tidak merugikan kepentingan yang wajar UIN Suska Riau.
2. Dilarang mengumumkan dan memperbanyak sebagian atau seluruh karya tulis ini dalam bentuk apapun tanpa izin UIN Suska Riau.

© Hak cipta milik UIN Suska Riau
State Islamic University of Sultan Syarif Kasim Riau

ABSTRACT

Rozalia Herlina, (2019): The Effect of the Indonesian Realistic Mathematics Approach on Student Mathematical Learning Outcomes on Space Building Material in Class V 01 Primary School Baringin Anam, Baso District, Agam Regency

The purpose of this study was to determine whether there was a significant influence on the application of Indonesia's realistic mathematics education approach to student mathematics learning outcomes in the material in class V in SDN 01 Baringin Anam. This research is based on the low learning outcomes of mathematics in the material of space construction. Most students have difficulty in solving the problem of building space. This research is a Quasi Experiment and the design used is Pretest-Posttest Control Group Design. The population in this study were all fifth grade students of Baringin Anam State Elementary School 01. The sample in this study was VA class and VB Baringin Anam State Elementary School 01. Retrieval of data in this study using tests and documentation. To see the results of the research, the data normality test is used, the variance test is to see the homogeneity of the data, then the "t" test formula is used to determine the results of the study. Based on the results of research and data analysis, the value of t-count is 4.404 and the value of t-table at a significant level of 5% = 2.00, then t-count> t-table or 4.404> 2.00 this means that ha is accepted and ho at decline. So it can be concluded that there is a significant influence on the application of the Indonesian Realistic Mathematics Education approach to student mathematics learning outcomes in learning volumes of beams and cubes in fifth grade students of SDN Baringin Anam, Agam Regency.

Keywords: ***Indonesian Realistic Mathematics Approach, Student Learning Outcomes***

UIN SUSKA RIAU

UIN SUSKA RIAU
Hak Cipta Dilindungi Undang-Undang
1. Dilarang mengutip sebagian atau seluruh karya tulis ini tanpa mencantumkan dan menyebutkan sumber:
a. Pengutipan hanya untuk kepentingan pendidikan, penelitian, penulisan karya ilmiah, penyusunan laporan, penulisan kritik atau tinjauan suatu masalah.
b. Pengutipan tidak merugikan kepentingan yang wajar UIN Suska Riau.
2. Dilarang mengumumkan dan memperbanyak sebagian atau seluruh karya tulis ini dalam bentuk apapun tanpa izin UIN Suska Riau.
© Hak cipta milik UIN Suska Riau
State Islamic University of Sultan Syarif Kasim Riau

ملخص

روزاليا هرلينا، (٢٠١٩): تأثير المدخل الإندونيسي للرياضيات الواقعية على نتائج تعلم الرياضيات في مواد بناء الفضاء لدى طلاب الصف الخامس في المدرسة الابتدائية الحكومية ١ بارينجين أنام بمركز باسو منطقة أغام.

الغرض من هذا البحث هو لمهرفة هل هناك تأثير كبير من تطبيق المدخل الإندونيسي للرياضيات الواقعية على نتائج تعلم الرياضيات في مواد بناء الفضاء لدى طلاب الصف الخامس في المدرسة الابتدائية الحكومية ١ بارينجين أنام. يعتمد هذا البحث على نتائج التعلم المنخفضة للرياضيات في مادة بناء الفضاء. معظم الطلاب يصيبهم صعوبة في إجابة الاسئلة عن بناء الفضاء. هذا البحث بحث الشبه التجريبي والتصميم المستخدم هو تصميم مجموعة المراقبة بالاختبار القبلي والبعدي. ومجتمع هذا البحث جميع طلاب الصف الخامس في المدرسة الابتدائية الحكومية ١ بارينجين أنام. والعينة في هذا البحث هي الصف الخامس "أ" و "ب" في المدرسة الابتدائية الحكومية ١ بارينجين أنام. وجمع البيانات باستخدام الاختبارات والوثائق. لمعرفة نتائج البحث، يتم استخدام اختبار الحالة الطبيعية للبيانات، ويتمثل اختبار التباين في معرفة تجانس البيانات، ثم تُستخدم صيغة الاختبار "t" لتحديد نتائج البحث. استنادًا إلى نتائج البحث وتحليل البيانات، فإن قيمة $t_{\text{الحساب}}$ هي ٤.٤٠٤ وقيمة $t_{\text{الجدول}}$ بمستوى كبير من ٥% = ٢.٠٠ ، ثم فتكون $t_{\text{الحساب}} > t_{\text{الجدول}}$ أو ٤.٤٠٤ > ٢.٠٠ وهذا بمعنى أن H_a مقبولة وH_o مرفوضة. فاستخلص أن هناك تأثير كبير من تطبيق المدخل الإندونيسي للرياضيات الواقعية على نتائج تعلم الرياضيات في مواد بناء الفضاء لدى طلاب الصف الخامس في المدرسة الابتدائية الحكومية ١ بارينجين أنام بمركز باسو منطقة أغام.

الكلمات المفتاحية: ***المدخل الإندونيسي للرياضيات الواقعية، نتائج تعلم الطلاب***

UIN SUSKA RIAU

Hak Cipta Dilindungi Undang-Undang
1. Dilarang mengutip sebagian atau seluruh karya tulis ini tanpa mencantumkan dan menyebutkan sumber:
a. Pengutipan hanya untuk kepentingan pendidikan, penelitian, penulisan karya ilmiah, penyusunan laporan, penulisan kritik atau tinjauan suatu masalah.
b. Pengutipan tidak merugikan kepentingan yang wajar UIN Suska Riau.
2. Dilarang mengumumkan dan memperbanyak sebagian atau seluruh karya tulis ini dalam bentuk apapun tanpa izin UIN Suska Riau.

© Hak cipta milik UIN Suska Riau

State Islamic University of Sultan Syarif Kasim Riau

DAFTAR ISI

PERSETUJUAN i
PENGESAHAN ii
PENGHARGAAN iii
PERSEMBAHAN vi
ABSTRAK vii
DAFTAR ISI x
DAFTAR TABEL xii
DAFTAR LAMPIRAN xiii

BAB I PENDAHULUAN
A. Latar Belakang 1
B. Penegasan Istilah 8
C. Permasalahan 9
D. Tujuan Penelitian 10
E. Manfaat Penelitian 10

BAB II KAJIAN TEORI
A. Kajian Teori 12
B. Konsep Operasional 29
C. Penelitian Relevan 31
D. Hipotesis 32

BAB III METODE PENELTIAN
A. Jenis Penelitian 33
B. Waktu dan Tempat Penelitian 34
C. Populasi dan Sampel 35
D. Instrumen Pengumpulan Data 36
E. Teknik Pengumpulan Data 36
F. Teknik Analisis Data 40

BABA IV PENYAJIAN DAN HASIL PENELITIAN
A. Deskripsi Lokasi Penelitian 42
1. Sejarah Sekolah Dasar Negeri 01 Baringin Anam 42

2. Profil Sekolah Dasar Negeri 01 Baringin Anam 43
3. Visi Sekolah Dasar Negeri 01 Baringin Anam 43
4. Misi Sekolah Dasar Negeri 01 Baringin Anam..... 46
5. Tujuan Sekolah Dasar Negeri 01 Baringin Anam..... 47
6. Keadaan Guru, Karyawan dan Siswa..... 51
7. Kurikulum Sekolah Dasar Negeri 01 Baringin Anam . 53
B. Penyajian Data..... 57
1. Daftar Nilai Siswa Kelas Ekperimen 57
2. Daftar Nilai Siswa Kelas Kontrol..... 58
C. Analisis Data 59
1. Uji Normalitas..... 59
2. Uji Homogenitas 61
3. Uji-T 62
D. Pembahansan Data 64
BAB V PENUTUP
A. Kesimpulan..... 68
B. Saran..... 68
DAFTAR PUSTAKA
LAMPIRAN
DAFTAR RIWAYAT HIDUP

© Hak cipta milik UIN Suska Riau
State Islamic University of Sultan Syarif Kasim Riau
UIN SUSKA RIAU
Hak Cipta Dilindungi Undang-Undang
1. Dilarang mengutip sebagian atau seluruh karya tulis ini tanpa mencantumkan dan menyebutkan sumber:
a. Pengutipan hanya untuk kepentingan pendidikan, penelitian, penulisan karya ilmiah, penyusunan laporan, penulisan kritik atau tinjauan suatu masalah.
b. Pengutipan tidak merugikan kepentingan yang wajar UIN Suska Riau.
2. Dilarang mengumumkan dan memperbanyak sebagian atau seluruh karya tulis ini dalam bentuk apapun tanpa izin UIN Suska Riau.

UIN SUSKA RIAU

Hak Cipta Dilindungi Undang-Undang
1. Dilarang mengutip sebagian atau seluruh karya tulis ini tanpa mencantumkan dan menyebutkan sumber:
a. Pengutipan hanya untuk kepentingan pendidikan, penelitian, penulisan karya ilmiah, penyusunan laporan, penulisan kritik atau tinjauan suatu masalah.
b. Pengutipan tidak merugikan kepentingan yang wajar UIN Suska Riau.
2. Dilarang mengumumkan dan memperbanyak sebagian atau seluruh karya tulis ini dalam bentuk apapun tanpa izin UIN Suska Riau.

© Hak cipta milik UIN Suska Riau

State Islamic University of Sultan Syarif Kasim Riau

DAFTAR TABEL

Tabel III.1 Desain Penelitian 33

Table III.2 Populasi dan Sampel Kelas V di SD 01 Baringin Anam..... 36

Table III.3 Kriteria Persentase Aktivitas Guru dan Siswa..... 37

Tabel IV.1 Guru dan Karyawan SDN 01 Baringin Anam: 52

Tabel IV.2 Jumlah Siswa Sekolah Dasar Negeri 01 Baringin Anam Kelas I Sampai Kelas VI..... 53

Tabel.IV.3 Struktur Kurikulum Sekolah Dasar Negeri 01 Baringin Anam 54

Tabel.IV.4 Kriteria Ketuntasan Minimal (KKM) Sekolah Dasar Negeri 01 Baringin Anam..... 55

Tabel IV.5 Rekapitulasi Krieteria Ketuntasan Minam Kelas I Rekapitulasi Kriteria Ketuntasan Minimal (KKM) Kelas II..... 55

Tabel IV.6 Rekapitulasi Krieteria Ketuntasan Kelas II Rekapitulasi Kriteria Ketuntasan Minimal (KKM) Kelas III 55

Tabel IV.7 Rekapitulasi Krieteria Ketuntasan Kelas III Rekapitulasi Kriteria Ketuntasan Minimal (KKM) Kelas IV 56

Tabel IV.8 Rekapitulasi Krieteria Ketuntasan Kelas IV Rekapitulasi Kriteria Ketuntasan Minimal (KKM) Kelas V 56

Tabel IV.9 Rekapitulasi Krieteria Ketuntasan Kelas V Rekapitulasi Kriteria Ketuntasan Minimal (KKM) Kelas VI..... 56

Tabel IV.10 Nilai Rekapitulasi Kelas Eksperimen Pre Tes Dan Pos Tes.. 57

Tabel IV.11 Nilai Rekapitulasi Kelas Kontrol Pre Tes Dan Pos Tes..... 58

Tabel IV.12 Hasil Uji Normalitas Data Post Test..... 60

Tabel IV.13 Hasil Uji Normalitas Data Pre Test 60

Tabel IV.14 Uji Homogenitas Pre Tes..... 61

Tabel IV.15 Uji Homogenitas Pos Tes 62

Tabel IV.16 Uji-t Pre Tes..... 63

Tabel IV.17 Uji-t PosTes 63

UIN SUSKA RIAU

© Hak cipta milik UIN Suska Riau
Hak Cipta Dilindungi Undang-Undang
1. Dilarang mengutip sebagian atau seluruh karya tulis ini tanpa mencantumkan dan menyebutkan sumber:
a. Pengutipan hanya untuk kepentingan pendidikan, penelitian, penulisan karya ilmiah, penyusunan laporan, penulisan kritik atau tinjauan suatu masalah.
b. Pengutipan tidak merugikan kepentingan yang wajar UIN Suska Riau.
2. Dilarang mengumumkan dan memperbanyak sebagian atau seluruh karya tulis ini dalam bentuk apapun tanpa izin UIN Suska Riau.

DAFTAR LAMPIRAN

Lampiran 1 Silabus Pembelajaran
Lampiran 2 Rencana Pembelajaran Kelas Kontrol (Balok)
Lampiran 3 Rencana Pembelajaran Kelas Kontrol (Kubus)
Lampiran 4 Rencana Pembelajaran Kelas Eksperimen (Balok)
Lampiran 5 Rencana Pembelajaran Kelas Eksperimen (Kubus)
Lampiran 6 Nilai Pretes dan Postes
Lampiran 7 Uji Validitas Soal
Lampiran 8 Uji Realibilitas Soal
Lampiran 9 SPSS
Lampiran 10 Soal Test
Lampiran 11 Kunci Jawaban
Lampiran 12 Lembar Observasi Kelas Kontrol
Lampiran 13 Lembar Observasi Kelas Kontrol
Lampiran 14 Lembar Observasi Kelas Eksperimen
Lampiran 15 Lembar Observasi Kelas Eksperimen
Lampiran 16 Lembar Kerja Siswa
Lampiran 17 Tabel r
Lampiran 18 T table
Lampiran 19 Dokumetasi
Lampiran 20 SK pembimbing
Lampiran 21 Lembar Kegiatan Bimbingan Skripsi
Lampiran 22 Surat Izin Prariset dari Kampus
Lampiran 23 Surat Balasan Prariset dari Sekolah
Lampiran 24 Surat Izin Riset dari Kampus
Lampiran 25 Surat Izin Riset dari Gubernur Riau
Lampiran 26 Surat Izin Riset dari Kesatuan Bangsa dan Politik
Lampiran 27 Surat Izin Riset dari Dinas Pendidikan Sumatera Barat
Lampiran 28 Surat Telah Melakukan penelitian dari Sekolah

State Islamic University of Sultan Syarif Kasim Riau

UIN SUSKA RIAU
Hak Cipta Dilindungi Undang-Undang
1. Dilarang mengutip sebagian atau seluruh karya tulis ini tanpa mencantumkan dan menyebutkan sumber:
a. Pengutipan hanya untuk kepentingan pendidikan, penelitian, penulisan karya ilmiah, penyusunan laporan, penulisan kritik atau tinjauan suatu masalah.
b. Pengutipan tidak merugikan kepentingan yang wajar UIN Suska Riau.
2. Dilarang mengumumkan dan memperbanyak sebagian atau seluruh karya tulis ini dalam bentuk apapun tanpa izin UIN Suska Riau.
© Hak cipta milik UIN Suska Riau
State Islamic University of Sultan Syarif Kasim Riau

BAB I

PENDAHULUAN

A. Latar Belakang Masalah

Pendidikan adalah suatu proses bimbingan secara sadar oleh si pendidik terhadap anak didik untuk dapat mengembangkan secara aktif potensi yang ada pada dirinya agar bermanfaat bagi kepentingan hidupnya sebagai seorang individu dan sebagai warga negara atau masyarakat. Tanpa pendidikan orang tidak akan dapat berkembang sebagaimana mestinya sebab pendidikan merupakan suatu proses dalam mengembangkan potensi yang ada pada manusia. Pada dasarnya terlihat bahwa tujuan pendidikan adalah menciptakan anak bangsa menjadi cerdas diberbagai bidang ilmu pengetahuan, baik diberbagai lembaga pendidikan, seperti halnya sekolah dan guru.

Guru merupakan salah seorang yang begitu penting dalam perannya untuk memberikan fasilitas pembelajaran terhadap siswanya, maka dari itu guru perlu memberikan suasana belajar yang dapat membangkitkan semangat belajar siswa sehingga tercipta pembelajaran aktif. Pembelajaran aktif ini dapat meningkatkan teknik dan kemampuan mendengar, mengamati, mengajukan pertanyaan dan mendiskusikan materi yang sedang dipelajari.

Belajar merupakan perubahan tingkah laku, perubahan itu mengarah kepada tingkah laku yang lebih baik yang terjadi melalui latihan atau pengalaman. Ini berarti bahwa seseorang baru dapat dikatakan belajar apabila telah terjadi perubahan tingkah laku. Perubahan tersebut mencakup 3 aspek

penting yaitu aspek kognitif (pengetahuan), afektif (sikap), dan psikomotor (keterampilan).

Menurut Mulyono Abdurrahman, belajar merupakan suatu proses dari seseorang individu yang berupaya mencapai tujuan belajar atau yang biasa disebut dengan hasil belajar, yaitu suatu bentuk perubahan perilaku yang relatif menetap.[1] Secara umum belajar dapat dipahami sebagai tahapan perubahan seluruh tingkah laku individu yang relatif menetap sebagai hasil pengalaman dan interaksi dengan lingkungan yang melibatkan proses kognitif. Jadi perubahan tidak hanya berkaitan dengan penambahan ilmu pengetahuan, tetapi juga dalam bentuk kecakapan, keterampilan, sikap, watak, dan lain-lain. Belajar bukanlah sekedar mengumpulkan pengetahuan, namun suatu proses mental yang terjadi dalam diri seseorang, sehingga menyebabkan munculnya perubahan tingkah laku. Aktivitas mental itu terjadi karena adanya interaksi individu dengan lingkungan yang disadarinya. Sehingga dapat disimpulkan bahwa belajar pada dasarnya adalah suatu proses aktivitas mental seseorang dalam berinteraksi dengan lingkungannya sehingga menghasilkan perubahan tingkah laku yang bersifat positif baik dalam aspek pengetahuan, sikap, dan psikomotorik.

Siswa atau anak didik adalah salah satu komponen manusiawi yang menempati posisi sentral dalam proses pembelajaran. Di dalam proses pembelajaran, siswa sebagai pihak yang ingin meraih cita-cita, memiliki tujuan yang kemudian ingin mencapainya secara optimal. Siswa atau anak

[1] Mulyono Abdurrahman, *Pendidikan Bagi Anak Berkesulitan Belajar*, (Jakarta: Rineka Cipta, 2003), hal. 28.

© Hak cipta milik UIN Suska Riau
State Islamic University of Sultan Syarif Kasim Riau
UIN SUSKA RIAU
Hak Cipta Dilindungi Undang-Undang
1. Dilarang mengutip sebagian atau seluruh karya tulis ini tanpa mencantumkan dan menyebutkan sumber:
a. Pengutipan hanya untuk kepentingan pendidikan, penelitian, penulisan karya ilmiah, penyusunan laporan, penulisan kritik atau tinjauan suatu masalah.
b. Pengutipan tidak merugikan kepentingan yang wajar UIN Suska Riau.
2. Dilarang mengumumkan dan memperbanyak sebagian atau seluruh karya tulis ini dalam bentuk apapun tanpa izin UIN Suska Riau.

didik itu akan menjadi faktor penentu, sehingga menuntut dan dapat mempengaruhi segala sesuatu yang diperlukan untuk mencapai tujuan belajarnya. Jadi dalam proses pembelajaran yang diperhatikan pertama kali adalah siswa atau anak didik,bagaimana keadaan atau kemampuannya, baru setelah itu menentukan komponen-komponen yang lain. Apa bahan yang diperlukan, bagaimana cara yang tepat untuk bertindak, alat dan fasilitas apa yang cocok dan mendukung, semua itu harus disesuaikan dengan keadaan/karakteristik siswa. Itulah sebabnya siswa atau anak didik menjadi subjek belajar. Untuk mencapai tujuan pembelajaran,pada akhir proses pembelajaran terdapat hasil belajar sebagai tolak ukur keberhasilan siswa.

Menurut Mulyono Abdurrahman menjelaskan bahwa hasil belajar merupakan kemampuan yang diperoleh siswa setelah melalui kegiatan belajar. Hasil belajar tersebut di pengaruhi oleh faktor yang berasal dari siswa dan faktor yang berasal dari lingkungan. Gegne dalam Ratna Wilis Dahar menjelaskan bahwa kemampuan dalam menguasai materi pelajaran yang di capai melalui lima kemampuan, yaitu keterampilan intelektual, strategi kognitif, sikap, informasi verbal, keterampilan motorik.[2]

Hasil belajar yang dikuasai siswa harus benar-benar melekat pada dirinya, dan hendaknya pengetahuan yang dia pelajari itu dimilikinya dan bertahan lama di dalam jiwanya, bukan sekedar memahami atau diingat-ingat sementara. Selanjutnya, untuk mencapai hal tersebut perlu dilakukan untuk meningkatkan mutu pendidikan yang pasti sebagaimana dikemukakan oleh

[2] Ibid, hal. 14.

© Hak cipta milik UIN Suska Riau
State Islamic University of Sultan Syarif Kasim Riau
UIN SUSKA RIAU
Hak Cipta Dilindungi Undang-Undang
1. Dilarang mengutip sebagian atau seluruh karya tulis ini tanpa mencantumkan dan menyebutkan sumber:
a. Pengutipan hanya untuk kepentingan pendidikan, penelitian, penulisan karya ilmiah, penyusunan laporan, penulisan kritik atau tinjauan suatu masalah.
b. Pengutipan tidak merugikan kepentingan yang wajar UIN Suska Riau.
2. Dilarang mengumumkan dan memperbanyak sebagian atau seluruh karya tulis ini dalam bentuk apapun tanpa izin UIN Suska Riau.

para teoritis pendidikan adalah bahwa peningkatan mutu pendidikan tidak mungkin ada tanpa performansi para gurunya. Salah satu performansi guru yang harus ditingkatkan adalah dalam pembelajaran Matematika

Matematika merupakan salah satu mata pelajaran yang diajarkan di semua jenjang pendidikan yang memliki peran yang sangat penting dalam penguasaan ilmu pengetahuan. Pembelajaran matematika di Sekolah Dasar (SD) perlu dipelajari karena matematika mempunyai peran penting dalam berbagai bidang kehidupan terlebih dalam era teknologi moderen saat ini. Matematika dipandang sebagai ilmu pengetahuan dengan pola pikir yang sistematis, kritis, logis, cermat, dan konsisten.[3] menjelaskan bahwa kemampuan pola pikir yang sistematis, kritis, logis, cermat, dan konsisten yang ada dalam Matematika menyebabkan mata pelajaran ini mempunyai struktur yang kokoh dan harmonis antara suatu hasil dan lainnya (teori) sehingga keduanya tidak saling bertentangan. Dengan pola pikir seperti itulah seringkali matematika dipandang sebagai sekolah berpikir bagi para siswa yang mempelajarinya.[4]

Pentingnya bahwa matematika merupakan salah satu disiplin ilmu yang dapat meningkatkan kemampuan logika berpikir berdasarkan akal dan nalar.[5] Oleh karena itu, matematika digunakan sebagai alat bantu (berkontribusi) untuk mengatasi masalah-masalah pada bidang lainnya, sehingga matematika

[3] Sumantoro, dkk. 2007. *Silabus Sains, Pengetahuan Social, Matematika, Bahasa Indonesia untuk kelas 3 sekolah dasar*. Yogyakarta: Kanisius. Hal. 19

[4] Martono, Koko, dkk. 2007. *Matematika dan kecakapan hidup untuk SMAkelas XI program ilmu pengetahuan alam jilid 11b*. Jakarta: Ganeca Exact. Hal. 2

[5] Susanto, A. 2013. *Teori Belajar dan Pembelajaran di Sekolah Dasar*. Jakarta: PT khatisma putra utama. Hal. 182

UIN SUSKA RIAU
© Hak cipta milik UIN Suska Riau
State Islamic University of Sultan Syarif Kasim Riau
Hak Cipta Dilindungi Undang-Undang
1. Dilarang mengutip sebagian atau seluruh karya tulis ini tanpa mencantumkan dan menyebutkan sumber:
a. Pengutipan hanya untuk kepentingan pendidikan, penelitian, penulisan karya ilmiah, penyusunan laporan, penulisan kritik atau tinjauan suatu masalah.
b. Pengutipan tidak merugikan kepentingan yang wajar UIN Suska Riau.
2. Dilarang mengumumkan dan memperbanyak sebagian atau seluruh karya tulis ini dalam bentuk apapun tanpa izin UIN Suska Riau.

mempunyai peranan penting dalam kehidupan sehari-hari. Dengan demikian, penguasaan Matematika secara baik perlu ditanamkan pada siswa sejak dini, sehingga konsep-konsep dasar Matematika dapat diterapkan dengan tepat dalam kehidupan sehari-hari. Hal ini sesuai dengan pernyataan bahwa matematika adalah pembelajaran sepanjang hayat, artinya matematika merupakan bagian terintegrasi dengan kehidupan manusia sehingga keduanya saling berkaitan satu sama lain dan berlaku seumur hidup. Penguasaan matematika yang baik pada siswa tidak terlepas dari besarnya pengetahuan, pemahaman, dan penguasaan materi ajar yang dimiliki oleh guru.

berdasarkan pengamatan penulis di Kelas V Seklah Dasar Negeri 01 Baringin Anam, penulis masih menemukan berbagai masalah khususnya pada mata pelajaran Matematika yang mengindikasikan rendahnya hasil belajar siswa diantaranya:

1. dari 30 orang siswa sebanyak 20 orang siswa atau (66,6%) nilai ulangannya belum mencapai kriteria ketuntasan minimal (KKM) yang ditetapkan yaitu 75.
2. Dari 30 orang siswa ada 10 orang siswa atau (33,3%) nilai ulangannya sudah mencapai kriteria ketuntasan minimal (KKM) yang ditetapkan yaitu 75.
3. Dari 30 orang siswa ada 12 orang siswa atau (40%) yang kurang bisa menjawab soal matematika yang diberikan.

Berdasarkan gejala-gejala tersebut, dapat dipahami bahwa hasil belajar siswa masih tergolong rendah, persoalannya adalah bagaimana cara menerapkan pembelajaran Matematika, sehingga siswa dapat memahami

© Hak cipta milik UIN Suska Riau
State Islamic University of Sultan Syarif Kasim Riau
UIN SUSKA RIAU
Hak Cipta Dilindungi Undang-Undang
1. Dilarang mengutip sebagian atau seluruh karya tulis ini tanpa mencantumkan dan menyebutkan sumber:
a. Pengutipan hanya untuk kepentingan pendidikan, penelitian, penulisan karya ilmiah, penyusunan laporan, penulisan kritik atau tinjauan suatu masalah.
b. Pengutipan tidak merugikan kepentingan yang wajar UIN Suska Riau.
2. Dilarang mengumumkan dan memperbanyak sebagian atau seluruh karya tulis ini dalam bentuk apapun tanpa izin UIN Suska Riau.

dengan baik .dan meningkatkan hasil belajar siswa Salah satu metode pembelajaran yang dapat memberikanberkontribusi dalam upaya perbaikan pembelajaran Matematika adalah pendekatan Pendidikan Matematiaka Realistik Indonesia. Berdasarkan arti dan fungsinya hasil belajar dapat dibentuk dengan beberapa cara. Salah satunya adalah memberikan pendekatan Pendidikan Matematika Realistik Indonesia sebagai konsekuensi dari hasil proses belajar siswa. Konsekuensi ini diberikan setelah siswa mencapai suatu hasil.

Menurut observasi yang dilakukan pada mata pelajaran Matematika dikelas V, untuk pelajaran matematika hasil belajar siswa masih rendah. Hal ini ditunjukkan dengan nilai Ulangan Harian Matematika siswa kelas V. Berdasarkan hasil Ulangan Harian tersebut dapat diketahui sebagian siswa kelas V mendapatkan nilai di bawah rata-rata (KKM)

Salah satu hal yang bisa dilakukan agar pelaksanaan proses pembelajaran mampu menciptakan suasana belajar yang menyenangkan dan akan berpengaruh pada hasil belajar siswa adalah dengan menerapkan pendekatan pembelajaran yang dapat mengembangkan potensi secara maksimal melalui pendekatan pembelajaran yang lebih bermakna. Pendekatan pembelajaran yang dapat diterapkan oleh guru dalam mengajarkan matematika adalah pendekatan pembelajaran matematika realistik. Dengan pendekatan pembelajaran matematika realistik siswa dikenalkan dengan masalah realistic yang dekat dengan keseharian siswa sehingga dapat mendorong keaktifan, membangkitkan minat dan kreativitas belajar siswa yang pada akhirnya dapat meningkatkan hasil belajarnya.

© Hak cipta milik UIN Suska Riau
State Islamic University of Sultan Syarif Kasim Riau
UIN SUSKA RIAU
Hak Cipta Dilindungi Undang-Undang
1. Dilarang mengutip sebagian atau seluruh karya tulis ini tanpa mencantumkan dan menyebutkan sumber:
a. Pengutipan hanya untuk kepentingan pendidikan, penelitian, penulisan karya ilmiah, penyusunan laporan, penulisan kritik atau tinjauan suatu masalah.
b. Pengutipan tidak merugikan kepentingan yang wajar UIN Suska Riau.
2. Dilarang mengumumkan dan memperbanyak sebagian atau seluruh karya tulis ini dalam bentuk apapun tanpa izin UIN Suska Riau.

Pendekatan Pendidikan Matematika Realistik Indonesia (PMRI) menekankan bahwa objek-objek lingkungan sekitar dapat digunakan sebagai konteks pembelajaran matematika dalam membangun keterkaitan matematika melalui interaksi sosial. Sehingga pembelajaran akan lebih bermakna bagi siswa. Pengggunaaan pendekatan PMRI dalam pembelajaran matematika sejalan dengan pernyataan dalam BSNP yang menyebutkan bahwa "pembelajaran matematika hendaknya dimulai dengan pengenalan masalah yang sesuai dengan situasi, dengan mengajukan masalah kontekstual, peserta didik secara bertahap dibimbing untuk menguasai konsep.[6]

Selain itu, menggunakan pendekatan PMRI siswa menjadi lebih tertarik dan senang belajar matematika serta menunjukkan peningkatan hasil belajar yang cukup memuaskan.[7] PMRI merupakan salah satu langkah yang dapat diambil agar pembelajaran matematika tidak terkesan sulit dan agar penyajian bahan ajar matematika tidak lagi terbatas hanya ceramah dan membaca isi buku. Dengan menggunakan pendekatan ini diharapkan pembelajaran matematika bisa lebih efesien dan memberikan hasil yang lebih baik. Salah satu penyajian materi matematika yang dapat menggunakan pendekatan PMRI adalah materi bangun ruang di kelas V SD. Materi bangun ruang merupakan salah satu materi yang wajib dipelajari siswa pada kelas V.

Dalam pembelajaran matematika yang menerapkan pendekatan PMRI pada materi volum balok dan kubus, guru akan mengaitkan pembelajaran

[6] BSNP. (2006). *Standar Kompetensi dan Kompetensi Dasar Matematika SD*. Jakarta: BNSP

[7] Hartono,Yusuf. (2007). *Pendekatan Matematika Realistik Pembelajaran Matematika Sekolah Dasar Unit 7*. Palembang : UKSW. Hal. 1

© Hak cipta milik UIN Suska Riau
State Islamic University of Sultan Syarif Kasim Riau
UIN SUSKA RIAU
Hak Cipta Dilindungi Undang-Undang
1. Dilarang mengutip sebagian atau seluruh karya tulis ini tanpa mencantumkan dan menyebutkan sumber:
a. Pengutipan hanya untuk kepentingan pendidikan, penelitian, penulisan karya ilmiah, penyusunan laporan, penulisan kritik atau tinjauan suatu masalah.
b. Pengutipan tidak merugikan kepentingan yang wajar UIN Suska Riau.
2. Dilarang mengumumkan dan memperbanyak sebagian atau seluruh karya tulis ini dalam bentuk apapun tanpa izin UIN Suska Riau.

dengan skemata yang telah dimiliki oleh siswa. Siswa akan diberikan kesempatan untuk menemukan kembali dan mengkonstruksi sendiri ide-ide yang ditemukannya. Dengan pendekatan PMRI, diharapkan siswa tidak sekedar menghafal materi bangun ruangyang mereka dapat dari penjelasan guru saja, tetapi siswa dapat lebih termotivasi dalam memahami materi tersebut, serta keterkaitan dan kebermanfaatannya dalam kehidupan nyata.

Berdasarkan latar belakang dan gejala-gejala di atas, maka peneliti tertarik untuk meneliti masalah ini mengigat pentingnya meningkatkan hasil belajar siswa, dengan judul penelitian: **"Pengaruh Pendekatan Pendidikan Matematika Realistik Indonesia terhadap Hasil Belajar Siswa dengan Materi Volume Bangun Ruang di Kelas V Sekolah Dasar Negeri 01 Baringin Anam Kabupaten Agam".**

B. Penegasan Istilah

Untuk mengetahui agar tidak terjadi kesalah pahaman terhadap judul penelitian di atas, maka perlu adanya penegasan istilah sebagai berikut:

1. Pendekatan Pendidikan Matematika Realistik Indonesia

Pendidikan Matematika Realistik Indonesia merupakan salah satu pendekatan pembelajaran matematika yang berorientasi pada siswa, bahwa matematika adalah aktivitas manusia dan matematika harus dihubungkan secara nyata terhadap konteks kehidupan sehari-hari siswa ke pengalaman belajar berorientasi pada hal-hal yang *real* (nyata).[8]

[8] Susanto, Ahmad,*Teori Belajar dan Pembelajaran di Sekolah Dasar,*Jakarta: Kencana Prenadamedia, Group:2016, hal. 205

[7] WJS. Poerwadarminta, *Kamus Besar Bahasa Indonesia*, (Jakarta: Balai Pustaka, 2004), hal.169

UIN SUSKA RIAU
© Hak cipta milik UIN Suska Riau
State Islamic University of Sultan Syarif Kasim Riau
Hak Cipta Dilindungi Undang-Undang
1. Dilarang mengutip sebagian atau seluruh karya tulis ini tanpa mencantumkan dan menyebutkan sumber:
a. Pengutipan hanya untuk kepentingan pendidikan, penelitian, penulisan karya ilmiah, penyusunan laporan, penulisan kritik atau tinjauan suatu masalah.
b. Pengutipan tidak merugikan kepentingan yang wajar UIN Suska Riau.
2. Dilarang mengumumkan dan memperbanyak sebagian atau seluruh karya tulis ini dalam bentuk apapun tanpa izin UIN Suska Riau.

2. Hasil Belajar

Hasil belajar adalah hasil yang telah dicapai oleh seseorang dalam suatu usaha yang dilakukan atau dikerjakan.[7]Hasil belajar adalah suatu nilai yang menunjukkan hasil yang tertinggi dalam belajar yang dicapai menurut kemampuan siswa dalam mengerjakan sesuatu pada saat tertentu.

C. Pemasalahan

1. Identifikasi Masalah

Berdasarkan latar belakang masalah diatas, ada beberapa masalah yang dapat diidentifikasi yaitu :

a. Siswa kurang memanfaatkan benda-benda yang ada dilingkungan yang dapat dimanfaatkan sebagai sumber belajar.
b. Siswa tidak besemangat dalam mengikuti proses pembelajaran.
c. Siswa kesulitan dalam menerima konsep dan memahami materi matematika.
d. Hasil Belajar siswa pada pembelajaran bangun ruang di kelas V SDN 01 Baringin Aman masih dibawah KKM yaitu 75.
e. Masih ada siswa yang tidak mengerti dan memahami materi pembelajaran yang diajarkan oleh guru.
f. Belum diterapkan pendekatan Pendidikan Matematika Realistik Indonesia

2. Batasan Masalah

Mengingat luas cakupan permasalahan, penulis membatasi masalah pada pengaruh pendekatan Pendidikan Matematika Realistik Indonesia terhadap

© Hak cipta milik UIN Suska Riau
State Islamic University of Sultan Syarif Kasim Riau
UIN SUSKA RIAU
Hak Cipta Dilindungi Undang-Undang
1. Dilarang mengutip sebagian atau seluruh karya tulis ini tanpa mencantumkan dan menyebutkan sumber:
a. Pengutipan hanya untuk kepentingan pendidikan, penelitian, penulisan karya ilmiah, penyusunan laporan, penulisan kritik atau tinjauan suatu masalah.
b. Pengutipan tidak merugikan kepentingan yang wajar UIN Suska Riau.
2. Dilarang mengumumkan dan memperbanyak sebagian atau seluruh karya tulis ini dalam bentuk apapun tanpa izin UIN Suska Riau.

hasil belajar siswa pada materi volume bangun ruang di kelas V Sekolah Dasar Negeri 01 Baringin Anam Kecamatan Baso Kabupaten Agam.

3. **Rumusan Masalah**

Berdasarkan latar belakang yang telah diuraikan diatas, akan dirumuskan permasalahan yang jawabannya akan ditemukan melalui penelitian ini. Adapun rumusan masalah tersebut adalah: Apakah ada pengaruh yang signifikan antara penerapan pendekatan pendidikan matematika realistik Indonesia terhadap hasil belajar sisiwa pada materi volume bangun ruang di kelas V Sekolah Dasar Negeri 01 Baringin Anam Kecamatan Baso Kabupaten Agam ?

D. Tujuan Penelitian

Untuk mengetahui pengaruh yang signifikan antara penerapan pendekatan pendidikan matematika realistik Indonesia terhadap hasil belajar ssiswa pada materi bangun ruang di kelas V Sekolah Dasar Negeri 01 Baringin Anam Kecamatn Baso Kabupaten Agam.

E. Manfaat Penelitian

1. Bagi sekolah, sebagai bahan pertimbangan dalam rangka perbaikan pembelajaran untuk meningkatkan mutu pendidikan.
2. Bagi guru, hasil penelitian ini diharapkan dapat dijadikan pedoman untuk melaksanakan pembelajaran matematika yang semanarik mungkin, yang salah satunya yaitu dengan menggunakan media pembelajaran

© Hak cipta milik UIN Suska Riau
State Islamic University of Sultan Syarif Kasim Riau
UIN SUSKA RIAU
Hak Cipta Dilindungi Undang-Undang
1. Dilarang mengutip sebagian atau seluruh karya tulis ini tanpa mencantumkan dan menyebutkan sumber:
a. Pengutipan hanya untuk kepentingan pendidikan, penelitian, penulisan karya ilmiah, penyusunan laporan, penulisan kritik atau tinjauan suatu masalah.
b. Pengutipan tidak merugikan kepentingan yang wajar UIN Suska Riau.
2. Dilarang mengumumkan dan memperbanyak sebagian atau seluruh karya tulis ini dalam bentuk apapun tanpa izin UIN Suska Riau.

3. Bagi siswa, hasil penelitian ini dapat memberikan gambaran bagi siswa mengenaihasil belajar matematika materi bangun ruang dan motivasi belajar setelah menggunakan media pembelajaran.
4. Bagi peneliti, hasil penelitian ini bisa menambah pengetahuan, mengembangkan cakrawala berpikir dan sebagai bahan refleksi bagi peneliti sebagai calon pendidik ataupun praktisi pendidikan untuk mencoba menyelesaikan salah satu permasalahan pendidikan khususnya yang terkait dengan penggunaan pendekatan pembelajaran dan syarat penyelesaian studi S1 di jurusan PGMI (Pendidikan Guru Madrasah Ibtidaiyah) Fakultas Tarbiyah UIN SUSKA Riau.

UIN SUSKA RIAU
© Hak cipta milik UIN Suska Riau
State Islamic University of Sultan Syarif Kasim Riau
Hak Cipta Dilindungi Undang-Undang
1. Dilarang mengutip sebagian atau seluruh karya tulis ini tanpa mencantumkan dan menyebutkan sumber:
a. Pengutipan hanya untuk kepentingan pendidikan, penelitian, penulisan karya ilmiah, penyusunan laporan, penulisan kritik atau tinjauan suatu masalah.
b. Pengutipan tidak merugikan kepentingan yang wajar UIN Suska Riau.
2. Dilarang mengumumkan dan memperbanyak sebagian atau seluruh karya tulis ini dalam bentuk apapun tanpa izin UIN Suska Riau.

UIN SUSKA RIAU
Hak Cipta Dilindungi Undang-Undang
1. Dilarang mengutip sebagian atau seluruh karya tulis ini tanpa mencantumkan dan menyebutkan sumber:
a. Pengutipan hanya untuk kepentingan pendidikan, penelitian, penulisan karya ilmiah, penyusunan laporan, penulisan kritik atau tinjauan suatu masalah.
b. Pengutipan tidak merugikan kepentingan yang wajar UIN Suska Riau.
2. Dilarang mengumumkan dan memperbanyak sebagian atau seluruh karya tulis ini dalam bentuk apapun tanpa izin UIN Suska Riau.
© Hak cipta milik UIN Suska Riau
State Islamic University of Sultan Syarif Kasim Riau

BAB II

LANDASAN TEORI

A. Kajian Teori

1. Pendekatan Pendidikan Matematika Realistik Indonesia

a. Pengertian Pendidikan Matematika Realistik Indonesia (PMRI)

Pendidikan matematika realistik Indonesia merupakan suatu pendekatan yang dikembangkan khusus untuk matematika. Pendidikan matematika realistik Indonesia dikembangkan dari *Realistic Mathematics Education* atau yang dikenal dengan singkatan *RME* pertama kali diperkenalkan dan dikembangkan di Belanda pada tahun 1970 oleh Institut Freudenthal.

Realistic Mathematics Education merupakan suatu pendekatan pembelajaran matematika yang digagas oleh Prof. Hans Freudenthal dari Belanda.[8] Bahwa " *mathematics as human activity (*matematika merupakan aktivitas insani)". Matematika harus dikaitkan dengan realita dan matematika merupakan aktivitas manusia.[9] Ini berarti matematika harus dekat dengan siswa dan relevan dengan situasi siswa sehari-hari, siswa bukanlah penerima pasif melainkan diberikan kesempatan seluas-luasnya untuk menemukan kembali ide dan konsep matematika.

[8]Tarigan, Daitin. (2006). *Pembelajaran Matematika Realistik.* Jakarta : Depdiknas. Hal. 3
[9]Hadi, Sutarto. 2005). *Pembelajaran Matematika Realistik dan Implementasinya*. Banjarmasin : Tulip. Hal. 19

"Kata realistik berasal dari bahasa Belanda yaitu *zich realiseren* yang berarti untuk dibayangkan atau *to imagine*".[10] Penggunaan kata *realistic* tidak hanya sekedar menunjukkan adanya suatu koneksi dengan dunia nyata (*real-world*) tetapi lebih mengacu pada fokus matematika realistik Indonesia dalam menempatkan penekanan penggunaan suatu situasi yang bisa dibayangkan (*imagineable*) oleh siswa.

Pendidikan matematika realistik Indonesia merupakan pendekatan yang orientasinya menuju kepada penalaran siswa yang bersifat realistis sesuai dengan tuntutan kurikulum yang ditujukan kepada pengembangan pola pikir praktis, logis, kritis dan jujur dengan berorientasi pada penalaran matematika dalam menyelesaikan masalah".[11]

Pendidikan Matematika Realistik Indonesia merupakan salah satu pendekatan pembelajaran matematika yang berorientasi pada siswa, bahwa matematika adalah aktivitas manusia dan matematika harus dihubungkan secara nyata terhadap konteks kehidupan sehari-hari siswa ke pengalaman belajar berorientasi pada hal-hal yang *real* (nyata).[12] Berdasarkan pendapat yang diuraikan, bahwa pendidikan matematika realistik Indonesia merupakan suatu pendekatan

[10] Wijaya, Ariyadi. (2012). *Pendidikan Matematika Realistik Suatu Alternatif Pendekatan Pembelajaran Matematika.* Yokyakarta : Graha Ilmu. Hal. 21

[11] Tarigan, Daitin. (2006). *Pembelajaran Matematika Realistik.* Jakarta : Depdiknas. Hal. 4

[12] Susanto, Ahmad. (2016). *Teori Belajar dan Pembelajaran di Sekolah Dasar.* Jakarta : Kencana Prenadamedia Group. Hal. 205

UIN SUSKA RIAU
© Hak cipta milik UIN Suska Riau
State Islamic University of Sultan Syarif Kasim Riau
Hak Cipta Dilindungi Undang-Undang
1. Dilarang mengutip sebagian atau seluruh karya tulis ini tanpa mencantumkan dan menyebutkan sumber:
a. Pengutipan hanya untuk kepentingan pendidikan, penelitian, penulisan karya ilmiah, penyusunan laporan, penulisan kritik atau tinjauan suatu masalah.
b. Pengutipan tidak merugikan kepentingan yang wajar UIN Suska Riau.
2. Dilarang mengumumkan dan memperbanyak sebagian atau seluruh karya tulis ini dalam bentuk apapun tanpa izin UIN Suska Riau.

pembelajaran khusus matematika yang menggunakan masalah kontekstual yang dekat atau dapat dipahami siswa lewat membayangkan sebagai titik awal pembelajaran agar siswa dapat terlibat secara aktif dalam menemukan kembali konsep matematika sehingga pembelajaran lebih bermakna.

Pendidikan Matematika Realistik Indonesia merupakan salah satu pendekatan yang dapat digunakan dalam pembelajaran matematika di Indonesia. Pendidikan Matematika Realistik Indonesia (PMRI) merupakan suatu teori pembelajaran yang telah dikembangkan khusus untuk matematika.[13] Pendekatan PMRI dikembangkan dari *Realistic Mathematic Education* (RME) oleh sekelompok ahli matematika dari *Freudenthal Institute, Utrecht University* di Negeri Belanda yang didasarkan pada anggapan Hans Freudenthal bahwa matematika merupakan "*human activity.*[14]

Dalam Pendidikan Matematika Realistik Indonesia, permasalahan realistik digunakan sebagai fondasi dalam membangun konsep matematika atau sebagai sumber untuk pembelajaran.[15] Pendekatan Pendidikan Matematika Realistik Indonesia (PMRI) merupakan suatu pendekatan yang menggunakan dunia nyata seperti masalah kehidupan sehari-hari dan lingkungan sekitar siswa sebagai titik awal untuk pengembangan ide dan konsep matematika.

[13]Dalais, Mursal. 2012. *Kiat Mengajar Matematika di Sekolah Dasar.* Padang: UNP Press. Hal. 171

[14] Wijaya, Ariyadi. 2012. *Pendidikan Matematika Realistik Suatu Alternatif Pendekatan Pembelajaran Matematika.* Yokyakarta : Graha Ilmu hal. 20

[15] *Ibid*. Hal. 21

UIN SUSKA RIAU
© Hak cipta milik UIN Suska Riau
State Islamic University of Sultan Syarif Kasim Riau
Hak Cipta Dilindungi Undang-Undang
1. Dilarang mengutip sebagian atau seluruh karya tulis ini tanpa mencantumkan dan menyebutkan sumber:
a. Pengutipan hanya untuk kepentingan pendidikan, penelitian, penulisan karya ilmiah, penyusunan laporan, penulisan kritik atau tinjauan suatu masalah.
b. Pengutipan tidak merugikan kepentingan yang wajar UIN Suska Riau.
2. Dilarang mengumumkan dan memperbanyak sebagian atau seluruh karya tulis ini dalam bentuk apapun tanpa izin UIN Suska Riau.

b. Karakteristik Pendekatan PMRI

Setiap pendekatan memiliki karakteristik tersendiri, termasuk pendidikan matematika realistik Indonesia. Lima karakteristik pendidikan matematika realistik, yaitu: penggunaan konteks, penggunaan model untuk matematisasi progresif, pemanfaatan hasil konstruksi siswa, interaktivitas dan keterkaitan". Adapun kelima karakteristik tersebut dapat diuraikan sebagai berikut[16]:

1) Penggunaan konteks, konteks atau permasalahan realistik digunakan sebagai titik awal pembelajaran matematika. Konteks atau masalah tidak harus berupa masalah dunia nyata namun bisa dalam bentuk permainan, penggunaan alat peraga, atau situasi lain selama hal tersebut bermakna dan bisa dibayangkan dalam pikiran siswa.
2) Penggunaan model untuk matematisasi progresif, dalam pendidikan matematika realistik Indonesia, model digunakan dalam melakukan matematisasi secara progresif. Penggunaan model berfungsi sebagai jembatan dari pengetahuan matematika tingkat konkret ke abstrak, atau konteks informal ke formal yang dikembangkan sendiri oleh siswa.
3) Pemanfaatan hasil konstruksi siswa, siswa diberi kesempatan seluas - luasnya untuk mengembangkan berbagai strategi informal yang dapat mengarahkan pada pengkonstruksian berbagai prosedur untuk memecahkan masalah.
4) Interaktivitas, proses belajar seseorang juga merupakan suatu proses sosial. Proses belajar siswa akan menjadi bermakna ketika siswa melakukan interaksi satu sama lain, saling mengkomunikasikan hasil kerja dan gagasan mereka. Secara eksplisit, bentuk interaksi yang terjadi antara guru dan siswa dapat berupa negosiasi, pembenaran, pertanyaan, atau refleksi, dan penjelasan.
5) Keterkaitan, pendidikan matematika realistik Indonesia menempatkan keterkaitan (*intertwinement*) antar konsep matematika. Konsep-konsep dalam matematika tidak bersifat parsial atau terpisah, namun konsep matematika memiliki keterkaitan. Oleh karena itu, konsep-konsep

[16] Wijaya, Ariyadi. (2012). *Pendidikan Matematika Realistik Suatu Alternatif Pendekatan Pembelajaran Matematika.* Yokyakarta : Graha Ilmu. Hal. 21-23

UIN SUSKA RIAU
© Hak cipta milik UIN Suska Riau
State Islamic University of Sultan Syarif Kasim Riau
Hak Cipta Dilindungi Undang-Undang
1. Dilarang mengutip sebagian atau seluruh karya tulis ini tanpa mencantumkan dan menyebutkan sumber:
a. Pengutipan hanya untuk kepentingan pendidikan, penelitian, penulisan karya ilmiah, penyusunan laporan, penulisan kritik atau tinjauan suatu masalah.
b. Pengutipan tidak merugikan kepentingan yang wajar UIN Suska Riau.
2. Dilarang mengumumkan dan memperbanyak sebagian atau seluruh karya tulis ini dalam bentuk apapun tanpa izin UIN Suska Riau.

matematika tidak dikenalkan kepada siswa secara terpisah atau melainkan menempatkan keterkaitan antar konsep matematika sebagai hal yang harus dipertimbangkan dalam pembelajaran.

Menurut Taringan ada beberapa Karakteristik pembelajaran matematika realistik, diantaranya[17]:

1) Penggunaan konteks, proses pembelajaran diawali dengan keterlibatan siswa dalam pemecahan masalah kontekstual.
2) Instrument vertikal, konsep atau ide matematika direkonstruksikan oleh siswa melalui model-model instrument vertikal, yang bergerak dari prosedur informal ke bentuk formal
3) Konstribusi siswa, siswa aktif mengkonstruksi sendiri bahan matematika berdasarkan fasilitas dengan lingkungan belajar yang disediakan guru, secara aktif menyelesaikan soal dengan cara masing-masing
4) Kegiatan interaktif, kegiatan belajar bersifat interaktif, yang memungkinkan terjadi komunikasi dan negoisasi antar siswa
5) Keterkaitan topik, pembelajaran suatu bahan matematika terkait dengan berbagai topik matematika secara integrasi.

Berdasarkan karakteristik pendidikan matematika realistik Indonesia yang telah dijabarkan, peneliti melaksanakan pembelajaran dengan menerapkan karakteristik pendidikan matematika realistik Indonesia dan dapat disimpulkan bahwa karakteristik pendidikan matematika realistik Indonesia yaitu:

1) Penggunaan konteks.
2) penggunaan model untuk matematisasi progresif.
3) pemanfaatan hasil kontruksi siswa.
4) interaktivitas.
5) keterkaitan.

[17] Tarigan, Daitin. (2006). *Pembelajaran Matematika Realistik.* Jakarta : Depdiknas. Hal. 6

© Hak cipta milik UIN Suska Riau
State Islamic University of Sultan Syarif Kasim Riau
UIN SUSKA RIAU
Hak Cipta Dilindungi Undang-Undang
1. Dilarang mengutip sebagian atau seluruh karya tulis ini tanpa mencantumkan dan menyebutkan sumber:
a. Pengutipan hanya untuk kepentingan pendidikan, penelitian, penulisan karya ilmiah, penyusunan laporan, penulisan kritik atau tinjauan suatu masalah.
b. Pengutipan tidak merugikan kepentingan yang wajar UIN Suska Riau.
2. Dilarang mengumumkan dan memperbanyak sebagian atau seluruh karya tulis ini dalam bentuk apapun tanpa izin UIN Suska Riau.

UIN SUSKA RIAU
Hak Cipta Dilindungi Undang-Undang
1. Dilarang mengutip sebagian atau seluruh karya tulis ini tanpa mencantumkan dan menyebutkan sumber:
a. Pengutipan hanya untuk kepentingan pendidikan, penelitian, penulisan karya ilmiah, penyusunan laporan, penulisan kritik atau tinjauan suatu masalah.
b. Pengutipan tidak merugikan kepentingan yang wajar UIN Suska Riau.
2. Dilarang mengumumkan dan memperbanyak sebagian atau seluruh karya tulis ini dalam bentuk apapun tanpa izin UIN Suska Riau.
© Hak cipta milik UIN Suska Riau
State Islamic University of Sultan Syarif Kasim Riau

c. Prinsip Pendidikan Matematika Realistik Indonesia

Dalais menjelaskan bahwa untuk dapat melaksanakan pendidikan matematika realistik Indonesia ada tiga prinsip kunci pendidikan matematika realistik Indonesia yaitu[18]:

1) *Guided reinvention and progresive mathematizing* atau menemukan kembali secara seimbang. Maksudnya adalah dengan bimbingan guru melalui topik-topik yang disampaikan, siswa diberi kesempatan untuk membangun dan menemukan kembali tentang konsep-konsep matematika. Prinsip penemuan didapat dari proses penyelesaian informal yang selanjutnya digunakan terhadap prosedur formal.
2) *Didactical phenomenology* atau fenomena didaktik, siswa dalam mempelajari matematika harus dimulai dari masalah-masalah kontekstual yang terdapat dalam kehidupan sehari-hari. Disini siswa mendapatkan gambaran tentang pentingnya masalah kontekstual untuk memperkenalkan topik-topik matematika yang dipelajari dengan mempertimbangkan kecocokan konteks dalam pembelajaran. Model dan prosedur diusahakan siswa yang menemukannya bukan diajarkan guru.
3) *Self developed models* atau model dibangun sendiri oleh siswa, prinsip ini merupakan jembatan antara pengetahuan matematika informal dengan formal dari siswa, kemudian siswa diberi kesempatan untuk mengembangkan model-modelnya sendiri.

Sedangkan menurut Susanto prinsip-prinsip PMRI sebagai berikut[19]:

1) Didominasi oleh masalah-masalah dalam konteks, melayani dua hal yaitu sumber dan sebagai terapan konsep matematika.
2) Perhatian diberikan kepada pengembangan model-model, situasi, skema, dan symbol-simbol.
3) Sumbangan dari para siswa, sehingga dapat membuat pembelajaran menjadi konstruktif dan produktif.

[18] Dalais,Mursal. (2012). *Kiat Mengajar Matematika Di Sekolah Dasar.* Padang: UNP Press. Hal. 177

[19] Susanto, Ahmad. (2016). *Teori Belajar dan Pembelajaran di Sekolah Dasar.* Jakarta : Kencana Prenadamedia Group. Hal. 206

4) Interaktif sebagai karakteristik dari proses pembelajaran matematika.
5) *Intertwining* (membuat jalinan) antar topik atau antar pokok bahasan atau antar *strand*.

Berdasarkan pendapat para ahli, dapat disimpulkan bahwa terdapat prinsip dalam pembelajaran matematika dengan pendidikan matematika realistik Indonesia yaitu dengan bimbingan guru, siswa diberi kesempatan untuk membangun dan menemukan kembali konsep matematika, pembelajaran dimulai dari pemberian masalah-masalah kontekstual yang terdapat dalam kehidupan siswa mengembangkan model matematikanya sendiri dan mengkomunikasikan ide/gagasannya kepada orang lain sehingga terciptalah pembelajaran yang bermakna bagi siswa.

d. Kelebihan Pendidikan Matematika Realistik Indonesia

Setiap pendekatan memiliki kelebihan tersendiri, begitu juga dengan pendidikan matematika realistik Indonesia sebagai berikut[20]:

1) Pengertian yang jelas dan operasional kepada siswa tentang keterkaitan antara matematika dengan kehidupan sehari-hari (kehidupan dunia nyata) dan kegunaan matematika pada umumnya bagi manusia.
2) Pengertian yang jelas dan operasional kepada siswa bahwa matematika adalah suatu bidang kajian yang dikontruksi dan dikembangkan sendiri oleh siswa tidak hanya oleh mereka yang disebut pakar dalam bidang tersebut
3) Pengertian yang jelas dan operasional kepada siswa bahwa cara penyelesaian suatu soal atau masalah tidak harus tunggal dan tidak harus sama antara orang yang satu dengan orang yang lain.
4) Pengertian yang jelas dan operasional kepada siswa bahwa dalam mempelajari matematika, proses pembelajaran

[20] Nalole, Martianty. (2008). "*Pembelajaran Pengurangan Pecahan Melalui Pendekatan*

UIN SUSKA RIAU
© Hak cipta milik UIN Suska Riau
State Islamic University of Sultan Syarif Kasim Riau
Hak Cipta Dilindungi Undang-Undang
1. Dilarang mengutip sebagian atau seluruh karya tulis ini tanpa mencantumkan dan menyebutkan sumber:
a. Pengutipan hanya untuk kepentingan pendidikan, penelitian, penulisan karya ilmiah, penyusunan laporan, penulisan kritik atau tinjauan suatu masalah.
b. Pengutipan tidak merugikan kepentingan yang wajar UIN Suska Riau.
2. Dilarang mengumumkan dan memperbanyak sebagian atau seluruh karya tulis ini dalam bentuk apapun tanpa izin UIN Suska Riau.

merupakan sesuatu yang utama dan untuk mempelajari matematika orang harus menjalani proses itu dan berusaha untuk menemukan sendiri konsep-konsep matematika, dengan bantuan pihak lain yang sudah lebih tahu (misalnya guru).

Sedangkan menurut Yunisindriyanti Terdapat beberapa keuntungan dalam pendekatan pembelajaran matematika realistik Indonesia antara lain[21]:

1) Melalui penyajian yang kontekstual, pemahaman konsep siswa meningkat dan bermakna, mendorong siswa melek matematika, dan memahami keterkaitan matematika dengan dunia sekitarnya:
2) Siswa terlibat langsung dalam proses *doing math* sehingga mereka tidak takut belajar matematika;
3) Siswa dapat memanfaatkan pengetahuan dan pengalamannya dalam kehidupan sehari-hari dan mempelajari bidang studi lainnya;
4) Memberi peluang pengembangan potensi dan kemampuan berfikir alternatif;
5) Kesempatan cara penyelesaian yang berbeda;
6) Kelalui belajar kelompok berlangsung pertukaran pendapat dan interaksi antar guru dengan siswa dan antar siswa, saling menghormati pendapat yang berbeda, dan menumbuhkan konsep diri siswa; dan
7) Kelalui matematisasi vertikal, siswa dapat mengikuti perkembangan matematika sebagai suatu disiplin.

Berdasarkan pendapat para ahli tersebut dapat disimpulkan bahwa kelebihan dari pendidikan matematika realistik Indonesia yaitu terciptanya pembelajaran yang bermakna, siswa terlibat secara aktif dalam membangun dan menemukan kembali ide atau konsep matematika, menimbulkan rasa gemar pada siswa terhadap matematika, melatih siswa untuk terbiasa berfikir alternatif dan berani

[21]Yunisindriyanti. (2010). *Pendekatan Matematika Realistik.* (online). http//yunisindriyanti.wordpress.com/, diakses 2 November 2018. Hal. 2

© Hak cipta milik UIN Suska Riau
State Islamic University of Sultan Syarif Kasim Riau
UIN SUSKA RIAU
Hak Cipta Dilindungi Undang-Undang
1. Dilarang mengutip sebagian atau seluruh karya tulis ini tanpa mencantumkan dan menyebutkan sumber:
a. Pengutipan hanya untuk kepentingan pendidikan, penelitian, penulisan karya ilmiah, penyusunan laporan, penulisan kritik atau tinjauan suatu masalah.
b. Pengutipan tidak merugikan kepentingan yang wajar UIN Suska Riau.
2. Dilarang mengumumkan dan memperbanyak sebagian atau seluruh karya tulis ini dalam bentuk apapun tanpa izin UIN Suska Riau.

mengemukakan pendapat, menciptkan suatu proses sosial yaitu meningkatkan interaksi antar siswa dan guru, pendidikan budi pekerti misal saling bekerjasama dan saling menghargai teman, dan memberikan kesadaran pada siswa tentang keterkaitan antara matematika dengan kehidupan sehari-hari.

e. Kelemahan Pendidikan Matematika Realistik Indonesia

Kelemahan Pendidikan Matematika Realistik Indonesia sebagai berikut[22]:

1) Upaya mengimplementasikan PMR membutuhkan perubahan pandangan yang sangat mendasar mengenai berbagai hal yang tidak mudah untuk dipraktekkan, misalnya mengenai siswa, guru dan peranan soal kontekstual. Di dalam PMR siswa tidak lagi dipandang sebagai pihak yang mempelajari segala sesuatu yang sudah "jadi", tetapi sebagai pihak yang aktif mengkonstruksi konsep konsep matematika. Guru dipandang lebih sebagai pendamping bagi siswa.
2) Pencarian soal soal kontekstual yang memenuhi syarat syarat yang dituntut PMR tidak selalu mudah untuk setiap topik matematika yang perlu dipelajari siswa, terlebih lagi karena soal soal tersebut harus bisa diselesaikan dengan bermacam macam cara. Upaya mendorong siswa agar bisa menemukan berbagai cara untuk menyelesaikan soal, juga bukanlah hal yang mudah bagi seorang guru.
3) Proses pengembangan kemampuan berpikir siswa melalui soal soal kontekstual, proses pematematikaan horisontal dan proses pematematikaan vertikal juga bukan merupakan sesuatu yang sederhana, karena proses dan mekanisme, berpikir siswa harus diikuti dengan cermat, agar guru bisa membantu siswa dalam melakukan penemuan kembali terhadap konsep konsep matematika tertentu.

[22] http://esterlitapr.blogspot.com/2012/03/kelebihan-dan-kelemahan-pmri.html diakses tanggal 08 Januari 2020

UIN SUSKA RIAU
© Hak cipta milik UIN Suska Riau
State Islamic University of Sultan Syarif Kasim Riau
Hak Cipta Dilindungi Undang-Undang
1. Dilarang mengutip sebagian atau seluruh karya tulis ini tanpa mencantumkan dan menyebutkan sumber:
a. Pengutipan hanya untuk kepentingan pendidikan, penelitian, penulisan karya ilmiah, penyusunan laporan, penulisan kritik atau tinjauan suatu masalah.
b. Pengutipan tidak merugikan kepentingan yang wajar UIN Suska Riau.
2. Dilarang mengumumkan dan memperbanyak sebagian atau seluruh karya tulis ini dalam bentuk apapun tanpa izin UIN Suska Riau.

2. Hasil Belajar

a. Pengertian Belajar

Menurut Oemer Hamalik, Belajar adalah perubahan tingkah laku yang relatif mantap berkat latihan dan pengalaman.[23] Sedangkan menurut Syaiful Bahri Djamarah dan Aswan Zain belajar adalah proses perubahan perilaku, berkat pengalaman dan latihan.[24] Menurut Baharudin dan Esa Nur Wahyuni, Belajar adalah proses perubahan manusia kearah tujuan yang lebih baik dan bermanfaat bagi dirinya maupun orang lain. Menurut Surya dalam Tohirin belajar adalah suatu proses yang dilakukan individu untuk memperoleh suatu perubahan tingkah laku yang baru secara keseluruhan, sebagai hasil pengalaman individu itu sendiri dengan lingkungannya.

Menurut Morgan dalam Baharudin dkk, belajar adalah perubahan tingkah laku yang relatif tetap dan terjadi sebagai hasil latihan dan pengalaman. Pernyataan Morgan dan kawan-kawan ini senada dengan apa yang dikemukakan para ahli yang menyatakan bahwa belajar merupakan proses yang dapat menyebabkan perubahan tingkah laku disebabkan adanya reaksi terhadap satu situasi tertentu atau adanya proses internal yang terjadi didalam diri seseorang.[25]

Belajar adalah suatu proses usaha yang dilakukan seseorang untuk memperoleh suatu perubahan tingkah laku yang baru secara

[23] Oemer Hamalik, *Perencanaan Pengajaran Berdasarkan Pendekatan System*, (Jakarta: PT. Bumi Aksara, 2009), hal. 154

[24] Syaiful Bahri Djamarah dan Asman Zain, *Strategi Belajar Mengajar*, (Jakarta: Rhineka Cipta, 2006), hal. 11

[25] Baharudin dan Esa Nur Wahyuni, *Teori Belajar dan Pelajaran*, (Jogyakarta: Ar-Ruzz Media, 2010), hal. 15

UIN SUSKA RIAU
© Hak cipta milik UIN Suska Riau
State Islamic University of Sultan Syarif Kasim Riau
Hak Cipta Dilindungi Undang-Undang
1. Dilarang mengutip sebagian atau seluruh karya tulis ini tanpa mencantumkan dan menyebutkan sumber:
a. Pengutipan hanya untuk kepentingan pendidikan, penelitian, penulisan karya ilmiah, penyusunan laporan, penulisan kritik atau tinjauan suatu masalah.
b. Pengutipan tidak merugikan kepentingan yang wajar UIN Suska Riau.
2. Dilarang mengumumkan dan memperbanyak sebagian atau seluruh karya tulis ini dalam bentuk apapun tanpa izin UIN Suska Riau.

keseluruhan, sebagai pengalamannya sendiri dalam berinteraksi dengan lingkungannya. Namun pandangan setiap orang berbeda-beda dalam mengartikan belajar sehingga berpengaruh terhadap tindakan atau perbuatan yang ditimbulkan. Dalam suatu proses belajar pasti terdapat kegiatan mengajar yang diartikan sebagai proses penyampaian informasi atau pengetahuan dari guru kepada siswa.

Berdasarkan definisi tersebut dapat diidentifikasikan ciri-ciri yang disebut dengan belajar adalah aktifitas yang menghasilkan perubahan pada diri individu yang belajar, baik aktual maupun potensial. Dari perubahan itu pada pokoknya adalah didapatnya kemampuan baru yang berlaku dalam waktu yang relatif lama serta perubahan itu terjadi karena usaha. Faktor-faktor yang mempengaruhi belajar adalah[26] :

1) Faktor Stimulus Belajar
   Faktor stimulus belajar adalah segala hal yang diluar individu, yang merangsang individu, untuk mengadakan reaksi atau perubahan belajar.
2) Faktor Metode Belajar
   Adapun faktor metode pengajaran yang dipakai oleh guru sangat mempengaruhi metode yang dipakai oleh pengajar. Dengan perkataan lain, metode yang dipakai oleh guru menimbulkan perbedaan yang berarti bagi proses belajar.
3) Faktor Individu
   Faktor individu merupakan salah satu faktor yang sangat besar pengaruhnya terhadap hasil belajar seseorang.

b. Pengertian Hasil Belajar

Menurut Mulyono Abdurrahman, hasil belajar adalah kemampuan yang diperoleh anak setelah melalui kegiatan belajar.

[26] Slameto, Op. Cit, hal. 27

© Hak cipta milik UIN Suska Riau
State Islamic University of Sultan Syarif Kasim Riau
UIN SUSKA RIAU
Hak Cipta Dilindungi Undang-Undang
1. Dilarang mengutip sebagian atau seluruh karya tulis ini tanpa mencantumkan dan menyebutkan sumber:
a. Pengutipan hanya untuk kepentingan pendidikan, penelitian, penulisan karya ilmiah, penyusunan laporan, penulisan kritik atau tinjauan suatu masalah.
b. Pengutipan tidak merugikan kepentingan yang wajar UIN Suska Riau.
2. Dilarang mengumumkan dan memperbanyak sebagian atau seluruh karya tulis ini dalam bentuk apapun tanpa izin UIN Suska Riau.

Belajar itu sendiri merupakan suatu proses dari seseorang yang berusaha untuk memperoleh suatu bentuk perubahan perilaku yang relatif menetap.[27] Menurut Nana Sudjana, hasil belajar adalah kemampuan-kemampuan yang dimiliki siswa setelah dia menerima pengalaman belajarnya.[28] Menurut Horward Kingsley yang dikutip oleh Nana Sudjana hasil belajar dibagi dalam 3 macam, yaitu : (1) keterampilan dan kebiasaan, (2) Pengetahuan dan pengertian, (3) sikap dan cita-cita.[29]

Berdasarkan beberapa pengertian di atas, penulis berkesimpulan bahwa hasil belajar merupakan hasil yang dicapai siswa dalam belajar, yang menunjukkan taraf kemampuan siswa dalam mengikuti program belajar dalam waktu tertentu sesuai dengan kurikulum yang telah ditentukan. Hasil belajar ini sering dicerminkan sebagai hasil belajar yang menentukan berhasil tidaknya siswa dalam belajar.

Hasil belajar meliputi tiga aspek, yaitu:[30]

1) Aspek Kognitif, meliputi peubahan-perubahan dalam segi pengetahuan dan perkembangan keterampilan/kemampuan yang diperlukan untuk menggunakan pengetahuan tersebut.
2) Aspek efektif, meliputi perubahan-perubahan dalam sikap mental, perasaan dan kesadaran.
3) Aspek psikomotor, meliputi perubahan-perubahan dalam segi bentuk bentuk tindakan motorik.

[27] Mulyono Abdurrahman, Op.Cit, hal. 37-38.
[28] Nana Sudjana, *Penilaian Proses Belajar Mengajar*, (Bandung: PT. Remaja Rosda Karya, 2010), hal. 22.
[29] Zakia Darajat, dkk, *Metode Khusus pengajaran Agama Islam*, (Jakarta:PT. Bumi Aksara, 2008), hal. 197.
[30] Mulyono Abdurrahman, Op,Cit, hal. 38.

UIN SUSKA RIAU
© Hak cipta milik UIN Suska Riau
State Islamic University of Sultan Syarif Kasim Riau
Hak Cipta Dilindungi Undang-Undang
1. Dilarang mengutip sebagian atau seluruh karya tulis ini tanpa mencantumkan dan menyebutkan sumber:
a. Pengutipan hanya untuk kepentingan pendidikan, penelitian, penulisan karya ilmiah, penyusunan laporan, penulisan kritik atau tinjauan suatu masalah.
b. Pengutipan tidak merugikan kepentingan yang wajar UIN Suska Riau.
2. Dilarang mengumumkan dan memperbanyak sebagian atau seluruh karya tulis ini dalam bentuk apapun tanpa izin UIN Suska Riau.

Menurut Jhon M. Killer dalam Mulyono Abdurrahman hasil belajar itu dipengaruhi oleh dua faktor yaitu :[31]

1) Masukan pribadi, meliputi:
   a) Motivasi dan nilai-nilai
   b) Harapan untuk hasil (expectancy)
   c) Intelegensi dan penguasaan awal
   d) Evaluasi kognitif terhadap kewajaran atau keadilan konsekuensi.
2) Memasukkan yang berasal dari lingkungan, meliputi:
   a) Rancangan dan pengelolaan motivasional
   b) Rancangan dan pengelolaan kegiatan belajar
   c) Rancangan dan pengelolaan ulangan penguatan

Slameto berpendapat bahwa faktor-faktor yang mempengaruhi hasil belajar, yaitu :[32]

1) Faktor Internal, meliputi:
   a) Faktor jasmaniah, yang termasuk faktor jasmaniah yaitu faktor kesehatan dan cacat tubuh
   b) Faktor psikologis, yang tergolong dalam faktor psikologis antar lain: intelegensi perhatian, minat, bakat, motif, dan kematangan.
   c) Faktor kelelahan, kelelahan dapat dibedakan menjadi dua macam yaitu kelelahan jasmani dan kelelahan rohani
2) Faktor Eksternal, meliputi:
   a) Faktor keluarga, siswa yang belajar akan menerima pengaruh dari keluarga berupa: cara orangtua mendidik, hubungan antar anggota keluarga, suasana rumah tangga dan ekonomi rumah tangga.
   b) Faktor sekolah. Faktor sekolah yang mempengaruhi belajar ini mencakup metode mengajar, disiplin sekolah, standar pelajaran, keadaan gedung, metode belajar dengan tugas rumah.
   c) Faktor masyarakat. Masyarakat merupakan faktor eksternal yang juga berpengaruh terhadap hasil belajar siswa. Pengaruh itu terjadi karena keberadaan siswa dalam masyarakat.

Menurut Syaiful Bahri Djamarah dan Asmara indikator yang menjadi petunjuk suatu proses belajar mengajar dinggap berhasil, yaitu:[33]

[31]Slameto, Op.Cit, hal. 2.
[32] Slameto, Op.Cit, hal. 2.

© Hak cipta milik UIN Suska Riau
State Islamic University of Sultan Syarif Kasim Riau
UIN SUSKA RIAU
Hak Cipta Dilindungi Undang-Undang
1. Dilarang mengutip sebagian atau seluruh karya tulis ini tanpa mencantumkan dan menyebutkan sumber:
a. Pengutipan hanya untuk kepentingan pendidikan, penelitian, penulisan karya ilmiah, penyusunan laporan, penulisan kritik atau tinjauan suatu masalah.
b. Pengutipan tidak merugikan kepentingan yang wajar UIN Suska Riau.
2. Dilarang mengumumkan dan memperbanyak sebagian atau seluruh karya tulis ini dalam bentuk apapun tanpa izin UIN Suska Riau.

1) Daya serap terhadap bahan pengajaran yang diajarkan mencapai prestasi tinggi, baik secara individual maupun secara kelompok.
2) Perilaku yang digariskan dalam tujuan pembelajaran telah dicapai oleh siswa baik secara individual maupun kelompok. Keberhasilan proses belajar mengajar itu dibagi atas beberapa tingkat atau taraf, yaitu:[34]
   a) Istimewa (maksimal), apabila seluruh bahan yang akan diajarkan itu dapat dikuasai oleh siswa.
   b) Baik sekali (optimal), apabila sebagian besar (76% sampai 99%) bahan pelajaran yang diajarkan dapat dipahami siswa.
   c) Baik (minimal), apabila bahan pelajaran yang diajarkan hanya (60%
   d) sampai 75%) saja yang dikuasai siswa.
   e) Kurang, apabila bahan pelajaran yang diajarkan kurang dari (60%) dikuasai siswa.

Hasil belajar yang dicapai siswa melalui proses belajar mengajar yang optimal ditunjukkan dengan ciri-ciri sebagai berikut[35]:

1) Kepuasan dan kebanggaan yang dapat menumbuhkan motivasi intrinsik pada siswa. Siswa tidak mengeluh dengan prestasi yang rendah, ia akan berjuang lebih keras untuk

[33] Syaiful Bahri Djamarah dan Asmara Zain, Op.Cit, hal. 2.
[34] Ibid, hal. 121.
[35] Ibid, hal. 121

© Hak cipta milik UIN Suska Riau
State Islamic University of Sultan Syarif Kasim Riau
UIN SUSKA RIAU
Hak Cipta Dilindungi Undang-Undang
1. Dilarang mengutip sebagian atau seluruh karya tulis ini tanpa mencantumkan dan menyebutkan sumber:
a. Pengutipan hanya untuk kepentingan pendidikan, penelitian, penulisan karya ilmiah, penyusunan laporan, penulisan kritik atau tinjauan suatu masalah.
b. Pengutipan tidak merugikan kepentingan yang wajar UIN Suska Riau.
2. Dilarang mengumumkan dan memperbanyak sebagian atau seluruh karya tulis ini dalam bentuk apapun tanpa izin UIN Suska Riau.

memperbaikinya atau setidaknya mempertahankan apa yang telah tercapai.

2) Menambahkan keyakinan dan kemampuan dirinya, artinya ia tahu kemampuan dirinya dan percaya bahwa ia mempunyai potensi yang tidak kalah dari orang lain apabila ia berusaha sebagaimana mestinya.

3) Hasil belajar yang dicapai bernakna bagi dirinya sendiri, seperti akan tahan lama diingat, membentuk perilaku, bermanfaat untuk mempelajarinya aspek lain, kemauan dan kemampuan untuk belajar sendiri dan mengembangkan kreativitasnya.

4) Kemampuan siswa untuk mengontrol atau menilai dan mengendalikan diri terutama dalam menilai hasil yang dicapainya maupun menilai dan mengendalikan proses usaha belajar.

3. Pembelajaran Matematika Materi Volume Kubus dan Balok

Salah satu topik penting yang diajarkan dalam pembelajaran bangun ruang di sekolah dasar adalah volume kubus dan balok. Kegiatan yang berkaitan dengan volume kubus dan balok sesungguhnya telah sering dilakukan siswa dalam kehidupan sehari-hari, seperti mengisi bak mandi yang kosong dengan air sampai penuh, mengamati truk bermuatan pasir, mengisi kardus makanan dengan kotak kue yang berukuran kecil, sampai pada hal yang lebih kompleks seperti menghitung kekurangan kemasan

© Hak cipta milik UIN Suska Riau
State Islamic University of Sultan Syarif Kasim Riau
UIN SUSKA RIAU
Hak Cipta Dilindungi Undang-Undang
1. Dilarang mengutip sebagian atau seluruh karya tulis ini tanpa mencantumkan dan menyebutkan sumber:
a. Pengutipan hanya untuk kepentingan pendidikan, penelitian, penulisan karya ilmiah, penyusunan laporan, penulisan kritik atau tinjauan suatu masalah.
b. Pengutipan tidak merugikan kepentingan yang wajar UIN Suska Riau.
2. Dilarang mengumumkan dan memperbanyak sebagian atau seluruh karya tulis ini dalam bentuk apapun tanpa izin UIN Suska Riau.

paket barang yang perlu ditambahkan ke dalam mobil kontainer agar penuh. Pengalaman-pengalaman siswa yang berhubungan dengan kegiatan-kegiatan ini dapat menjadi titik awal mereka untuk mempelajari konsep volume balok dan kubus. Pada tingkat sekolah dasar, konsep tentang pengertian volume kubus dan balok perlu ditanamkan kepada siswa terlebih dahulu sebelum mereka melakukan investigasi terhadap penemuan cara mencari volume kubus dan balok itu sendiri. Konsep ini dapat ditanamkan dengan memberikan pengalaman bagaimana membandingkan dua benda dengan menanyakan mana yang lebih besar. Pembelajaran dapat dimulai dengan diskusi seperti dengan pertanyaan: mana yang biasanya lebih banyak membutuhkan air hingga penuh, bak mandi atau bak kamar kecil. Melalui diskusi interaktif, siswa akan mengemukakan ide jawaban sesuai dengan pengalaman yang telah mereka peroleh, seperti dengan menduga isi air yang lebih banyak ditinjau dari bentuk dan ukuran masing-masing jenis bak atau memperkirakan berapa kali mereka memindahkan air dari sumur ke kedua jenis bak itu.

Siswa perlu diberi pengalaman membandingkan isi benda-benda yang berguna untuk mencapai pemahaman tentang konsep volume. Setelah siswa paham tentang konsep volume kubus dan balok, pembelajaran dapat dilanjutkan dengan menginvestigasi bagaimana cara menemukan volume kubus dan balok. Media seperti kubus satuan dapat digunakan sebagai unit terkecil pembentuk sebuah bangun ruang seperti balok/kubus. Dengan mengidentifikasi hubungan panjang, lebar, tinggi

© Hak cipta milik UIN Suska Riau
State Islamic University of Sultan Syarif Kasim Riau
UIN SUSKA RIAU
Hak Cipta Dilindungi Undang-Undang
1. Dilarang mengutip sebagian atau seluruh karya tulis ini tanpa mencantumkan dan menyebutkan sumber:
a. Pengutipan hanya untuk kepentingan pendidikan, penelitian, penulisan karya ilmiah, penyusunan laporan, penulisan kritik atau tinjauan suatu masalah.
b. Pengutipan tidak merugikan kepentingan yang wajar UIN Suska Riau.
2. Dilarang mengumumkan dan memperbanyak sebagian atau seluruh karya tulis ini dalam bentuk apapun tanpa izin UIN Suska Riau.

balok/kubus dengan banyak kubus satuan yang dibutuhkan untuk memenuhi sebuah model balok/kubus, diharapkan siswa dapat menemukan sendiri rumus volume balok dan kubus.

4. Hubungan Pendekatan PMRI dengan Hasil Belajar Pembelajaran Matematika Volume Balok dan Kubus

Menurut Wijaya Pendidikan Matematika Realistik Indonesia merupakan salah satu pendekatan pembelajaran matematika yang berorientasi pada siswa, bahwa matematika adalah aktivitas manusia dan matematika harus dihubungkan secara nyata terhadap konteks kehidupan sehari-hari siswa ke pengalaman belajar berorientasi pada hal-hal yang *real* (nyata)[36]

Dalam Pendidikan Matematika Realistik Indonesia (PMRI), masalah-masalah sehari-sehari yang telah dikemukakan di atas dapat menjadi konteks untuk mulai membelajarkan siswa tentang konsep volume balok dan kubus sampai pada menemukan rumus volume bangun ruang. Peran masalah-masalah tersebut sebagai konteks dalam hal ini seperti konteks berperan sebagai alat untuk membentuk konsep *(concept forming)*, yang dalam hal ini konsep pengertian volume bangun ruang, dan konteks sebagai alat untuk mengembangkan model *(model forming)*, yang dalam hal ini adalah strategi-strategi untuk menemukan kembali rumus atau cara untuk mencari volume bangun ruang.

[36] Wijaya, Ariyadi. 2012. *Pendidikan Matematika Realistik Suatu Alternatif Pendekatan Pembelajaran Matematika.* Yokyakarta : Graha Ilmu hal. 20

UIN SUSKA RIAU
© Hak cipta milik UIN Suska Riau
State Islamic University of Sultan Syarif Kasim Riau
Hak Cipta Dilindungi Undang-Undang
1. Dilarang mengutip sebagian atau seluruh karya tulis ini tanpa mencantumkan dan menyebutkan sumber:
a. Pengutipan hanya untuk kepentingan pendidikan, penelitian, penulisan karya ilmiah, penyusunan laporan, penulisan kritik atau tinjauan suatu masalah.
b. Pengutipan tidak merugikan kepentingan yang wajar UIN Suska Riau.
2. Dilarang mengumumkan dan memperbanyak sebagian atau seluruh karya tulis ini dalam bentuk apapun tanpa izin UIN Suska Riau.

Berdasarkan kajian para ahli tersebut, metode yang dapat meningkatkan hasil belajar siswa salah satunya adalah pendekatan pendidikan matematika realisti indonesia. Dengan menggunakan pendekatan ini dapat memacu siswa untuk berkompetisi secara positif yang membuat siswa semangat untuk belajar dan siswa juga dapat memahami materi sehingga hasil belajar siswa dapat meningkat dari sebelumnya.

B. Konsep Operasional

Dalam penelitian ini ada dua variabel yang akan digunakan yaitu Pendidikan Matematika Realistik Indonesia (PMRI) dan hasil belajar matematika materi volume balok dan kubus. Adapun langkah-langkah penerapan Pendidikan Matematika Realistik Indonesia (PMRI) adalah sebagai berikut:

1. Guru menjelaskan tentang unsur-unsur balok dan kubus yang berkaitan dengan ukuran yaitu sisi, panjang, lebar, dan tinggi.
2. Guru menjelaskan tentang bentuk-bentuk benda sekitar yang menyerupai balok dan kubus
3. Guru mengajukan masalah yang berkaitan dengan masalah yang ada pada lembar kerja kelompok
4. Guru meminta siswa untuk duduk secara berkelompok
5. Guru meminta siswa untuk menemukan volume balok dan kubus dengan memahami masalah.

© Hak cipta milik UIN Suska Riau
State Islamic University of Sultan Syarif Kasim Riau
UIN SUSKA RIAU
Hak Cipta Dilindungi Undang-Undang
1. Dilarang mengutip sebagian atau seluruh karya tulis ini tanpa mencantumkan dan menyebutkan sumber:
a. Pengutipan hanya untuk kepentingan pendidikan, penelitian, penulisan karya ilmiah, penyusunan laporan, penulisan kritik atau tinjauan suatu masalah.
b. Pengutipan tidak merugikan kepentingan yang wajar UIN Suska Riau.
2. Dilarang mengumumkan dan memperbanyak sebagian atau seluruh karya tulis ini dalam bentuk apapun tanpa izin UIN Suska Riau.

6. Guru meminta siswa untuk menyajikan jawaban LKS dan menanggapi jawaban dari kelompok lain
7. Guru meminta siswa membuat kesimpulan penguatan tentang volum balok dan kubus.

Hasil belajar adalah kemampuan yang diperoleh anak setelah melalui kegiatan belajar. Belajar itu sendiri merupakan suatu proses dari seseorang yang berusaha untuk memperoleh suatu bentuk perubahan perilaku yang relatif menetap. Hasil belajar yang dicapai siswa melalui proses belajar mengajar yang optimal ditunjukkan dengan ciri-ciri sebagai berikut:

1. Kepuasan dan kebanggaan yang dapat menumbuhkan motivasi intrinsik pada siswa. Siswa tidak mengeluh dengan prestasi yang rendah, ia akan berjuang lebih keras untuk memperbaikinya atau setidaknya mempertahankan apa yang telah tercapai.
2. Menambahkan keyakinan dan kemampuan dirinya, artinya ia tahu kemampuan dirinya dan percaya bahwa ia mempunyai potensi yang tidak kalah dari orang lain apabila ia berusaha sebagaimana mestinya.
3. Hasil belajar yang dicapai bernakna bagi dirinya sendiri, seperti akan tahan lama diingat, membentuk perilaku, bermanfaat untuk mempelajarinya aspek lain, kemauan dan kemampuan untuk belajar sendiri dan mengembangkan kreativitasnya.
4. Kemampuan siswa untuk mengontrol atau menilai dan mengendalikan diri terutama dalam menilai hasil yang dicapainya maupun menilai dan mengendalikan proses usaha belajar

© Hak cipta milik UIN Suska Riau
State Islamic University of Sultan Syarif Kasim Riau
UIN SUSKA RIAU
Hak Cipta Dilindungi Undang-Undang
1. Dilarang mengutip sebagian atau seluruh karya tulis ini tanpa mencantumkan dan menyebutkan sumber:
a. Pengutipan hanya untuk kepentingan pendidikan, penelitian, penulisan karya ilmiah, penyusunan laporan, penulisan kritik atau tinjauan suatu masalah.
b. Pengutipan tidak merugikan kepentingan yang wajar UIN Suska Riau.
2. Dilarang mengumumkan dan memperbanyak sebagian atau seluruh karya tulis ini dalam bentuk apapun tanpa izin UIN Suska Riau.

UIN SUSKA RIAU
Hak Cipta Dilindungi Undang-Undang
1. Dilarang mengutip sebagian atau seluruh karya tulis ini tanpa mencantumkan dan menyebutkan sumber:
a. Pengutipan hanya untuk kepentingan pendidikan, penelitian, penulisan karya ilmiah, penyusunan laporan, penulisan kritik atau tinjauan suatu masalah.
b. Pengutipan tidak merugikan kepentingan yang wajar UIN Suska Riau.
2. Dilarang mengumumkan dan memperbanyak sebagian atau seluruh karya tulis ini dalam bentuk apapun tanpa izin UIN Suska Riau.
© Hak cipta milik UIN Suska Riau
State Islamic University of Sultan Syarif Kasim Riau

C. Penelitian yang Relevan

Setelah penulis membaca dan mempelajari bebrapa karya ilmiah, maka penulis menemukan penelitian yang relevandalm penelitian ini,diantaranya sebagai berikut:

1. Penelitian yang dilakukan oleh Andesty Dwi Ningtias tahun 2014 yang berjudul "Pengaruh Model Pembelajaran *Realistic Mathematics Education* terhadap Hasil Belajar dan Nilai Karakter Matematika Siswa Kelas V SDN 05 Kota Bengkulu". Hasil penelitian menunjukkan terdapat pengaruh model pembelajaran *RME* terhadap hasil belajar ranah kognitif dan nilai karakter Matematika siswa. Hal ini dilihat berdasarkan hasil uji hipotesis pada peningkatan hasil belajar siswa diperoleh bahwa thitung 2,33 > t tabel 1,99 artinya terdapat perbedaan hasil belajar yang signifikan pada ranah kognitif siswa antara model pembelajaran *RME* dan model pembelajaran ekspositori, serta berdasarkan hasil uji hipotesis pada nilai karakter Matematika siswa diperoleh bahwa t hitung 2,10 > ttabel 1,99 artinya terdapat perbedaan nilai karakter Matematika siswa yang signifikan antara model pembelajaran *RME* dan model pembelajaran ekspositori. Persamaan dari penelitian ini adalah sama-sama menggunakan penelitian eksperimen. Sedangkan yang menjadi perbedaan adalah Penelitian Andesty Dwi Ningtias menggunakan model pembelajaran ekspositori, sedangkan penulis tidak menggunakan model.[37]
2. Penelitian yang dilakukan oleh I Made Edi Narayana tahun 2013 yang berjudul "Pengaruh Pendekatan Pembelajaran *RME* terhadap Aktivitas

[37] Andesty Dwi Ningtias, *Pengaruh Model Pembelajaran Realistic Mathematics Education terhadap Hasil Belajar dan Nilai Karakter Matematika Siswa Kelas V SDN 05 Kota Bengkulu*, (2014)

Belajar Matematika Pada jarring-jaring balok dan kubus Siswa Kelas IV SD Gugus I Gusti Ngurah Rai. Hasil analisis data menunjukkan bahwa terdapat perbedaan yang signifikan hasil belajar matematika pada bilangan bulat siswa yang dibelajarkan menggunakan pendekatan pembelajaran RME dibandingkan dengan siswa yang dibelajarkan menggunakan pembelajaran konvensional. Hasil uji hipotesis diperoleh thitung sebesar 4,23, sedangkan nilai ttabel adalah 1,66. Dari perhitungan tersebut dapat diketahui bahwa thitung > ttabel (4,23>1,66). Persamaan dari penelitian ini adalah sama-sama menggunakan penelitian eksperimen. Sedangkan yang menjadi perbedaan adalah Penelitian I Made Edi Narayana meneliti tentang Aktivitas Siswa, sedangkan penulis meneliti tentang Hasil Belajar.[38]

D. Hipotesis Penelitian

Berdasarkan kajian teori dan kerangka konseptual yang telah dikemukakan, maka rumusan hipotesis penelitian ini adalah sebagai berikut:

Ho : tidak terdapat pengaruh yang signifikan pendekatan Matematika Realistik Indonesia (PMRI) terhadap hasil belajar volum balok dan kubus kelas V SDN 01 Baringin Anam

Ha : terdapat pengaruh yang signifikan pendekatan Pendidikan Matematika Realistik Indonesia (PMRI) terhadap hasil belajar volum balok dan kubus kelas V SDN 01 Baringin Anam

[38] Andesty Dwi Ningtias, *Pengaruh Model Pembelajaran Realistic Mathematics Education terhadap Hasil Belajar dan Nilai Karakter Matematika Siswa Kelas V SDN 05 Kota Bengkulu*, (2014)

© Hak cipta milik UIN Suska Riau
State Islamic University of Sultan Syarif Kasim Riau
UIN SUSKA RIAU
Hak Cipta Dilindungi Undang-Undang
1. Dilarang mengutip sebagian atau seluruh karya tulis ini tanpa mencantumkan dan menyebutkan sumber:
a. Pengutipan hanya untuk kepentingan pendidikan, penelitian, penulisan karya ilmiah, penyusunan laporan, penulisan kritik atau tinjauan suatu masalah.
b. Pengutipan tidak merugikan kepentingan yang wajar UIN Suska Riau.
2. Dilarang mengumumkan dan memperbanyak sebagian atau seluruh karya tulis ini dalam bentuk apapun tanpa izin UIN Suska Riau.

UIN SUSKA RIAU
Hak Cipta Dilindungi Undang-Undang
1. Dilarang mengutip sebagian atau seluruh karya tulis ini tanpa mencantumkan dan menyebutkan sumber:
a. Pengutipan hanya untuk kepentingan pendidikan, penelitian, penulisan karya ilmiah, penyusunan laporan, penulisan kritik atau tinjauan suatu masalah.
b. Pengutipan tidak merugikan kepentingan yang wajar UIN Suska Riau.
2. Dilarang mengumumkan dan memperbanyak sebagian atau seluruh karya tulis ini dalam bentuk apapun tanpa izin UIN Suska Riau.
© Hak cipta milik UIN Suska Riau
State Islamic University of Sultan Syarif Kasim Riau

BAB III

METODE PENELITIAN

A. Jenis Penelitian

Pendekatan penelitian yang digunakan dalam penelitian ini adalah pendekatan kuantitatif dengan data yang dikumpulkan berupa angka-angka dengan analisis data menggunakan statistik. Penelitian kuantitatif memiliki berbagai metode penelitian, metode yang digunakan pada penelitian ini adalah metode eksperimen, dengan jenis penelitian *quasi exsperimen*, yaitu "penelitian yang tidak sepenuhnya mengontrol variabel yang ditelitinya.[39] Dalam penelitian ini, peneliti ikut serta dalam penelitian yaitu dengan cara mengajar di sekolah tersebut.

Adapun desain penelitian yang digunakan adalah penelitian ini adalah *Pretest-Posttest Control Qroup Design* dimana sebelum dilakukan penelitian kedua kelompok diberi pretest untuk mengetahui keadaan awal kedua kelompok.[40] Dalam desain ini, pada kelas eksperimen diberi perlakuan tertentu dengan penggunaan pendekatan PMRI sedangkan kelompok kontrol dengan pendekatan konvensional (-). Penelitian ini diilustrasikan sebagai berikut :

Tabel III.1
Desain Penelitian

Kelompok	*Pre-test*	Perlakuan	*Post-test*
Eksperimen	O_1	X	O_2
Kontrol	O_3	-	O_4

[39] Sukardi. (2010). *Metode Penelitian Pendidikan Kompetensi dan Prakteknya.* Jakarta:Bumi Aksara. Hal. 26

[40] Sugiyono. (2012).*Metode Penelitian Pendidikan*.Bandung:Alfabeta. Hal. 116

Keterangan :

X : perlakuan yang diberikan (Pendekatan PMRI)
O_1 : pretest yang diberikan pada kelas eksperimen
O_2 : posttest yang diberikan pada kelas eksperimen
O_3 : pretest yang diberikan pada kelas kontrol
O_4 : posttest yang diberikan pada kelas control

Pemberian pretest dilakukan sebelum diadakan perlakuan pada kelompok eksperimen maupun kelompok kontrol untuk mengetahui apakah kedua kelompok memiliki data yang normal dan homogen,serta mengetahui keadaan awal kedua kelompok apakah berbeda atau tidak. Sehingga jika hasil perstest telah diuji, dan kedua kelompok memiliki data yang normal dan homogen, serta keadaan kedua kelompok tidak berbeda secara signifikan maka pembelajaran dengan pemberian perlakuan pada kelompok eksperimen dan pembelajaran yang bersifat konvensional dapat dilakukan. Pemberian posttest dimaksudkan untuk melihat hasil dari perlakuan (X) yang diberikan. Hal ini dilakukan dengan cara mencari perbedaan skor $O_2 - O_1$. Sedangkan pada kelompok kontrol (O_4- O_3) perbedaan yang terjadi bukan karena perlakuan namun akan memberikan gambaran lebih baik akibat perlakuan X, setelah dilakukannya perhitungan selisih O_3- O_1.

B. Tempat dan Waktu Penelitian

Penelitian ini akan dilaksanakan di SD Negeri 01 Baringin Anam Kabupaten Agam dengan pertimbangan sebagai berikut : (1) sekolah sudah menggunakan kurikulum 2013 sehingga penulis dapat melakukan penelitian di sekolah tersebut, (2) pihak guru dan sekolah mau menerima pembeharuan pelaksanaan kegiatan pembelajaran demi kemajuan pendidikan di masa depan,

© Hak cipta milik UIN Suska Riau
State Islamic University of Sultan Syarif Kasim Riau
UIN SUSKA RIAU
Hak Cipta Dilindungi Undang-Undang
1. Dilarang mengutip sebagian atau seluruh karya tulis ini tanpa mencantumkan dan menyebutkan sumber:
a. Pengutipan hanya untuk kepentingan pendidikan, penelitian, penulisan karya ilmiah, penyusunan laporan, penulisan kritik atau tinjauan suatu masalah.
b. Pengutipan tidak merugikan kepentingan yang wajar UIN Suska Riau.
2. Dilarang mengumumkan dan memperbanyak sebagian atau seluruh karya tulis ini dalam bentuk apapun tanpa izin UIN Suska Riau.

(3) memungkinkan untuk pengambilan data penelitian. Penelitian ini akan dilaksanakan pada semester II tahun ajaran 2018/2019.

C. Populasi dan Sampel

Populasi penelitian ini adalah siswa kelas V SDN Baringin Anam, tahun akademik 2018-2019. Jumlah siswa kelas V SDN Baringin Anam adalah 156 siswa. Ini terdiri dari 5 kelas. Dalam penelitian ini, penulis menggunakan cluster sampling sebagai cara untuk memilih sampel populasi. Dalam cluster sampling, penulis memilih sampel berdasarkan pengetahuan tentang kelompok itu sendiri. Menurut Kothari, cluster sampling didefinisikan sebagai berikut;

"Jika total area yang diminati besar, maka cara mudah untuk mengambil sampel adalah dengan membagi area menjadi sejumlah area yang lebih kecil dan kemudian secara acak memilih sejumlah area yang lebih kecil ini (biasanya disebut cluster), dengan sampel akhir yang terdiri dari semua (atau sampel) unit di area atau cluster kecil ini."[41]

Setelah menentukan kedua kelas sebagai sampel populasi dengan menggunakan lotere,penulis menyiapkan lima gulungan kertas yang ditulis masing-masing kelas kemudian penulis memasukkannya ke dalam botol. Setelah itu, penulis mengeluarkan dua gulungan kertas. Akhirnya, penulis memilih kelas VA dan VB sebagai sampel populasi. Berdasarkan studi pendahuluan dengan bertanya pada guru, kedua kelas homogen untuk total siswa di kelas bahkan prestasi dalam belajar.

[41] C. R. Kothari. *Research Methodology Methods and Techniques [Electronic Book]*. Jaipur: New Age International Publication, 2004. Hal. 65

UIN SUSKA RIAU
© Hak cipta milik UIN Suska Riau
State Islamic University of Sultan Syarif Kasim Riau
Hak Cipta Dilindungi Undang-Undang
1. Dilarang mengutip sebagian atau seluruh karya tulis ini tanpa mencantumkan dan menyebutkan sumber:
a. Pengutipan hanya untuk kepentingan pendidikan, penelitian, penulisan karya ilmiah, penyusunan laporan, penulisan kritik atau tinjauan suatu masalah.
b. Pengutipan tidak merugikan kepentingan yang wajar UIN Suska Riau.
2. Dilarang mengumumkan dan memperbanyak sebagian atau seluruh karya tulis ini dalam bentuk apapun tanpa izin UIN Suska Riau.

Table III.2
Populasi dan Sampel Kelas V di SD 01 Baringin Anam

No.	Kelas	Total	Keterangan
1	Total Populasi	156	Populasi
2	V.A	30	Sampel (kelas eksperimen)
3	V.B	30	Sampel (kelas kontrol)

Sumber: Dokumentasi Sekolah Dasar Negeri 01 Baringin Anam

D. Instrumen Pengumpulan Data

Instrumen adalah alat yang digunakan dalam mengumpulkan data. Instrumen penelitian adalah suatu alat yang digunakan untuk mengukur fenomena alam maupun sosial yang diamati.[42] Salah satu tujuan dibuatnya instrumen adalah untuk memperoleh data dan informasi yang lengkap mengenai hal-hal yang ingin dikaji. Instrumen dalam penelitian ini berupa lembar tes hasil belajar. Tes yang digunakan dalam mengukur hasil belajar siswa berupa soal tes objektif yang berbentuk pilihan ganda. Tes diberikan setelah dilakukan kegiatan pembelajaran *(posttest)*. Lembar tes yang digunakan pada penelitian ini untuk mengetahui hasil belajar siswa pada ranah kognitif dengan materi yang berkaitan dengan balok dan kubus.

Lembar tes diberikan kepada kedua kelas sampel dan waktu pelaksanaan pengambilan data (penelitian) dilakukan sesuai dengan jadwal pelajaran Matematika di sekolah.

E. Teknik Pengumpulan Data

Pengumpulan data dilakukan di SD Negeri 01 Baringin Anam di kelas V pada semester genap tahun ajaran 2018/2019. Teknik pengumpulan data yang digunakan pada penelitian ini adalah tes dan dokumentasi.

[42] Sugiyono. (2012).*Metode Penelitian Pendidikan*.Bandung:Alfabeta. Hal. 110

UIN SUSKA RIAU
Hak Cipta Dilindungi Undang-Undang
1. Dilarang mengutip sebagian atau seluruh karya tulis ini tanpa mencantumkan dan menyebutkan sumber:
a. Pengutipan hanya untuk kepentingan pendidikan, penelitian, penulisan karya ilmiah, penyusunan laporan, penulisan kritik atau tinjauan suatu masalah.
b. Pengutipan tidak merugikan kepentingan yang wajar UIN Suska Riau.
2. Dilarang mengumumkan dan memperbanyak sebagian atau seluruh karya tulis ini dalam bentuk apapun tanpa izin UIN Suska Riau.
© Hak cipta milik UIN Suska Riau
State Islamic University of Sultan Syarif Kasim Riau
UIN SUSKA RIAU

UIN SUSKA RIAU
Hak Cipta Dilindungi Undang-Undang
1. Dilarang mengutip sebagian atau seluruh karya tulis ini tanpa mencantumkan dan menyebutkan sumber:
a. Pengutipan hanya untuk kepentingan pendidikan, penelitian, penulisan karya ilmiah, penyusunan laporan, penulisan kritik atau tinjauan suatu masalah.
b. Pengutipan tidak merugikan kepentingan yang wajar UIN Suska Riau.
2. Dilarang mengumumkan dan memperbanyak sebagian atau seluruh karya tulis ini dalam bentuk apapun tanpa izin UIN Suska Riau.
© Hak cipta milik UIN Suska Riau
State Islamic University of Sultan Syarif Kasim Riau

1. Observasi

Observasi adalah pengamatan yang dilakukan secara langsung terhadap aktivitas guru dan siswa dalam proses pembelajaran dengan penerapan pendekatan pendidikan matematika realistik indonesia. Setelah data terkumpul melalui observasi, data tersebut dapat diolah dengan menggunakan rumus persentase, yaitu sebagai berikut[43]:

$$P = \frac{F}{N} x100\%$$

Keterangan:

F = Frekuensi yang sedang dicari persentasenya
N = Number of Cases (jumlah frekuensi)
P = Angka persentase
100% = Bilangan tetap

Dalam menentukan kriteria penilaian tentang hasil penelitian, maka dilakukan pengelompokkan atas 5 kriteria penilaian yaitu Sangat Baik, Baik, Cukup, Kurang, Kurang Sekali. Adapun kriteria persentase tersebut yaitu sebagai berikut[44]:

Tabel III.3
Kriteria Persentase Aktivitas Guru dan Siswa

No	Skala	Kategori
1	86% - 100%	Sangat baik
2	76% - 85%	Baik
3	60% -75%	Cukup
4	55% -59%	Kurang
5	Kurang dari 54%	Kurang Sekali

[43] Anas Sudijono, *Pengantar Statistik Pendidikan*, (Jakarta: Raja Grafindo Persada, 2004) hal.43.
[44] Ngalim Purwanto, *Prinsip-prinsip dan Teknik Evaluasi Pengajaran*, (Jakarta: 2004). Hal.103

UIN SUSKA RIAU
Hak Cipta Dilindungi Undang-Undang
1. Dilarang mengutip sebagian atau seluruh karya tulis ini tanpa mencantumkan dan menyebutkan sumber:
a. Pengutipan hanya untuk kepentingan pendidikan, penelitian, penulisan karya ilmiah, penyusunan laporan, penulisan kritik atau tinjauan suatu masalah.
b. Pengutipan tidak merugikan kepentingan yang wajar UIN Suska Riau.
2. Dilarang mengumumkan dan memperbanyak sebagian atau seluruh karya tulis ini dalam bentuk apapun tanpa izin UIN Suska Riau.
© Hak cipta milik UIN Suska Riau
State Islamic University of Sultan Syarif Kasim Riau

2. Tes

Tes hasil belajar berupa tes yang disusun secara terencana untuk mengungkap performasi maksimal subjek dalam menguasai bahan-bahan atau materi yang telah diajarkan, yang berupa ulangan-ulangan harian. Teknik ini digunakan untuk memperoleh hasil belajar siswa pada kelas eksperimen dan kelas kontrol sebelum penerapan pendekatan pendidikan matematika realistik indonesia yang diperoleh dari nilai pretest siswa. Sedangkan data tentang hasil belajar siswa setelah penerapan pendekatan pendidikan matematika realistik indonesia diperoleh melalui lembar tes yang dilakukan pada akhir pertemuan atau posttest.

3. Dokumentasi

Dokumentasi dalam penelitian ini digunakan untuk memperkuat data penelitian. Data dokumentasi berupa foto yang memuat kegiatan penelitian, lembar jawaban *pretest* dan *posttest* serta daftar nilai siswa.

4. Validitas Butir Soal

Menurut Arikunto validitas adalah suatu ukuran yang menunjukkan tingkat-tingkat kevalidan atau kesahihan suatu instrument".[45] Sejalan dengan Abidin validitas tes adalah ketepatan tes mengukur obyek yang diukur".[46]

Pengujian validitas dilakukan dengan membandingkan r_{hitung} (tabel *corrected item-total correlation*) dengan r_{tabel} (tabel *product moment)* dengan signifikan 0,05 untuk *degree of freedom* (df) = n-2. Suatu butir

[45] *Ibid*. Hal. 120
[46] Abidin,Zainal. (2016). *Bahan Ajar Evaluasi Pembelajaran di Sekolah Dasar*. Tidak diterbitkan. Hal. 22

soal dinyatakan valid apabila $r_{hitung} > r_{tabel}$. Jumlah soal untuk materi volum kubus dan balok adalah 20 item soal pilihan ganda. Berdasarkan hasil analisis data dengan menggunakan SPSS 17 semua item soal dinyatakan valid karena semua hasil r_{hitung} lebih besar daripada r_{tabel} (Hasil uji validitas dapat dilihat pada lampiran). Sedangkan untuk *degree of freedom* (df) adalah 32 karena jumlah sampel yang digunakan untuk menguji validitas soal adalah 32 orang siswa. Untuk *degree of freedom* (df) adalah = 32-2 = 30. Jadi r_{tabel} (tabel *product moment)* dengan signifikan 0,05 untuk *degree of freedom* (df) 30 diperoleh r_{tabel} sebesar 0.39. Jadi dalam penelitian ini untuk jumlah item soal yang digunakan adalah 20 soal pilihan ganda.

5. Reliabilitas Soal

Reliabilitas sebenarnya merupakan alat untuk mengukur suatu instrumen yang merupakan indikator dari variabel atau konstruk.[47] Suatu instrumen dikatakan reliabel atau handal jika jawaban seseorang terhadap pertanyaan adalah konsisten atau stabil dari waktu ke waktu. Rumus yang digunakan untuk menguji reliabilitas instrument adalah kuesioner Alfa dari *Alpha Cronbach*.Jika variabel memiliki nilai ≥ 0,6 maka variabel tersebut dapat dikatakan reliabel. Semua item soal dinyatakan reliabel karena nilai *Cronbach's Alpha* lebih dari 0,6. yaitu 0.727 > 0.6. Jadi instrumen untuk item soal pilihan ganda tentang materi volum kubus dan balok dapat digunakan sebagai instrumen penelitian.

[47] Hal:47

UIN SUSKA RIAU
© Hak cipta milik UIN Suska Riau
State Islamic University of Sultan Syarif Kasim Riau
Hak Cipta Dilindungi Undang-Undang
1. Dilarang mengutip sebagian atau seluruh karya tulis ini tanpa mencantumkan dan menyebutkan sumber:
a. Pengutipan hanya untuk kepentingan pendidikan, penelitian, penulisan karya ilmiah, penyusunan laporan, penulisan kritik atau tinjauan suatu masalah.
b. Pengutipan tidak merugikan kepentingan yang wajar UIN Suska Riau.
2. Dilarang mengumumkan dan memperbanyak sebagian atau seluruh karya tulis ini dalam bentuk apapun tanpa izin UIN Suska Riau.

F. Teknik Analisis Data

Sebelum dilakukan pengujian analisis data, terlebih dahulu akan diadakan uji prasyarat analisis yakni dengan pengujian normalitas dan homogenitas antara subyek pada kelompok eksperimen dan kelompok kontrol.

1. Uji normalitas

Uji normalitas dilakukan untuk mengetahui apakah data kedua kelompok sampel berdistribusi normal atau tidak. Jika sampel berdistribusi normal maka populasi juga berdistribusi normal.

2. Uji homogenitas

Uji homogenitas merupakan sebuah uji statistik yang harus dilakukan untuk mengetahui apakah kedua kelompok sampel mempunyai varians yang sama atau tidak. Uji homogenitas merupakan sebuah uji statistik yang harus dilakukan untuk mengetahui apakah kedua kelompok sampel mempunyai varians yang sama atau tidak. Uji homogenitas yang akan digunakan pada penelitian ini adalah uji F, yaitu membandingan varians dengan rumus:[48]

$$F=\frac{Varians\ terbesar}{Varians\ terkecil}$$

Setelah nilai F_{hitung} di dapat dilakukan perbandingan dengan F_{tabel}, cara menentukan F_{tabel} adalah dengan rumus:

dk pembilang = n-1 (untuk varians terbesar)

dk penyebut = n-1(untuk varians terkecil)

[48] Riduwan. (2011). *Belajar Mudah Penelitian untuk Guru-Karyawan dan Penelitin Pemula.* Bandung : Alfabeta. Hal. 98

© Hak cipta milik UIN Suska Riau
State Islamic University of Sultan Syarif Kasim Riau
UIN SUSKA RIAU
Hak Cipta Dilindungi Undang-Undang
1. Dilarang mengutip sebagian atau seluruh karya tulis ini tanpa mencantumkan dan menyebutkan sumber:
a. Pengutipan hanya untuk kepentingan pendidikan, penelitian, penulisan karya ilmiah, penyusunan laporan, penulisan kritik atau tinjauan suatu masalah.
b. Pengutipan tidak merugikan kepentingan yang wajar UIN Suska Riau.
2. Dilarang mengumumkan dan memperbanyak sebagian atau seluruh karya tulis ini dalam bentuk apapun tanpa izin UIN Suska Riau.

Dengan taraf sifnifikan 0,05. Perbandingan F_{hitung} dengan F_{tabel} menggunakan ketentuan sebagai berikut:

a. Jika,F hitung > F tabel, berarti varians-varians Tidak Homogen

b. Jika,F hitung ≤ F tabel, berarti varians-varians Homogen

3. Uji Hipotesis

Menurut Riduwan untuk analisis statistik terhadap dua sampel independen bila jenis data yang akan dianalisis berskala interval atau rasio, atau jika simpangan baku populasi tidak diketahui, data berdistribusi normal dan variansi kedua data homogen maka dapat menggunakan uji t, namun bila data berdistribusi tidak normal dan variansi kedua data tidak homogen maka digunakan uji-t.[49]

$$to = \frac{Mx - My}{\sqrt{\left(\frac{SDx}{\sqrt{N-1}}\right)^2 + \left(\frac{SDy}{\sqrt{N-1}}\right)^2}}$$

Keterangan:

Mx : Rata-rata nilai posttest kelas eksperimen
My : Rata-rata nilai posttest kelas kontrol
SDx : Standar deviasi kelas eksperimen
SDy : Standar deviasi kelas kontrol
N : Jumlah Siswa[50]

[49] *Ibid.* Hal. 280
[50] Hartono. *Statistik Untuk penelitian*. (Yogyakarta: Pustaka Pelajar, 2004) Hal. 208

UIN SUSKA RIAU
© Hak cipta milik UIN Suska Riau
State Islamic University of Sultan Syarif Kasim Riau
Hak Cipta Dilindungi Undang-Undang
1. Dilarang mengutip sebagian atau seluruh karya tulis ini tanpa mencantumkan dan menyebutkan sumber:
a. Pengutipan hanya untuk kepentingan pendidikan, penelitian, penulisan karya ilmiah, penyusunan laporan, penulisan kritik atau tinjauan suatu masalah.
b. Pengutipan tidak merugikan kepentingan yang wajar UIN Suska Riau.
2. Dilarang mengumumkan dan memperbanyak sebagian atau seluruh karya tulis ini dalam bentuk apapun tanpa izin UIN Suska Riau.

UIN SUSKA RIAU
Hak Cipta Dilindungi Undang-Undang
1. Dilarang mengutip sebagian atau seluruh karya tulis ini tanpa mencantumkan dan menyebutkan sumber:
a. Pengutipan hanya untuk kepentingan pendidikan, penelitian, penulisan karya ilmiah, penyusunan laporan, penulisan kritik atau tinjauan suatu masalah.
b. Pengutipan tidak merugikan kepentingan yang wajar UIN Suska Riau.
2. Dilarang mengumumkan dan memperbanyak sebagian atau seluruh karya tulis ini dalam bentuk apapun tanpa izin UIN Suska Riau.
© Hak cipta milik UIN Suska Riau
State Islamic University of Sultan Syarif Kasim Riau

BAB V

SIMPULAN DAN SARAN

A. Simpulan

Berdasarkan penyajian data dan analisis data tentang pengaruh yang Pendidikan Matematika Realistik Indonesia (PMRI) terhadap hasil belajar siswa dalam pembelajaran volum balok dan kubus. Hal ini terlihat dari hasil uji t-test yaitu 4.404. Nilai 4.404 lebih besar dari pada "t" tabel pada signifikan presentase 5% = 2.00. Jadi dapat disimpulkan bahwa 2.00 < 4.404. Hal ini berarti bahwa Ha diterima dan Ho ditolak. Berdasarkan uraian di atas, maka rumusan masalah yang diajukan juga dapat terjawab, yaitu ada pengaruh yang signifikan antara penggunaan pendekatan Pendidikan Matematika Realistik Indonesia terhadap hasil belajar siswa kelas V Sekolah Dasar Negeri 01 Baringin Anam Kecamatan Baso Kabupaten Agam.

B. Saran

Berdasarkan hasil penelitian yang dilakukan, maka penulis dapat memberikan saran sebagai berikut:

1. Kepada guru-guru Sekolah Dasar Negeri 01 Baringin Anam khususnya guru bidang studi Matematika diharapkan dapat memepertahankan bahkan terus meningkatkan penggunaan pendekatan Pendidikan Matematika Realistik Indonesia ketika proses pembelajaran, agar hasil belajar siswa dalam pembelajaran semakin meningkat.

2. Bagi sekolah, disarankan agar pendekatan Pendidikan Matematika Realistik Indonesia dapat dijadikan salah satu alternatif pembelajaran yang berpengaruh terhadap hasil belajar siswa.
3. Bagi siswa-siswi Sekolah Dasar Negeri 01 Baringin Anam agar dapat meningkatkan hasil belajar dan rajin serta bersungguh-sungguh dalam proses penbelajaran, dengan menunjukkan perhatian dan semangat belajar yang tinggi, agar pembelajaran yang dilaksanakan memperoleh hasil yang maxsimal bukan hanya pada mata pelajajaran Matematika saja melainkan semua mata pelajaran.
4. Bagi peneliti lain (yang ingin menindaklanjuti penelitian ini) disarankan penelitiannya menggunakan materi yang berbeda dan pada kelas yang berbeda.

UIN SUSKA RIAU
© Hak cipta milik UIN Suska Riau
State Islamic University of Sultan Syarif Kasim Riau
Hak Cipta Dilindungi Undang-Undang
1. Dilarang mengutip sebagian atau seluruh karya tulis ini tanpa mencantumkan dan menyebutkan sumber:
a. Pengutipan hanya untuk kepentingan pendidikan, penelitian, penulisan karya ilmiah, penyusunan laporan, penulisan kritik atau tinjauan suatu masalah.
b. Pengutipan tidak merugikan kepentingan yang wajar UIN Suska Riau.
2. Dilarang mengumumkan dan memperbanyak sebagian atau seluruh karya tulis ini dalam bentuk apapun tanpa izin UIN Suska Riau.

UIN SUSKA RIAU

Hak Cipta Dilindungi Undang-Undang
1. Dilarang mengutip sebagian atau seluruh karya tulis ini tanpa mencantumkan dan menyebutkan sumber:
a. Pengutipan hanya untuk kepentingan pendidikan, penelitian, penulisan karya ilmiah, penyusunan laporan, penulisan kritik atau tinjauan suatu masalah.
b. Pengutipan tidak merugikan kepentingan yang wajar UIN Suska Riau.
2. Dilarang mengumumkan dan memperbanyak sebagian atau seluruh karya tulis ini dalam bentuk apapun tanpa izin UIN Suska Riau.

© Hak cipta milik UIN Suska Riau
State Islamic University of Sultan Syarif Kasim Riau

DAFTAR PUSTAKA

Ahmad Susanto. (2016). *Teori Belajar dan Pembelajaran di Sekolah Dasar.* Jakarta : Kencana Prenadamedia Group

Ariyadi Wijaya. (2012). *Pendidikan Matematika Realistik Suatu Alternatif Pendekatan Pembelajaran Matematika.* Yokyakarta : Graha Ilmu

Baharudin & Esa Nur Wahyuni, *Teori Belajar dan Pelajaran*, Jogyakarta: Ar-Ruzz Media, 2010

BSNP. (2006). *Standar Kompetensi dan Kompetensi Dasar Matematika SD*. Jakarta: BNSP

Center, Indonesia Pisa. (2016). *Peringkat dan Capaian PISA Indonesia.* (online) http://www.indonesiapisacenter.com/2016/12/peringkat-dan-capaian-pisa-indonesia.html. diakses tanggal 30 Maret 2018

Hadi Sutarto. (2005). *Pembelajaran Matematika Realistik dan Implementasinya*.Banjarmasin : Tulip

Hamalik Oemar. (2003). *Proses Belajar Mengajar*. Jakarta : BumiAksara

_____. *Perencanaan Pengajaran Berdasarkan Pendekatan System*, Jakarta: PT. Bumi Aksara, 2009

Hamzah B Uno, & Koni Satria. (2012). *Assessment Pembelajaran*. Jakarta : Bumi Aksara

Heruman. (2010). *Model Pembelajaran Matematika di Sekolah Dasar*. Bandung : Remaja Rosda Karya

http://esterlitapr.blogspot.com/2012/03/kelebihan-dan-kelemahan-pmri.html diakses tanggal 08 Januari 2020

Husein Umar. (2011). *Metode Penelitian untuk Skripsi dan Tesis Bisnis*. Jakarta : Rajawali Pers

Kemendikbud, Puspendik. (2017). *Hasil Penilaian Matematika.* (online). http://puspendik.kemdikbud.go.id/inap-sd. diakses tanggal 10 April 2018

Mulyono Abdurrahman, Pendidikan Bagi Anak Berkesulitan Belajar, Jakarta: Rineka Cipta, 2003

Mursal Dalais. (2012). *Kiat Mengajar Matematika Di Sekolah Dasar.* Padang: UNP Press

Nana Sudjana. (2005).*Metoda Statistika*.Bandung:Tarsito

Nanang Martono. (2011). *Metode Penelitian Kuantitatif: Analisis Isi dan Analisis Data Sekunder*. Jakarta : Raja Grafindo Persada

Prabawanto & Sufyani. (2007). *Pendidikan Matematika II*. Bandung : UPI Press

Purwanto. (2013). *Evaluas Hasil Belajar*. Yogyakarta : Pustaka Pelajar

Ratna Wilis Dahar, Teori - teori Belajar dan Pembelajaran, Jakarta: Penerbit Erlangga, 2011

Ridwan. (2011). *Belajar Mudah Penelitian untuk Guru-Karyawan dan Penelitin Pemula.* Bandung : Alfabeta

Slameto, Belajar dan faktor-faktor yang Mempengaruhinya, Jakarta: Rineka Cipta, Cet. 4, 2003

Sugiyono. (2012).*Metode Penelitian Pendidikan*.Bandung:Alfabeta

Suharsimi Arikunto. (2012). *Dasar-Dasar Evaluasi Pendidikan*. Jakarta : BumiAksara

Sukardi. (2010). *Metode Penelitian Pendidikan Kompetensi dan Prakteknya.* Jakarta:Bumi Aksara

Syaiful Bahri Djamarah & Asman Zain, Strategi Belajar Mengajar, Jakarta: Rhineka Cipta, 2006

Tarigan. (2006). *Pembelajaran Matematika Realistik.* Jakarta : Depdiknas

Wina Sanjaya. (2011). *Strategi Pembelajaran Berorientasi Standar Proses Pendidikan.* Jakarta : Kencana

Yusuf Hartono. (2007). *Pendekatan Matematika Realistik Pembelajaran Matematika Sekolah Dasar Unit 7*. Palembang : UKSW.

Zainal Abidin. (2016). *Bahan Ajar Evaluasi Pembelajaran di Sekolah Dasar*. Tidak diterbitkan

Zainal Arifin. (2012). *Evaluasi Pembelajaran*. Jakarta : Direktorat Jenderal Pendidikan Islam Kementrian Agama

© Hak cipta milik UIN Suska Riau
State Islamic University of Sultan Syarif Kasim Riau
UIN SUSKA RIAU

Hak Cipta Dilindungi Undang-Undang
1. Dilarang mengutip sebagian atau seluruh karya tulis ini tanpa mencantumkan dan menyebutkan sumber:
a. Pengutipan hanya untuk kepentingan pendidikan, penelitian, penulisan karya ilmiah, penyusunan laporan, penulisan kritik atau tinjauan suatu masalah.
b. Pengutipan tidak merugikan kepentingan yang wajar UIN Suska Riau.
2. Dilarang mengumumkan dan memperbanyak sebagian atau seluruh karya tulis ini dalam bentuk apapun tanpa izin UIN Suska Riau.

UIN SUSKA RIAU

SILABUS MATEMATIKA

Sekolah : **SD Negeri 01 Baringin Anam**
Mata Pelajaran : **Matematika**
Kelas/ Semester : **V/ 2**
Tahun Pelajaran : **2018/2019**
Alokasi Waktu : **Jam Pelajaran**

Kompetensi Inti :

1. Menerima, menjalankan dan menghargai ajaran agama yang dianutnya.
2. Menunjukkan prilaku jujur, disiplin, tanggung jawab, santun, peduli dan percaya diri dalam berintegrasi dengan keluarga, teman, guru dan tetangganya.
3. Memahami pengetahuan faktual dan konseptual dengan cara mangamati, menanya dan mencoba berdasarkan rasa ingin tahu tentang dirinya, makhluk ciptaan Tuhan dan kegiatannya, dan benda-benda yang dijumpainya di rumah, di sekolah dan tempat bermain.
4. Menyajikan pengetahuan faktual dalam bahasa yang jelas, sistematis dan logis dalam karya yang estetis dalam gerakan yang mencerminkan anak sehat dan dalam tindakan yang mencerminkan prilaku anak beriman dan berakhlak mulia.

Kompetensi Dasar	Materi Pokok	Indikator Pencapaian Kompetensi	Kegiatan Pembelajaran	Teknik Penilaian	Alokasi Waktu	Sumber Belajar
3.5. Menjelaskan, dan menentukan volume bangun ruang dengan menggunakan satuan volume (seperti kubus satuan) serta hubungan pangkat tiga dengan akar pangkat tiga 4.5. Menyelesaikan masalah yang	Contoh-contoh bangun ruang	3.5.1 Menyebutkan contoh-contoh bangun ruang 4.5.1 Menuliskan nama-nama bangun ruang	• Menyebutkan contoh-contoh bangun ruang	Tes Tertulis Unjuk Kerja	4 JP	• Buku Matematika BSE kelas V SD karangan Suditomo • Buku K13 Matematika SD kelas V karangan Suparmin
	Volume kubus dengan menggunakan kubus satuan	3.5.2 Menentukan volume kubus dengan menggunakan kubus satuan 4.5.2 Menyelesaikan masalah volume kubus dengan menggunakan kubus satuan	• Menjelaskan volume kubus dengan menggunakan kubus satuan • Menyelasaikan soal cerita yang berkaitan dengan volume kubus dengan kubus satuan	Tes Tertulis Produk Unjuk kerja	4 JP	

Hak Cipta Milik Universitas Islam Negeri Sultan Syarif Kasim Riau
© Hak cipta milik UIN Suska Riau State Islamic University
1. Dilarang mengutip sebagian atau seluruh karya tulis ini tanpa mencantumkan dan menyebutkan sumber:
a. Pengutipan hanya untuk kepentingan pendidikan, penelitian, penulisan karya ilmiah, penyusunan laporan
b. Pengutipan tidak merugikan kepentingan yang wajar UIN Suska Riau.
2. Dilarang mengumumkan dan memperbanyak sebagian atau seluruh karya tulis ini dalam bentuk apapun tanpa

Kompetensi Dasar	Materi Pokok	Indikator Pencapaian Kompetensi	Kegiatan Pembelajaran	Teknik Penilaian	Alokasi Waktu	Sumber Belajar
terkaitan dengan volume bangun ruang dengan menggunakan satuan volume (seperti kubus satuan) melibatkan pangkat tiga dan akar pangkat tiga	Volume kubus dengan menggunakan satuan volume	3.5.3 Menentukan volume kubus dengan menggunakan satuan volume 4.5.3 Menyelesaikan volume kubus dengan menggunakan datuan volume	• Menentukan volume kubus dengan menggunakan satuan volume • Menyelesaikan soal cerita yang berhubungan dengan volume kubus dengan menggunakan satuan volume	Tes Tertulis Unjuk kerja	4 JP	dkk
	Hubungan pangkat tiga dengan akar pangkat tiga dengan volume kubus	3.5.4 Menentukan hubungan pangkat tiga dengan akar pangkat tiga dengan volume kubus 4.5.4 Menyelesaikan masalah hubungan pangkat tiga dengan akar pangkat tiga dengan volume kubus	• Menjelaskan hubungan pangkat tiga dengan akar pangkat tiga • Menyelesaikan soal cerita yang berhubungan dengan pangkat tiga dengan akar	Tes Tertulis Unjuk kerja	4 JP	
	Volume balok dengan menggunakan kubus satuan	3.5.4 Menentukan volume balok dengan menggunakan kubus satuan 4.5.5 Menyelesaikan masalah volume balok dengan menggunakan kubus satuan	• Menentukan volume balok dengan menggunakan kubus satuan • Menyelesaikan soal cerita yang berhubungan dengan volume balok dengan menggunakan kubus satuan	Tes Tertulis Unjuk kerja	4 JP	

UIN SUSKA RIAU
Hak Cipta Dilindungi Undang-Undang
© Hak cipta milik UIN Suska Riau
State Islamic University of Sultan Syarif Kasim Riau
1. Dilarang mengutip sebagian atau seluruh karya tulis ini tanpa mencantumkan dan menyebutkan sumber:
a. Pengutipan hanya untuk kepentingan pendidikan, penelitian, penulisan karya ilmiah, penyusunan laporan
b. Pengutipan tidak merugikan kepentingan yang wajar UIN Suska Riau.
2. Dilarang mengumumkan dan memperbanyak sebagian atau seluruh karya tulis ini dalam bentuk apapun tan

Kompetensi Dasar	Materi Pokok	Indikator Pencapaian Kompetensi	Kegiatan Pembelajaran	Teknik Penilaian	Alokasi Waktu	Sumber Belajar
	Volume balok dengan menggunakan satuan volume	3.5.4 Menentukan volume balok dengan menggunakan satuan volume 4.5.6 Menyelesaikan masalah volume balok dengan menggunakan satuan volume	• Menentukan volume balok dengan satuan volume • Menyelesaikan soal cerita yang berhubungan dengan volume balok dengan menggunakan satuan volume	Tes Tertulis Unjuk kerja	4 JP	
	PENILAIAN HARIAN KD 3.5				2 JP	
3.6 Menjelaskan dan menemukan jaring-jaring bangun ruang sederhana (kubus dan balok) 4.6 Membuat jaring-jaring bangun ruang sederhana (kubus dan balok)	Jaring-jaring kubus	3.6.1 Menentukan jaring-jaring kubus 4.6.1 Membuat jaring-jaring kubus	• Menentukan cara/langkah-langkah membuat jaring-jaring kubus yang tepat • Membuat jaring-jaring kubus dari kertas karton dengan ukuran yang sudah ditentukan	Tes Tertulis Unjuk kerja Produk	4 JP	• Buku Matematika BSE kelas V SD karangan Suditomo • Buku K13 Matematika SD kelas V karangan Suparmin dkk
	Jaring-jaring balok	3.6.2 Menetukan jaring-jaring balok 4.6.2 Membuat jaring-jaring balok	• Menentukan cara/langkah-langkah membuat jaring-jaring balok dengan tepat • Membuat jaring-jaring balok dari kertas karton dengan ukuran yang sudah ditentukan	Tes Tertulis Produk Unujk kerja	4 JP	
					2 JP	
3.7 Menjelaskan data yang berkaitan dengan diri peserta	Contoh macam-macam data	3.7.1 Menyebutkan contoh macam-macam data 4.7.1 Menganalis data yang	• Menyebutkan macam-macam data yang	Tes Tertulis Unjuk kerja	4 JP	• Buku Matemati

UIN SUSKA RIAU
Hak Cipta Dilindungi Undang-Undang
1. Dilarang mengutip sebagian atau seluruh karya tulis ini tanpa mencantumkan dan menyebutkan sumber:
a. Pengutipan hanya untuk kepentingan pendidikan, penelitian, penulisan karya ilmiah, penyusunan laporan
b. Pengutipan tidak merugikan kepentingan yang wajar UIN Suska Riau.
2. Dilarang mengumumkan dan memperbanyak sebagian atau seluruh karya tulis ini dalam bentuk apapun tanpa izin UIN Suska Riau
© Hak cipta milik UIN Suska Riau
State Islamic University

Kompetensi Dasar	Materi Pokok	Indikator Pencapaian Kompetensi	Kegiatan Pembelajaran	Teknik Penilaian	Alokasi Waktu	Sumber Belajar
		sudah dikumpulkan	berkaitan dengan diri dan lingkungan siswa • Mengelompokkan data yang sudah dikumpulkan melalui angket atau langsung secara berkelompok			ka BSE kelas V SD karangan Suditomo • Buku K13 Matematika SD kelas V karangan Suparmin dkk
	Cara mengumpulkan data	3.7.2 Menjelaskan cara mengumpulkan data (langsung dan angket) 4.7.2 Menghitung hasil dari pengumpulan data	• Menjelaskan cara mengumpulkan data baik secara langsung atau memakai angket • Menghitung hasil data dari pengumpulan data yang sudah dilakukan dalam kelompok	Tes Tertulis Unjuk kerja	4 JP	
	Data yang berkaitan dengan diri atau lingkungan	3.7.3 Mengumpulkan data yang berkaitan dengan diri atau lingkungan 4.7.3 Menyimpulkan data yang terkumpul	• Mengumpulkan data yang berkaiatan dengan diri dan lingkungan • Menyimpulkan hasil data yang sudah terkumpul dalam kelompok	Tes Tertulis Praktek Produk	4 JP	
					2 JP	
3.8 Menjelaskan penyajian data yang berkaitan dengan diri peserta didik dan membandingkan dengan data dari	Cara penyajian data dalam bentuk daftar	3.8.1 Menjelaskan cara penyajian data dalam bentuk daftar 4.8.1 Menyajikan data dalam bentuk daftar	• Menjelaskan cara menyajikan data dalam bentuk daftar • Menyajikan data dalam bentuk daftar di kertas karton secara	Tes Tertulis Praktek Produk	4 JP	• Buku Matematika BSE kelas V SD karangan

UIN SUSKA RIAU
Hak cipta milik UIN Suska Riau
State Islamic University of Sultan Syarif Kasim Pekanbaru
2. Dilarang mengumumkan dan memperbanyak sebagian atau seluruh karya tulis ini dalam bentuk apapun tanpa izin UIN Suska Riau
b. Pengutipan tidak merugikan kepentingan yang wajar UIN Suska Riau.
a. Pengutipan hanya untuk kepentingan pendidikan, penelitian, penulisan karya ilmiah, penyusunan laporan
1. Dilarang mengutip sebagian atau seluruh karya tulis ini tanpa mencantumkan dan menyebutkan sumber:

Kompetensi Dasar	Materi Pokok	Indikator Pencapaian Kompetensi	Kegiatan Pembelajaran	Teknik Penilaian	Alokasi Waktu	Sumber Belajar
lingkungan sekitar dalam bentuk daftar, tabel, diagram gambar (piktogram), diagram batang, atau diagram garis 4.8 Mengorganisasikan dan menyajikan data yang berkaitan dengan diri peserta didik dan membandingkan dengan data dari lingkungan sekitar dalam bentuk daftar, tabel, diagram gambar (piktogram), diagram batang, atau diagram garis			berkelompok			Suditomo • Buku K13 Matematika SD kelas V karangan Suparmin dkk
	Cara penyajian data dalam bentuk tabel	3.8.2 Menjelaskan cara penyajian data dalam bentuk tabel 4.8.2 Menyajikan data dalam bentuk table	• Menjelaskan cara menyajikan data dalam bentuk tabel • Menyajikan data dalam bentuk tabel di kertas karton secara berkelompok	Tes Tertulis Praktek Produk	4 JP	
	Cara penyajian data dalam bentuk diagram gambar (pictogram)	3.8.3 Menjelaskan cara penyajian data dalam bentuk diagram gambar (pictogram) 4.8.3 Menyajikan data dalam bentuk diagram gambar (pictogram)	• Menjelaskan cara menyajikan data dalam bentuk diagram gambar (piktogram) • Menyajikan data dalam bentuk diagram gambar (pictogram) di kertas karton secara berkelompok	Tes Tertulis Praktek Produk	4 JP	
	Cara penyajian data dalam bentuk diagram batang	3.8.4 Menjelaskan cara penyajian data dalam bentuk diagram batang 4.8.4 Menyajikan data dalam bentuk diagram batang	• Menjelaskan cara menyajikan data dalam bentuk diagram batang • Menyajikan data dalam bentuk diagram batang di kertas karton secara berkelompok	Tes Tertulis Praktek Produk	4 JP	

UIN SUSKA RIAU
Hak cipta milik UIN Suska Riau
State Islamic University of Sultan Syarif Kasim Riau
Hak cipta dilindungi undang-undang
Dilarang mengutip sebagian atau seluruh karya tulis ini tanpa mencantumkan dan menyebutkan sumber:
a. Pengutipan hanya untuk kepentingan pendidikan, penelitian, penulisan karya ilmiah, penyusunan laporan
b. Pengutipan tidak merugikan kepentingan yang wajar UIN Suska Riau.
2. Dilarang mengumumkan dan memperbanyak sebagian atau seluruh karya tulis ini dalam bentuk apapun tan

Kompetensi Dasar	Materi Pokok	Indikator Pencapaian Kompetensi	Kegiatan Pembelajaran	Teknik Penilaian	Alokasi Waktu	Sumber Belajar
	Cara penyajian data dalam bentuk diagram baris	3.8.5 Menjelaskan cara penyajian data dalam bentuk diagram baris 4.8.5 Menyajikan data dalam bentuk diagram baris	• Menjelaskan cara menyajikan data dalam bentuk diagram baris • Menyajikan data dalam bentuk diagram baris di kertas karton secara berkelompok	Tes Tertulis Praktek Produk	4 JP	
					2 JP	

Mengetahui
Kepala Madrasah

Mhd. Dasmir, S. Pd
NIP. 19720204 198506 1 001

Baso, 18 Maret 2019
Guru Kelas V

Daswir, S.Pd.
NIP. 196609282014081001

UIN SUSKA RIAU
© Hak cipta milik UIN Suska Riau
State Islamic University
Hak Cipta Dilindungi Undang-Undang
1. Dilarang mengutip sebagian atau seluruh karya tulis ini tanpa mencantumkan dan menyebutkan sumber:
a. Pengutipan hanya untuk kepentingan pendidikan, penelitian, penulisan karya ilmiah, penyusunan laporan
b. Pengutipan tidak merugikan kepentingan yang wajar UIN Suska Riau.
2. Dilarang mengumumkan dan memperbanyak sebagian atau seluruh karya tulis ini dalam bentuk apapun tan

UIN SUSKA RIAU
Hak Cipta Dilindungi Undang-Undang
1. Dilarang mengutip sebagian atau seluruh karya tulis ini tanpa mencantumkan dan menyebutkan sumber:
a. Pengutipan hanya untuk kepentingan pendidikan, penelitian, penulisan karya ilmiah, penyusunan laporan, penulisan kritik atau tinjauan suatu masalah.
b. Pengutipan tidak merugikan kepentingan yang wajar UIN Suska Riau.
2. Dilarang mengumumkan dan memperbanyak sebagian atau seluruh karya tulis ini dalam bentuk apapun tanpa izin UIN Suska Riau.
© Hak Cipta Milik UIN Suska Riau
State Islamic University of Sultan Syarif Kasim Riau

RENCANA PELAKSANAAN PEMBELAJARAN

Sekolah : SD Negeri 01 Baringin Anam
Kelas/Semester : V/II
Mata Pelajaran : Matematika
Pertemuan : 1

A. Kompetensi Inti (KI)

KI-1 Menerima, menjalankan, dan menghargai ajaran agama yang dianutnya.

KI-2 Memiliki perilaku jujur, disiplin, tanggung jawab, santun, peduli, dan percaya diri dalam berinteraksi dengan keluarga, teman, guru, dan tetangganya.

KI-3 Memahami pengetahuan factual dan konseptual dengan cara mengamati, menanya, dan mencoba berdasarkan rasa ingin tahu tentang dirinya, makhluk ciptaan Tuhan dan kegiatannya, dan benda-benda yang dijumpainya di rumah, disekolah dan tempat beramin.

KI-4 Menyajikan pengetahuan factual dan konseptual dalam bahasa yang jelas, dan sistematis, logis, dan kritis dalam karya yang estetis, dalam gerakan yang mencerminkan anak sehat, dan dalam tindakan yang mencerminkan perilaku anak bermain dan berakhlak mulia.

B. Kompetensi Dasar

Kompetensi Dasar	Indikator Pencapaian Kompetensi
3.5 Menjelaskan, dan menentukan volume bangun ruang dengan menggunakan satuan volume (seperti kubus satuan) serta hubungan pangkat tiga dengan akar pangkat tiga	3.5.1 Menentukan volume balok dengan menggunakan balok satuan 3.5.2 Menentukan volume balok dengan menggunakan satuan volume
1.5 Menyelesaikan masalah yang berkaitan dengan volume bangun ruang dengan menggunakan satuan volume (seperti kubus satuan) melibatkan pangkat tiga dan akar pangkat tiga	1.5.1 Menyelesaikan masalah volume balok dengan menggunakan kubus satuan 1.5.2 Menyelesaikan masalah volume balok dengan menggunakan satuan volume

C. Tujuan Pembelajaran

1. Melalui tanya jawab siswa dapat menyebutkan contoh-contoh bangun ruang dengan percaya diri
2. Melalui media gambar siswa dapat menentukan volume balok dengan menggunakan kubus satuan
3. Dengan media konkret dan gambar, siswa dapat menentukan volume balok dengan menggunakan satuan volume

4. Melalui diskusi kelompok siswa dapat menyelesaikan masalah volume balok dengan menggunakan kubus satuan
5. Melalui diskusi kelompok siswa dapat menyelesaikan masalah volume balok dengan menggunakan satuan volume

D. Materi Pembelajaran

Menentukan volume balok

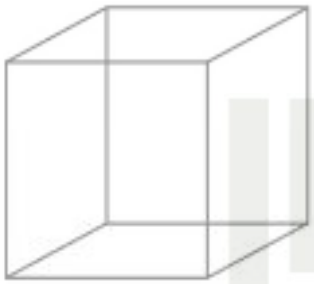

volume balok: S x S x S

E. Metode Pembelajaran

Metode : Tanya jawab, diskusi dan penugasan

F. Langkah – langkah pembelajaran

Kegiatan awal (15 Menit)

1. Guru mengucapkan salam
2. Guru mengkondisikan kelas untuk memulai kegatan pembelajaran
3. Siswa bersama guru berdoa sebelum memulai kegatan pembelajaran
4. Guru mengambil absensi siswa
5. Guru dan siswa melakukan appersepsi dengan menanyakan bentuk dari benda-benda yang ada di sekitar siswa
6. Siswa mendengarkan penjelasan guru mengenai tujuan pembelajaran yang akan dicapai yaitu volum balok

Kegiatan Inti

1. Siswa memperhatikan gambar balok yang ada pada buku siswa
2. Siswa di bawah bimbingan guru menghitung banyak balok kecil yang ada pada buku
3. Siswa dan guru melakukan kegiatan tanya jawab mengenai kegiatan yang baru saja dilakukan
4. Siswa mendengarkan penjelsan guru bahwa banyak kubus satuan di sisi panjang balok disebut panjang, banyak kubus satuan di sisi lebar balok di sebut lebat, banyaknya kubus satuan di sisi tinggi balok disebut tinggi dan banyaknya kubus satuan yang menyusun balok di sebut volume balok
5. Siswa di bawah bimbingan guru menemukan rumus volume balok

UIN SUSKA RIAU
© Hak cipta milik UIN Suska Riau
State Islamic University of Sultan Syarif Kasim Riau
Hak Cipta Dilindungi Undang-Undang
1. Dilarang mengutip sebagian atau seluruh karya tulis ini tanpa mencantumkan dan menyebutkan sumber:
a. Pengutipan hanya untuk kepentingan pendidikan, penelitian, penulisan karya ilmiah, penyusunan laporan, penulisan kritik atau tinjauan suatu masalah.
b. Pengutipan tidak merugikan kepentingan yang wajar UIN Suska Riau.
2. Dilarang mengumumkan dan memperbanyak sebagian atau seluruh karya tulis ini dalam bentuk apapun tanpa izin UIN Suska Riau.

UIN SUSKA RIAU
Hak Cipta Dilindungi Undang-Undang
1. Dilarang mengutip sebagian atau seluruh karya tulis ini tanpa mencantumkan dan menyebutkan sumber:
a. Pengutipan hanya untuk kepentingan pendidikan, penelitian, penulisan karya ilmiah, penyusunan laporan, penulisan kritik atau tinjauan suatu masalah.
b. Pengutipan tidak merugikan kepentingan yang wajar UIN Suska Riau.
2. Dilarang mengumumkan dan memperbanyak sebagian atau seluruh karya tulis ini dalam bentuk apapun tanpa izin UIN Suska Riau.
© Hak cipta milik UIN Suska Riau
State Islamic University of Sultan Syarif Kasim Riau

Kegiatan Akhir

1. Siswa menjawab pertanyaan hal-hal yang tidak dimengerti dan siswa di bawah bimbingan guru menyimpulkan pelajaran
2. Siswa mengerjakan evaluasi dan mendengarkan penjelasan guru mengenai pelajaran berikutnya
3. Kegiatan kelas diakhiri dengan berdoa bersama sesuai dengan agama dan kepercayaan masing dipimpin ketua kelas

G. Media pembelajaran

Balok satuan, berbagai barang berbentuk balok dan benda di lingkungan sekitar

H. Sumber Belajar

1. Buku teks pelajaran matematika SD/MI kelas V
2. Buku Guru matematika Kelas V
3. Kegiatan yang ada di lingkungan peserta didik, msialnya menentukan banyaknya air yang dapat ditampung dalam bak berbentuk kubus

I. Penilaian Hasil Belajar

1. **Penilaian Sikap** : Observasi selama kegiatan

Lembar Pengamatan Sikap Spiritual

Nama Peserta Didik : …….
Kelas : …….
Tanggal Pengamatan : ……..
Materi Pokok : ……..

No	Aspek Pengamatan	Skor			
		1	2	3	4
1	Berdoa sebelum memulai aktivitas				
2	Perilaku syukur				
3	Khusuk dalam berdoa				
4	Beribadah				
Jumlah Skor					

Keterangan:
4 = selalu, apabila selalu melakukan sesuai pernyataan
3 = sering, apabila sering melakukan sesuai pernyataan dan kadang-kadang tidak melakukan
2 = kadang-kadang, apabila kadang-kadang melakukan dan sering tidak melakukan
1 = tidak pernah, apabila tidak pernah melakukan
Petunjuk Penskoran :
Skor akhir menggunakan skala 1 sampai 4
Perhitungan skor akhir menggunakan rumus :

$$\frac{Skordiperoleh}{SkorMaksimal} x\ 4 = skorakhir$$

Kriteria Nilai:
Sangat Baik : apabila memperoleh skor : 3,33 < skor ≤ 4,00
Baik : apabila memperoleh skor : 2,33 < skor ≤ 3,33
Cukup : apabila memperoleh skor : 1,33 < skor ≤ 2,33
Kurang : apabila memperoleh skor : skor ≤ 1,33

Lembar Pengamatan Sikap Sosial

Nama Peserta Didik : …….
Kelas : …….
Tanggal Pengamatan : ……..
Materi Pokok : ……..

No	Aspek Pengamatan	Skor			
		1	2	3	4
1	Percaya diri				
2	Teliti				
3	Santun				
4	Mandiri				
Jumlah Skor					

Keterangan:
4 = selalu, apabila selalu melakukan sesuai pernyataan
3 = sering, apabila sering melakukan sesuai pernyataan dan kadang-kadang tidak melakukan
2 = kadang-kadang, apabila kadang-kadang melakukan dan sering tidak melakukan
1 = tidak pernah, apabila tidak pernah melakukan

Petunjuk Penskoran :
Skor akhir menggunakan skala 1 sampai 4
Perhitungan skor akhir menggunakan rumus :

$$\frac{Skordiperoleh}{SkorMaksimal} x\ 4 = skorakhir$$

Kriteria Nilai:
Sangat Baik : apabila memperoleh skor : 3,33 < skor ≤ 4,00
Baik : apabila memperoleh skor : 2,33 < skor ≤ 3,33
Cukup : apabila memperoleh skor : 1,33 < skor ≤ 2,33
Kurang : apabila memperoleh skor : skor ≤ 1,33

© Hak cipta milik UIN Suska Riau
State Islamic University of Sultan Syarif Kasim Riau
UIN SUSKA RIAU
Hak Cipta Dilindungi Undang-Undang
1. Dilarang mengutip sebagian atau seluruh karya tulis ini tanpa mencantumkan dan menyebutkan sumber:
a. Pengutipan hanya untuk kepentingan pendidikan, penelitian, penulisan karya ilmiah, penyusunan laporan, penulisan kritik atau tinjauan suatu masalah.
b. Pengutipan tidak merugikan kepentingan yang wajar UIN Suska Riau.
2. Dilarang mengumumkan dan memperbanyak sebagian atau seluruh karya tulis ini dalam bentuk apapun tanpa izin UIN Suska Riau.

Baso, 18 Maret 2019

Mengetahui,

Guru Kelas	Peneliti
Daswir S.Pd	Rozalia Herlina
NIP: 196609282014081001	NIM:11418200871

Kepala Sekolah

Muh. Daswir, S. Pd

NIP. 19594204 198506 1 001

© Hak cipta milik UIN Suska Riau

State Islamic University of Sultan Syarif Kasim Riau

UIN SUSKA RIAU

Hak Cipta Dilindungi Undang-Undang

1. Dilarang mengutip sebagian atau seluruh karya tulis ini tanpa mencantumkan dan menyebutkan sumber:
   a. Pengutipan hanya untuk kepentingan pendidikan, penelitian, penulisan karya ilmiah, penyusunan laporan, penulisan kritik atau tinjauan suatu masalah.
   b. Pengutipan tidak merugikan kepentingan yang wajar UIN Suska Riau.
2. Dilarang mengumumkan dan memperbanyak sebagian atau seluruh karya tulis ini dalam bentuk apapun tanpa izin UIN Suska Riau.

UIN SUSKA RIAU
Hak Cipta Dilindungi Undang-Undang
1. Dilarang mengutip sebagian atau seluruh karya tulis ini tanpa mencantumkan dan menyebutkan sumber:
a. Pengutipan hanya untuk kepentingan pendidikan, penelitian, penulisan karya ilmiah, penyusunan laporan, penulisan kritik atau tinjauan suatu masalah.
b. Pengutipan tidak merugikan kepentingan yang wajar UIN Suska Riau.
2. Dilarang mengumumkan dan memperbanyak sebagian atau seluruh karya tulis ini dalam bentuk apapun tanpa izin UIN Suska Riau.
© Hak Cipta Milik UIN Suska Riau
State Islamic University of Sultan Syarif Kasim Riau

RENCANA PELAKSANAAN PEMBELAJARAN

Sekolah : SD Negeri 01 Baringin Anam
Kelas/Semester : V/II
Mata Pelajaran : Matematika
Pertemuan : 2

A. Kompetensi Inti (KI)

KI-1 Menerima, menjalankan, dan menghargai ajaran agama yang dianutnya.

KI-2 Memiliki perilaku jujur, disiplin, tanggung jawab, santun, peduli, dan percaya diri dalam berinteraksi dengan keluarga, teman, guru, dan tetangganya.

KI-3 Memahami pengetahuan factual dan konseptual dengan cara mengamati, menanya, dan mencoba berdasarkan rasa ingin tahu tentang dirinya, makhluk ciptaan Tuhan dan kegiatannya, dan benda-benda yang dijumpainya di rumah, disekolah dan tempat beramin.

KI-4 Menyajikan pengetahuan factual dan konseptual dalam bahasa yang jelas, dan sistematis, logis, dan kritis dalam karya yang estetis, dalam gerakan yang mencerminkan anak sehat, dan dalam tindakan yang mencerminkan perilaku anak bermain dan berakhlak mulia.

B. Kompetensi Dasar

Kompetensi Dasar	Indikator Pencapaian Kompetensi
3.5 Menjelaskan, dan menentukan volume bangun ruang dengan menggunakan satuan volume (seperti kubus satuan) serta hubungan pangkat tiga dengan akar pangkat tiga	3.5.1 Menyebutkan contoh-contoh bangun ruang 3.5.2 Menentukan volume kubus dengan menggunakan kubus satuan 3.5.3 Menentukan volume kubus dengan menggunakan satuan volume
1.5 Menyelesaikan masalah yang berkaitan dengan volume bangun ruang dengan menggunakan satuan volume (seperti kubus satuan) melibatkan pangkat tiga dan akar pangkat tiga	1.5.1 Menyelesaikan soal tentang bangun ruang 1.5.2 Menyelesaikan masalah volume kubus dengan menggunakan kubus satuan

C. Tujuan Pembelajaran

1. Melalui tanya jawab siswa dapat menyebutkan contoh-contoh bangun ruang dengan percaya diri
2. Dengan media gambar yang dipajang guru siswa dapat menentukan volume kubus dengan menggunakan kubus satuan dengan tepat

3. Dengan media konkret dan gambar siswa mampu menentukan volume kubus dengan menggunakan satuan volume dengan tepat
4. Melalui diskusi kelompok siswa dapat menyelesaikan masalah volume kubus dengan menggunakan kubus satuan
5. Melalui diskusi kelompok siswa dapat menyelesaikan masalah volume kubus dengan menggunakan satuan volume

D. Materi Pembelajaran

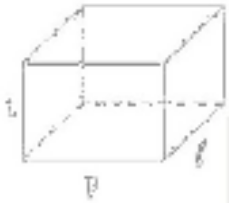

Volume Kubus

volume kubus: P x L x T

E. Metode pembelajaran

Metode : Tanya jawab, diskusi dan penugasan

F. Langkah – langkah pembelajaran

Kegiatan awal (15 Menit)

1. Guru mengucapkan salam
2. Guru mengkondisikan kelas untuk memulai kegatan pembelajaran
3. Siswa bersama guru berdoa sebelum memulai kegatan pembelajaran
4. Guru mengambil absensi siswa
5. Guru dan siswa melakukan appersepsi dengan menanyakan bentuk dari benda-benda yang ada di sekitar siswa
6. Siswa mendengarkan penjelasan guru mengenai tujuan pembelajaran yang akan dicapai yaitu volum balok

Kegiatan Inti

1. Siswa memperhatikan gambar kubus yang ada pada buku siswa
2. Siswa di bawah bimbingan guru menghitung banyak kubus kecil yang ada pada kubus
3. Siswa dan guru melakukan kegiatan tanya jawab mengenai kegiatan yang baru saja dilakukan
4. Siswa mengisi tabel yang ada pada buku siswa terkait banyaknya kubus satuan yang menyusun kubus secara keseluruhan
5. Siswa mendengarkan penjelasan guru bahwa banyak kubus satuan di setiap sisi kubus besar disebut panjang sisi dan banyaknya kubus satuan yang mengisi kubus besar di sebut volume kubus
6. Siswa menyelesaikan masalah yang berhubungan dengan hal baru saja ditemukannya

© Hak cipta milik UIN Suska Riau
State Islamic University of Sultan Syarif Kasim Riau
UIN SUSKA RIAU
Hak Cipta Dilindungi Undang-Undang
1. Dilarang mengutip sebagian atau seluruh karya tulis ini tanpa mencantumkan dan menyebutkan sumber:
a. Pengutipan hanya untuk kepentingan pendidikan, penelitian, penulisan karya ilmiah, penyusunan laporan, penulisan kritik atau tinjauan suatu masalah.
b. Pengutipan tidak merugikan kepentingan yang wajar UIN Suska Riau.
2. Dilarang mengumumkan dan memperbanyak sebagian atau seluruh karya tulis ini dalam bentuk apapun tanpa izin UIN Suska Riau.

UIN SUSKA RIAU
Hak Cipta Dilindungi Undang-Undang
1. Dilarang mengutip sebagian atau seluruh karya tulis ini tanpa mencantumkan dan menyebutkan sumber:
a. Pengutipan hanya untuk kepentingan pendidikan, penelitian, penulisan karya ilmiah, penyusunan laporan, penulisan kritik atau tinjauan suatu masalah.
b. Pengutipan tidak merugikan kepentingan yang wajar UIN Suska Riau.
2. Dilarang mengumumkan dan memperbanyak sebagian atau seluruh karya tulis ini dalam bentuk apapun tanpa izin UIN Suska Riau.
© Hak cipta milik UIN Suska Riau
State Islamic University of Sultan Syarif Kasim Riau

Kegiatan Akhir

1. Siswa menjawab pertanyaan hal-hal yang tidak dimengerti dan siswa di bawah bimbingan guru menyimpulkan pelajaran
2. Siswa mengerjakan evaluasi dan mendengarkan penjelasan guru mengenai pelajaran berikutnya
3. Kegiatan kelas diakhiri dengan berdoa bersama sesuai dengan agama dan kepercayaan masing dipimpin ketua kelas

G. Media pembelajaran

Balok satuan, berbagai barang berbentuk kubus dan benda di lingkungan sekitar

H. Sumber belajar

1. Buku teks pelajaran matematika SD/MI kelas V
2. Buku Guru matematika Kelas V
3. Kegiatan yang ada di lingkungan peserta didik, msialnya menentukan banyaknya air yang dapat ditampung dalam bak berbentuk kubus

I. Penilaian Hasil Belajar

1. **Penilaian Sikap** : Observasi selama kegiatan

Lembar Pengamatan Sikap Spiritual

Nama Peserta Didik : …….
Kelas : …….
Tanggal Pengamatan : ……..
Materi Pokok : ……..

No	Aspek Pengamatan	Skor			
		1	2	3	4
1	Berdoa sebelum memulai aktivitas				
2	Perilaku syukur				
3	Khusuk dalam berdoa				
4	Beribadah				
Jumlah Skor					

Keterangan:
4 = selalu, apabila selalu melakukan sesuai pernyataan
3 = sering, apabila sering melakukan sesuai pernyataan dan kadang-kadang tidak melakukan
2 = kadang-kadang, apabila kadang-kadang melakukan dan sering tidak melakukan
1 = tidak pernah, apabila tidak pernah melakukan
Petunjuk Penskoran :
Skor akhir menggunakan skala 1 sampai 4
Perhitungan skor akhir menggunakan rumus :

$$\frac{Skordiperoleh}{SkorMaksimal} x\ 4 = skorakhir$$

Kriteria Nilai:
Sangat Baik : apabila memperoleh skor : 3,33 < skor ≤ 4,00
Baik : apabila memperoleh skor : 2,33 < skor ≤ 3,33
Cukup : apabila memperoleh skor : 1,33 < skor ≤ 2,33
Kurang : apabila memperoleh skor : skor ≤ 1,33

Lembar Pengamatan Sikap Sosial

Nama Peserta Didik : …….
Kelas : …….
Tanggal Pengamatan : ……..
Materi Pokok : ……..

No	Aspek Pengamatan	Skor			
		1	2	3	4
1	Percaya diri				
2	Teliti				
3	Santun				
4	Mandiri				
Jumlah Skor					

Keterangan:
4 = selalu, apabila selalu melakukan sesuai pernyataan
3 = sering, apabila sering melakukan sesuai pernyataan dan kadang-kadang tidak melakukan
2 = kadang-kadang, apabila kadang-kadang melakukan dan sering tidak melakukan
1 = tidak pernah, apabila tidak pernah melakukan

Petunjuk Penskoran :
Skor akhir menggunakan skala 1 sampai 4
Perhitungan skor akhir menggunakan rumus :

$$\frac{Skordiperoleh}{SkorMaksimal} x\, 4 = skorakhir$$

Kriteria Nilai:
Sangat Baik : apabila memperoleh skor : 3,33 < skor ≤ 4,00
Baik : apabila memperoleh skor : 2,33 < skor ≤ 3,33
Cukup : apabila memperoleh skor : 1,33 < skor ≤ 2,33
Kurang : apabila memperoleh skor : skor ≤ 1,33

© Hak cipta milik UIN Suska Riau
State Islamic University of Sultan Syarif Kasim Riau
UIN SUSKA RIAU
Hak Cipta Dilindungi Undang-Undang
1. Dilarang mengutip sebagian atau seluruh karya tulis ini tanpa mencantumkan dan menyebutkan sumber:
a. Pengutipan hanya untuk kepentingan pendidikan, penelitian, penulisan karya ilmiah, penyusunan laporan, penulisan kritik atau tinjauan suatu masalah.
b. Pengutipan tidak merugikan kepentingan yang wajar UIN Suska Riau.
2. Dilarang mengumumkan dan memperbanyak sebagian atau seluruh karya tulis ini dalam bentuk apapun tanpa izin UIN Suska Riau.

Baso, 18 Maret 2019

Mengetahui,

Guru Kelas	Peneliti
Novera S.Pd	Rozalia Herlina
NIP: 197111062005012004	NIM:11418200871

Kepala Sekolah

Mhd. Dasarnir, S. Pd

NIP. 19641204 198506 1 001

© Hak cipta milik UIN Suska Riau

State Islamic University of Sultan Syarif Kasim Riau

UIN SUSKA RIAU

Hak Cipta Dilindungi Undang-Undang

1. Dilarang mengutip sebagian atau seluruh karya tulis ini tanpa mencantumkan dan menyebutkan sumber:
   a. Pengutipan hanya untuk kepentingan pendidikan, penelitian, penulisan karya ilmiah, penyusunan laporan, penulisan kritik atau tinjauan suatu masalah.
   b. Pengutipan tidak merugikan kepentingan yang wajar UIN Suska Riau.
2. Dilarang mengumumkan dan memperbanyak sebagian atau seluruh karya tulis ini dalam bentuk apapun tanpa izin UIN Suska Riau.

UIN SUSKA RIAU
Hak Cipta Dilindungi Undang-Undang
1. Dilarang mengutip sebagian atau seluruh karya tulis ini tanpa mencantumkan dan menyebutkan sumber:
a. Pengutipan hanya untuk kepentingan pendidikan, penelitian, penulisan karya ilmiah, penyusunan laporan, penulisan kritik atau tinjauan suatu masalah.
b. Pengutipan tidak merugikan kepentingan yang wajar UIN Suska Riau.
2. Dilarang mengumumkan dan memperbanyak sebagian atau seluruh karya tulis ini dalam bentuk apapun tanpa izin UIN Suska Riau.
© Hak Cipta milik UIN Suska Riau
State Islamic University of Sultan Syarif Kasim Riau

RENCANA PELAKSANAAN PEMBELAJARAN

Sekolah : SD Negeri 01 Baringin Anam
Kelas/Semester : V/II
Mata Pelajaran : Matematika
Pertemuan : 1

A. Kompetensi Inti (KI)

KI-1 Menerima, menjalankan, dan menghargai ajaran agama yang dianutnya.

KI-2 Memiliki perilaku jujur, disiplin, tanggung jawab, santun, peduli, dan percaya diri dalam berinteraksi dengan keluarga, teman, guru, dan tetangganya.

KI-3 Memahami pengetahuan factual dan konseptual dengan cara mengamati, menanya, dan mencoba berdasarkan rasa ingin tahu tentang dirinya, makhluk ciptaan Tuhan dan kegiatannya, dan benda-benda yang dijumpainya di rumah, disekolah dan tempat beramin.

KI-4 Menyajikan pengetahuan factual dan konseptual dalam bahasa yang jelas, dan sistematis, logis, dan kritis dalam karya yang estetis, dalam gerakan yang mencerminkan anak sehat, dan dalam tindakan yang mencerminkan perilaku anak bermain dan berakhlak mulia.

B. Kompetensi Dasar

Kompetensi Dasar	Indikator Pencapaian Kompetensi
3.5 Menjelaskan, dan menentukan volume bangun ruang dengan menggunakan satuan volume (seperti kubus satuan) serta hubungan pangkat tiga dengan akar pangkat tiga	3.5.1 Menentukan volume balok dengan menggunakan balok satuan 3.5.2 Menentukan volume balok dengan menggunakan satuan volume
1.5 Menyelesaikan masalah yang berkaitan dengan volume bangun ruang dengan menggunakan satuan volume (seperti kubus satuan) melibatkan pangkat tiga dan akar pangkat tiga	1.5.1 Menyelesaikan masalah volume balok dengan menggunakan kubus satuan 1.5.2 Menyelesaikan masalah volume balok dengan menggunakan satuan volume

C. Tujuan Pembelajaran

1. Melalui tanya jawab siswa dapat menyebutkan contoh-contoh bangun ruang dengan percaya diri
2. Melalui media gambar siswa dapat menentukan volume balok dengan menggunakan kubus satuan
3. Dengan media konkret dan gambar, siswa dapat menentukan volume balok dengan menggunakan satuan volume
4. Melalui diskusi kelompok siswa dapat menyelesaikan masalah volume balok dengan menggunakan kubus satuan

5. Melalui diskusi kelompok siswa dapat menyelesaikan masalah volume balok dengan menggunakan satuan volume

D. Materi Pembelajaran

Menentukan volume balok

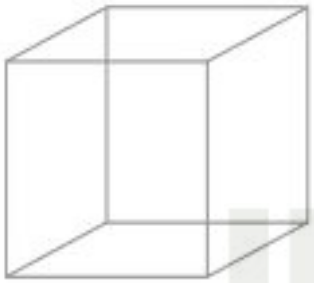

volume balok: S x S x S

E. Metode pembelajaran

Pendekatan : Pendekatan Pendidikan Matematika Realistik (PMR)

Metode : Tanya jawab, diskusi dan penugasan

F. Langkah – langkah pembelajaran

Kegiatan awal (15 Menit)

1. Guru mengucapkan salam
2. Guru mengkondisikan kelas untuk memulai kegatan pembelajaran
3. Siswa bersama guru berdoa sebelum memulai kegatan pembelajaran
4. Guru mengambil absensi siswa
5. Guru dan siswa melakukan appersepsi dengan menanyakan bentuk dari benda-benda yang ada di sekitar siswa
6. Siswa mendengarkan penjelasan guru mengenai tujuan pembelajaran yang akan dicapai yaitu volum kubus

Kegiatan Inti

1. Guru menjelaskan tentang unsur-unsur kubus. **(Mengkomunikasikan)**
2. Guru menjelaskan tentang bentuk-bentuk benda sekitar yang menyerupai kubus. **(Mengkomunikasikan)**
3. guru mengajukan masalah yang berkaitan dengan masalah yang ada pada lembar kerja kelompok yaitu menyusun nasi kotak katering agar bisa di masukkan kedalam kardus besar yang berbentuk kubus. **(Menanya)**
4. Guru meminta siswa untuk duduk secara berkelompok. **(Mengkomunikasikan)**
5. guru meminta siswa untuk menemukan volume kubus dengan memahami masalah berikut: Ibu Rahma mempunyai usaha katering. Dalam acara ulangtahun yang akan diadakan oleh teman anaknya, ibu Rahma mendapat pesanan makanan untuk para undangan . Untuk memudahkan Ibu Rahma membawa kotak-kotak katering tersebut maka kotak tersebut dimasukkan kedalam kardus besar. Dirumah Ibu Rahma terdapat beberapa buah kardus besar yang ukurannya berbeda, ia kebingungan memilih manakah kardus

© Hak cipta milik UIN Suska Riau
State Islamic University of Sultan Syarif Kasim Riau
UIN SUSKA RIAU
Hak Cipta Dilindungi Undang-Undang
1. Dilarang mengutip sebagian atau seluruh karya tulis ini tanpa mencantumkan dan menyebutkan sumber:
a. Pengutipan hanya untuk kepentingan pendidikan, penelitian, penulisan karya ilmiah, penyusunan laporan, penulisan kritik atau tinjauan suatu masalah.
b. Pengutipan tidak merugikan kepentingan yang wajar UIN Suska Riau.
2. Dilarang mengumumkan dan memperbanyak sebagian atau seluruh karya tulis ini dalam bentuk apapun tanpa izin UIN Suska Riau.

yang paling cocok untuk menampung kotak katering tersebut sehingga tidak ada bagian yang kosong. **(Mengumpulkan informasi)**

6. Guru meminta siswa untuk menyajikan jawaban LKS dan menanggapi jawaban dari kelompok lain. **(Mengumpulkan informasi)**
7. Guru meminta siswa membuat kesimpulan penguatan tentang volum kubus. **(Mengkomunikasikan)**

Kegiatan Akhir

1. Siswa menjawab pertanyaan hal-hal yang tidak dimengerti dan siswa di bawah bimbingan guru menyimpulkan pelajaran
2. Siswa mengerjakan evaluasi dan mendengarkan penjelasan guru mengenai pelajaran berikutnya
3. Kegiatan kelas diakhiri dengan berdoa bersama sesuai dengan agama dan kepercayaan masing dipimpin ketua kelas

G. Media Pembelajaran

Kubus satuan, berbagai barang berbentuk kubus dan benda di lingkungan sehari-hari

H. Sumber belajar

Buku teks pelajaran matematika SD/MI kelas V

1. Buku Guru matematika Kelas V
2. Kegiatan yang ada di lingkungan peserta didik, msialnya menentukan banyaknya air yang dapat ditampung dalam bak berbentuk kubus

I. Penilaian Hasil Belajar

1. **Penilaian Sikap** : Observasi selama kegiatan

Lembar Pengamatan Sikap Spiritual

Nama Peserta Didik : …….
Kelas : …….
Tanggal Pengamatan : ……..
Materi Pokok : ……..

No	Aspek Pengamatan	Skor			
		1	2	3	4
1	Berdoa sebelum memulai aktivitas				
2	Perilaku syukur				
3	Khusuk dalam berdoa				
4	Beribadah				
Jumlah Skor					

© Hak cipta milik UIN Suska Riau
State Islamic University of Sultan Syarif Kasim Riau
UIN SUSKA RIAU
Hak Cipta Dilindungi Undang-Undang
1. Dilarang mengutip sebagian atau seluruh karya tulis ini tanpa mencantumkan dan menyebutkan sumber:
a. Pengutipan hanya untuk kepentingan pendidikan, penelitian, penulisan karya ilmiah, penyusunan laporan, penulisan kritik atau tinjauan suatu masalah.
b. Pengutipan tidak merugikan kepentingan yang wajar UIN Suska Riau.
2. Dilarang mengumumkan dan memperbanyak sebagian atau seluruh karya tulis ini dalam bentuk apapun tanpa izin UIN Suska Riau.

Keterangan:
4 = selalu, apabila selalu melakukan sesuai pernyataan
3 = sering, apabila sering melakukan sesuai pernyataan dan kadang-kadang tidak melakukan
2 = kadang-kadang, apabila kadang-kadang melakukan dan sering tidak melakukan
1 = tidak pernah, apabila tidak pernah melakukan

Petunjuk Penskoran :
Skor akhir menggunakan skala 1 sampai 4
Perhitungan skor akhir menggunakan rumus :

$$\frac{Skordiperoleh}{SkorMaksimal} x\ 4 = skorakhir$$

Kriteria Nilai:

Sangat Baik : apabila memperoleh skor : 3,33 < skor ≤ 4,00
Baik : apabila memperoleh skor : 2,33 < skor ≤ 3,33
Cukup : apabila memperoleh skor : 1,33 < skor ≤ 2,33
Kurang : apabila memperoleh skor : skor ≤ 1,33

Lembar Pengamatan Sikap Sosial
Nama Peserta Didik : …….
Kelas : …….
Tanggal Pengamatan : ……..
Materi Pokok : ……..

No	Aspek Pengamatan	Skor			
		1	2	3	4
1	Percaya diri				
2	Teliti				
3	Santun				
4	Mandiri				
Jumlah Skor					

Keterangan:

4 = selalu, apabila selalu melakukan sesuai pernyataan
3 = sering, apabila sering melakukan sesuai pernyataan dan kadang-kadang tidak melakukan
2 = kadang-kadang, apabila kadang-kadang melakukan dan sering tidak melakukan
1 = tidak pernah, apabila tidak pernah melakukan

UIN SUSKA RIAU
© Hak cipta milik UIN Suska Riau
State Islamic University of Sultan Syarif Kasim Riau
Hak Cipta Dilindungi Undang-Undang
1. Dilarang mengutip sebagian atau seluruh karya tulis ini tanpa mencantumkan dan menyebutkan sumber:
a. Pengutipan hanya untuk kepentingan pendidikan, penelitian, penulisan karya ilmiah, penyusunan laporan, penulisan kritik atau tinjauan suatu masalah.
b. Pengutipan tidak merugikan kepentingan yang wajar UIN Suska Riau.
2. Dilarang mengumumkan dan memperbanyak sebagian atau seluruh karya tulis ini dalam bentuk apapun tanpa izin UIN Suska Riau.

Petunjuk Penskoran :

Skor akhir menggunakan skala 1 sampai 4

Perhitungan skor akhir menggunakan rumus :

$$\frac{Skordiperoleh}{SkorMaksimal} x\ 4 = skorakhir$$

Kriteria Nilai:

Sangat Baik : apabila memperoleh skor : 3,33 < skor ≤ 4,00
Baik : apabila memperoleh skor : 2,33 < skor ≤ 3,33
Cukup : apabila memperoleh skor : 1,33 < skor ≤ 2,33
Kurang : apabila memperoleh skor : skor ≤ 1,33

Baso,18 Maret 2019

Mengetahui,

Guru Kelas	Peneliti
Daswir S.Pd	Rozalia Herlina
NIP: 196609282014081001	NIM:11418200871

Kepala Sekolah

Mhd. Samsir, S. Pd
NIP. 19[illegible]1204 198506 1 001

© Hak cipta milik UIN Suska Riau
State Islamic University of Sultan Syarif Kasim Riau
UIN SUSKA RIAU
Hak Cipta Dilindungi Undang-Undang
1. Dilarang mengutip sebagian atau seluruh karya tulis ini tanpa mencantumkan dan menyebutkan sumber:
a. Pengutipan hanya untuk kepentingan pendidikan, penelitian, penulisan karya ilmiah, penyusunan laporan, penulisan kritik atau tinjauan suatu masalah.
b. Pengutipan tidak merugikan kepentingan yang wajar UIN Suska Riau.
2. Dilarang mengumumkan dan memperbanyak sebagian atau seluruh karya tulis ini dalam bentuk apapun tanpa izin UIN Suska Riau.

UIN SUSKA RIAU
Hak Cipta Dilindungi Undang-Undang
1. Dilarang mengutip sebagian atau seluruh karya tulis ini tanpa mencantumkan dan menyebutkan sumber:
a. Pengutipan hanya untuk kepentingan pendidikan, penelitian, penulisan karya ilmiah, penyusunan laporan, penulisan kritik atau tinjauan suatu masalah.
b. Pengutipan tidak merugikan kepentingan yang wajar UIN Suska Riau.
2. Dilarang mengumumkan dan memperbanyak sebagian atau seluruh karya tulis ini dalam bentuk apapun tanpa izin UIN Suska Riau.
© Hak cipta milik UIN Suska Riau
State Islamic University of Sultan Syarif Kasim Riau

RENCANA PELAKSANAAN PEMBELAJARAN

Sekolah :SD Negeri 01 Baringin Anam
Kelas/Semester :V/II
Mata Pelajaran :Matematika
Pertemuan : 2

A. KompetensiInti (KI)

KI-1 Menerima, menjalankan, danmeng hargai ajaran agama yang dianutnya.

KI-2 Memiliki perilaku jujur, disiplin, tanggung jawab, santun, peduli, dan percaya diri dalam berinteraksi dengan keluarga, teman, guru, dan tetangganya.

KI-3 Memahami pengetahuan faktual dan konseptual dengan cara mengamati, menanya, dan mencoba berdasarkan rasa ingin tahu tentang dirinya, makhluk ciptaan Tuhan dan kegiatannya, dan benda-benda yang dijumpainya di rumah, disekolah dan tempat beramin.

KI-4 Menyajikan pengetahuan faktual dan konseptual dalam bahasa yang jelas, dan sistematis, logis, dan kritis dalam karya yang estetis, dalam gerakan yang mencerminkan anak sehat, dan dalam tindakan yang mencerminkan perilaku anak bermain dan berakhlak mulia.

B. Kompetensi Dasar dan Indikator Pencapaian Kompetensi

Kompetensi Dasar	Indikator Pencapaian Kompetensi
3.5 Menjelaskan, dan menentukan volume bangun ruang dengan menggunakan satuan volume (seperti kubus satuan) serta hubungan pangkat tiga dengan akar pangkat tiga	3.5.1 Menyebutkan contoh-contoh bangun ruang 3.5.2 Menentukan volume kubus dengan menggunakan kubus satuan 3.5.3 Menentukan volume kubus dengan menggunakan satuan volume
1.5 Menyelesaikan masalah yang berkaitan dengan volume bangun ruang dengan menggunakan satuan volume (seperti kubus satuan) melibatkan pangkat tiga dan akar pangkat tiga	1.5.1 Menyelesaikan soal tentang bangun ruang 1.5.2 Menyelesaikan masalah volume kubus dengan menggunakan kubus satuan

C. TujuanPembelajaran

1. Melalui tanya jawab siswa dapat menyebutkan contoh-contoh bangun ruang dengan percaya diri
2. Dengan media gambar yang dipajang guru siswa dapat menentukan volume kubus dengan menggunakan kubus satuan dengan tepat

3. Dengan media konkret dan gambar siswa mampu menentukan volume kubus dengan menggunakan satuan volume dengan tepat
4. Melalui diskusi kelompok siswa dapat menyelesaikan masalah volume kubus dengan menggunakan kubus satuan
5. Melalui diskusi kelompok siswa dapat menyelesaikan masalah volume kubus dengan menggunakan satuan volume

D. Materi Pembelajaran

Contoh – contoh bangun ruang (buat gambar)

Volume Kubus

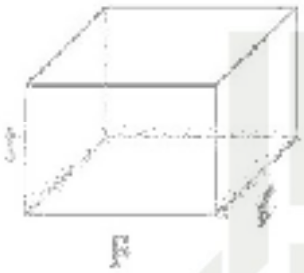

volume kubus: P x L x T

E. Metode pembelajaran

Pendekatan : Pendekatan Pendidikan Matematika Realistik (PMR)
Metode : Tanya jawab, diskusi dan penugasan

F. Langkah – langkah pembelajaran

Kegiatan awal

1. Guru mengucapkan salam
2. Guru mengkondisikan kelas untuk memulai kegiatan pembelajaran
3. Siswa bersama guru berdoa sebelum memulai kegiatan pembelajaran
4. Guru mengambil absen sisiswa
5. Guru dan siswa melakukan appersepsi dengan menanyakan bentuk dari benda-benda yang ada di sekitar siswa
6. Siswa mendengarkan penjelasan guru mengenai tujuan pembelajaran yang akan dicapai yaitu volum balok

Kegiatan Inti

1. Guru menjelaskan tentang unsur-unsur balok yang berkaitan dengan ukuran yaitu sisi, panjang, lebar, dan tinggi balok. **(Mengkomunikasikan)**
2. Guru menjelaskan tentang bentuk-bentuk benda sekitar yang menyerupa balok **(Mengkomunikasikan)**
3. Guru mengajukan masalah yang berkaitan dengan masalah yang ada pada lembar kerja kelompok yaitu menyusun coklat yang berbentuk kubus kedalam sebuah kotak yang berbentuk balok. **(Menanya)**
4. Guru meminta siswa untuk duduk secara berkelompok **(Mengkomunikasikan)**

© Hak cipta milik UIN Suska Riau
State Islamic University of Sultan Syarif Kasim Riau
UIN SUSKA RIAU
Hak Cipta Dilindungi Undang-Undang
1. Dilarang mengutip sebagian atau seluruh karya tulis ini tanpa mencantumkan dan menyebutkan sumber:
a. Pengutipan hanya untuk kepentingan pendidikan, penelitian, penulisan karya ilmiah, penyusunan laporan, penulisan kritik atau tinjauan suatu masalah.
b. Pengutipan tidak merugikan kepentingan yang wajar UIN Suska Riau.
2. Dilarang mengumumkan dan memperbanyak sebagian atau seluruh karya tulis ini dalam bentuk apapun tanpa izin UIN Suska Riau.

UIN SUSKA RIAU
Hak Cipta Dilindungi Undang-Undang
1. Dilarang mengutip sebagian atau seluruh karya tulis ini tanpa mencantumkan dan menyebutkan sumber:
a. Pengutipan hanya untuk kepentingan pendidikan, penelitian, penulisan karya ilmiah, penyusunan laporan, penulisan kritik atau tinjauan suatu masalah.
b. Pengutipan tidak merugikan kepentingan yang wajar UIN Suska Riau.
2. Dilarang mengumumkan dan memperbanyak sebagian atau seluruh karya tulis ini dalam bentuk apapun tanpa izin UIN Suska Riau.
© Hak cipta milik UIN Suska Riau
State Islamic University of Sultan Syarif Kasim Riau

5. Guru meminta siswa untuk menemukan volume balok dengan memahami masalah berikut: coklat disusun bertumpuk keatas dapat memuat 3buah coklat,jika disusun memanjang dapat memuat 4buah coklat,dan jika disusun kesamping belakang dapat memuat 2buah coklat. **(Mengumpulkaninformasi)**
6. Guru meminta siswa untuk menyajikan jawaban LKS dan menanggapi jawaban dari kelompok lain. **(Mengumpulkaninformasi)**
7. Guru meminta siswa membuat kesimpulan penguatan tentang volum balok**(Mengkomunikasikan)**

Kegiatan Akhir

1. Siswa mengerjakan evaluasi dan mendengarkan penjelasan guru mengenai pelajaran berikutnya
2. Kegiatan kelas diakhiri dengan berdoa bersama sesuai dengan agama dan kepercayaan masing dipimpin ketua kelas

G. Media Pembelajaran

Balok satuan,berbagai barang berbentuk balok dan benda di lingkungan sekitar

H. Sumber Belajar

1. Buku pelajaran matematika SD/MI kelas V
2. Buku Guru matematika Kelas V
3. Kegiatan yang ada di lingkungan peserta didik, msialnya menentukan banyaknya air yang dapat ditampung dalam bak berbentuk kubus

I. Penilaian Hasil Belajar

1. Penilaian Sikap : Observasiselamakegiatan

LembarPengamatanSikap Spiritual

NamaPesertaDidik : …….
Kelas : …….
TanggalPengamatan : ……..
MateriPokok : ……..

No	Aspek Pengamatan	Skor			
		1	2	3	4
1	Berdoa sebelum memulai aktivitas				
2	Perilaku syukur				
3	Khusuk dalam berdoa				
4	Beribadah				
JumlahSkor					

Keterangan:
4 = selalu, apabila selalu melakukan sesuai pernyataan
3 = sering, apabila sering melakukan sesuai pernyataan dan kadang-kadang tidak melakukan

2 = kadang-kadang, apabila kadang-kadang melakukan dan sering tidak melakukan
1 = tidak pernah, apabila tidak pernah melakukan

Petunjuk Penskoran :
Skor akhir menggunakan skala 1 sampai 4
Perhitungan skor akhir menggunakan rumus :

$$\frac{Skor\ diperoleh}{Skor\ Maksimal} x\ 4 = skor\ akhir$$

Kriteria Nilai:
Sangat Baik : apabila memperoleh skor : 3,33 <skor ≤ 4,00
Baik : apabila memperoleh skor : 2,33 <skor ≤ 3,33
Cukup : apabila memperoleh skor : 1,33 <skor ≤ 2,33
Kurang : apabila memperoleh skor :skor ≤ 1,33

Lembar Pengamatan Sikap Sosial

Nama Peserta Didik : …….
Kelas : …….
Tanggal Pengamatan : ……..
Materi Pokok : ……..

No	Aspek Pengamatan	Skor			
		1	2	3	4
1	Percaya diri				
2	Teliti				
3	Santun				
4	Mandiri				
Jumlah Skor					

Keterangan:
4 = selalu, apabila selalu melakukan sesuai pernyataan
3 = sering, apabila sering melakukan sesuai pernyataan dan kadang-kadang tidak melakukan
2 = kadang-kadang, apabila kadang-kadang melakukan dan sering tidak melakukan
1 = tidak pernah, apabila tidak pernah melakukan
Petunjuk Penskoran :
Skor akhir menggunakan skala 1 sampai 4
Perhitungan skor akhir menggunakanr umus :

$$\frac{Skor\ diperoleh}{Skor\ Maksimal} x\ 4 = skor\ akhir$$

Kriteria Nilai:
Sangat Baik : apabila memperoleh skor : 3,33 <skor ≤ 4,00
Baik : apabila memper oleh skor : 2,33 <skor ≤ 3,33
Cukup : apabila memperoleh skor : 1,33 <skor ≤ 2,33
Kurang : apabila memperoleh skor :skor ≤ 1,33

© Hak cipta milik UIN Suska Riau
State Islamic University of Sultan Syarif Kasim Riau
UIN SUSKA RIAU
Hak Cipta Dilindungi Undang-Undang
1. Dilarang mengutip sebagian atau seluruh karya tulis ini tanpa mencantumkan dan menyebutkan sumber:
a. Pengutipan hanya untuk kepentingan pendidikan, penelitian, penulisan karya ilmiah, penyusunan laporan, penulisan kritik atau tinjauan suatu masalah.
b. Pengutipan tidak merugikan kepentingan yang wajar UIN Suska Riau.
2. Dilarang mengumumkan dan memperbanyak sebagian atau seluruh karya tulis ini dalam bentuk apapun tanpa izin UIN Suska Riau.

Baso,18 Maret 2019

Mengetahui,

Guru Kelas	Peneliti
Daswir S.Pd	Rozalia Herlina
NIP: 196609282014081001	NIM:11418200871

Kepala Sekolah

Mhd. Damrir, S. Pd

NIP. 19[illegible]204 198506 1 001

© Hak cipta milik UIN Suska Riau

State Islamic University of Sultan Syarif Kasim Riau

UIN SUSKA RIAU

Hak Cipta Dilindungi Undang-Undang

1. Dilarang mengutip sebagian atau seluruh karya tulis ini tanpa mencantumkan dan menyebutkan sumber:
   a. Pengutipan hanya untuk kepentingan pendidikan, penelitian, penulisan karya ilmiah, penyusunan laporan, penulisan kritik atau tinjauan suatu masalah.
   b. Pengutipan tidak merugikan kepentingan yang wajar UIN Suska Riau.
2. Dilarang mengumumkan dan memperbanyak sebagian atau seluruh karya tulis ini dalam bentuk apapun tanpa izin UIN Suska Riau.

NILAI PRE TES DAN POS TES SISWA KELAS V.B

No	Nama	Class	Nilai	
			Pretes	Postes
1	S1	V.B	40	75
2	S2	V.B	76	80
3	S3	V.B	76	80
4	S4	V.B	60	80
5	S5	V.B	64	75
6	S6	V.B	84	90
7	S7	V.B	52	75
8	S8	V.B	52	80
9	S9	V.B	60	75
10	S10	V.B	60	75
11	S11	V.B	60	70
12	S12	V.B	52	70
13	S13	V.B	60	80
14	S14	V.B	64	80
15	S15	V.B	56	60
16	S16	V.B	52	75
17	S17	V.B	44	60
18	S18	V.B	60	80
19	S19	V.B	56	75
20	S20	V.B	52	80
21	S21	V.B	44	70
22	S22	V.B	40	60
23	S23	V.B	44	65
24	S24	V.B	52	70
25	S25	V.B	48	60
26	S26	V.B	48	70
27	S27	V.B	60	75
28	S28	V.B	52	80
29	S29	V.B	44	60
30	S30	V.B	62	80
	TOTAL		1674	2205

UIN SUSKA RIAU

© Hak cipta milik UIN Suska Riau

State Islamic University of Sultan Syarif Kasim Riau

Hak Cipta Dilindungi Undang-Undang

1. Dilarang mengutip sebagian atau seluruh karya tulis ini tanpa mencantumkan dan menyebutkan sumber:
   a. Pengutipan hanya untuk kepentingan pendidikan, penelitian, penulisan karya ilmiah, penyusunan laporan, penulisan kritik atau tinjauan suatu masalah.
   b. Pengutipan tidak merugikan kepentingan yang wajar UIN Suska Riau.
2. Dilarang mengumumkan dan memperbanyak sebagian atau seluruh karya tulis ini dalam bentuk apapun tanpa izin UIN Suska Riau.

NILAI PRE TES DAN POS TES SISWA KELAS V.A

No	Nama	Kelas	Nilai	
			Pretes	Postes
1	S1	V.A	56	70
2	S2	V.A	52	75
3	S3	V.A	80	80
4	S4	V.A	48	50
5	S5	V.A	76	80
6	S6	V.A	78	80
7	S7	V.A	70	75
8	S8	V.A	86	85
9	S9	V.A	56	55
10	S10	V.A	52	55
11	S11	V.A	40	55
12	S12	V.A	52	55
13	S13	V.A	36	40
14	S14	V.A	48	60
15	S15	V.A	40	40
16	S16	V.A	48	50
17	S17	V.A	44	50
18	S18	V.A	48	60
19	S19	V.A	76	70
20	S20	V.A	72	75
21	S21	V.A	56	60
22	S22	V.A	44	50
23	S23	V.A	48	50
24	S24	V.A	60	60
25	S25	V.A	52	60
26	S26	V.A	52	50
27	S27	V.A	52	60
28	S28	V.A	56	60
29	S29	V.A	56	65
30	S30	V.A	52	50
	Total		1686	1825

© Hak cipta milik UIN Suska Riau
State Islamic University of Sultan Syarif Kasim Riau
UIN SUSKA RIAU
Hak Cipta Dilindungi Undang-Undang
1. Dilarang mengutip sebagian atau seluruh karya tulis ini tanpa mencantumkan dan menyebutkan sumber:
a. Pengutipan hanya untuk kepentingan pendidikan, penelitian, penulisan karya ilmiah, penyusunan laporan, penulisan kritik atau tinjauan suatu masalah.
b. Pengutipan tidak merugikan kepentingan yang wajar UIN Suska Riau.
2. Dilarang mengumumkan dan memperbanyak sebagian atau seluruh karya tulis ini dalam bentuk apapun tanpa izin UIN Suska Riau.

© Hak cipta milik UIN Suska Riau State Islamic University of Sultan Syarif Kasim Riau

Hak Cipta Dilindungi Undang-Undang

1. Dilarang mengutip sebagian atau seluruh karya tulis ini tanpa mencantumkan dan menyebutkan sumber:
   a. Pengutipan hanya untuk kepentingan pendidikan, penelitian, penulisan karya ilmiah, penyusunan laporan, penulisan kritik atau tinjauan suatu masalah.
   b. Pengutipan tidak merugikan kepentingan yang wajar UIN Suska Riau.
2. Dilarang mengumumkan dan memperbanyak sebagian atau seluruh karya tulis ini dalam bentuk apapun tanpa izin UIN Suska Riau.

UIN SUSKA RIAU

UIN SUSKA RIAU

Reliability Statistics

Cronbach's Alpha	N of Items
.727	21

Correlations

		P1	P2	P3	P4	P5	P6	P7	P8	P9	P10	P11	P12	P13	P14	P15	P16	P17	P18	P19	P20	JUMLAH
P1	Pearson Correlation	1	.262	.255	.124	.194	.222	.255	.160	.383*	.277	.324	-.234	.030	.372*	-.071	.030	.222	-.011	-.011	.092	.402*
	Sig. (2-tailed)		.147	.159	.499	.287	.222	.159	.381	.030	.124	.071	.198	.870	.036	.698	.870	.222	.954	.954	.618	.023
	N	32	32	32	32	32	32	32	32	32	32	32	32	32	32	32	32	32	32	32	32	32
P2	Pearson Correlation	.262	1	-.040	.033	.323	.143	-.040	.126	.397*	.218	.357*	.009	.071	.228	.345	.071	.270	.240	-.025	.345	.467**
	Sig. (2-tailed)	.147		.828	.860	.072	.435	.828	.492	.025	.230	.045	.962	.699	.210	.053	.699	.135	.185	.893	.053	.007
	N	32	32	32	32	32	32	32	32	32	32	32	32	32	32	32	32	32	32	32	32	32
P3	Pearson Correlation	.255	-.040	1	.411*	.266	.168	.093	.318	.297	.184	.283	.234	.116	.246	.093	.243	.040	.339	.071	.223	.520**
	Sig. (2-tailed)	.159	.828		.020	.141	.357	.612	.076	.099	.314	.116	.197	.529	.174	.612	.180	.828	.058	.699	.221	.002
	N	32	32	32	32	32	32	32	32	32	32	32	32	32	32	32	32	32	32	32	32	32
P4	Pearson Correlation	.124	.033	.411*	1	.453**	.098	.279	.129	.228	.149	.383*	.341	.049	.200	.279	.049	.358*	.255	-.017	-.115	.503**
	Sig. (2-tailed)	.499	.860	.020		.009	.595	.122	.481	.210	.415	.031	.056	.792	.272	.122	.792	.044	.159	.926	.531	.003
	N	32	32	32	32	32	32	32	32	32	32	32	32	32	32	32	32	32	32	32	32	32
P5	Pearson Correlation	.194	.323	.266	.453**	1	-.051	.129	.135	.085	.389*	.164	.122	-.093	.244	.129	.312	.221	.080	-.204	.129	.427*
	Sig. (2-tailed)	.287	.072	.141	.009		.782	.483	.462	.644	.028	.371	.507	.613	.179	.483	.082	.224	.664	.263	.483	.015
	N	32	32	32	32	32	32	32	32	32	32	32	32	32	32	32	32	32	32	32	32	32
P6	Pearson Correlation	.222	.143	.168	.098	-.051	1	.168	-.126	.111	.218	.323	-.009	.055	-.098	.168	.181	.111	.423*	.157	.040	.355*
	Sig. (2-tailed)	.222	.435	.357	.595	.782		.357	.492	.545	.230	.072	.962	.764	.595	.357	.320	.545	.016	.389	.828	.046
	N	32	32	32	32	32	32	32	32	32	32	32	32	32	32	32	32	32	32	32	32	32

Hak Cipta Dilindungi Undang-Undang
1. Dilarang mengutip sebagian atau seluruh karya tulis ini tanpa mencantumkan dan menyebutkan sumber:
a. Pengutipan hanya untuk kepentingan pendidikan, penelitian, penulisan karya ilmiah, penyusunan laporan
b. Pengutipan tidak merugikan kepentingan yang wajar UIN Suska Riau.
2. Dilarang mengumumkan dan memperbanyak sebagian atau seluruh karya tulis ini dalam bentuk apapun tan
© Hak cipta milik UIN Suska Riau
State Islamic Uni

P7	Pearson Correlation	.255	-.040	.093	.279	.129	.168	1	.318	.168	.037	.146	.376*	.116	-.016	.223	.116	.168	.071	.339	.093	.434*
	Sig. (2-tailed)	.159	.828	.612	.122	.483	.357		.076	.357	.842	.426	.034	.529	.929	.221	.529	.357	.699	.058	.612	.013
	N	32	32	32	32	32	32	32	32	32	32	32	32	32	32	32	32	32	32	32	32	32
P8	Pearson Correlation	.160	.126	.318	.129	.135	-.126	.318	1	.378*	.144	.270	.348	.188	.258	.445*	.438*	.126	-.066	.329	.191	.555**
	Sig. (2-tailed)	.381	.492	.076	.481	.462	.492	.076		.033	.431	.136	.051	.303	.154	.011	.012	.492	.721	.066	.295	.001
	N	32	32	32	32	32	32	32	32	32	32	32	32	32	32	32	32	32	32	32	32	32
P9	Pearson Correlation	.383*	.397*	.297	.228	.085	.111	.168	.378*	1	.218	.323	.271	.308	.163	.297	.055	.492**	.157	.423*	.425*	.667**
	Sig. (2-tailed)	.030	.025	.099	.210	.644	.545	.357	.033		.230	.072	.133	.087	.374	.099	.764	.004	.389	.016	.015	.000
	N	32	32	32	32	32	32	32	32	32	32	32	32	32	32	32	32	32	32	32	32	32
P10	Pearson Correlation	.277	.218	.184	.149	.389*	.218	.037	.144	.218	1	.078	-.040	-.036	.447*	.037	.253	.218	-.038	.114	.184	.426*
	Sig. (2-tailed)	.124	.230	.314	.415	.028	.230	.842	.431	.230		.672	.827	.844	.010	.842	.162	.230	.836	.535	.314	.015
	N	32	32	32	32	32	32	32	32	32	32	32	32	32	32	32	32	32	32	32	32	32
P11	Pearson Correlation	.324	.357*	.283	.383*	.164	.323	.146	.270	.323	.078	1	.178	.363*	.174	.283	.228	.187	.346	.204	.146	.619**
	Sig. (2-tailed)	.071	.045	.116	.031	.371	.072	.426	.136	.072	.672		.330	.041	.341	.116	.209	.306	.052	.263	.426	.000
	N	32	32	32	32	32	32	32	32	32	32	32	32	32	32	32	32	32	32	32	32	32
P12	Pearson Correlation	-.234	.009	.234	.341	.122	-.009	.376*	.348	.271	-.040	.178	1	.309	-.054	.376*	.170	.131	.014	.306	.376*	.462**
	Sig. (2-tailed)	.198	.962	.197	.056	.507	.962	.034	.051	.133	.827	.330		.085	.770	.034	.353	.474	.941	.088	.034	.008
	N	32	32	32	32	32	32	32	32	32	32	32	32	32	32	32	32	32	32	32	32	32
P13	Pearson Correlation	.030	.071	.116	.049	-.093	.055	.116	.188	.308	-.036	.363*	.309	1	.210	.243	.247	-.071	.243	.375*	.243	.434*
	Sig. (2-tailed)	.870	.699	.529	.792	.613	.764	.529	.303	.087	.844	.041	.085		.248	.180	.173	.699	.180	.034	.180	.013
	N	32	32	32	32	32	32	32	32	32	32	32	32	32	32	32	32	32	32	32	32	32
P14	Pearson Correlation	.372*	.228	.246	.200	.244	-.098	-.016	.258	.163	.447*	.174	-.054	.210	1	-.016	.210	.033	.017	.153	.115	.412*
	Sig. (2-tailed)	.036	.210	.174	.272	.179	.595	.929	.154	.374	.010	.341	.770	.248		.929	.248	.860	.926	.403	.531	.019

Hak Cipta Dilindungi Undang-Undang
1. Dilarang mengutip sebagian atau seluruh karya tulis ini tanpa mencantumkan dan menyebutkan sumber:
a. Pengutipan hanya untuk kepentingan pendidikan, penelitian, penulisan karya ilmiah, penyusunan laporan
b. Pengutipan tidak merugikan kepentingan yang wajar UIN Suska Riau
2. Dilarang mengumumkan dan memperbanyak sebagian atau seluruh karya tulis ini dalam bentuk apapun tan
© Hak Cipta milik UIN Sultan Syarif Kasim Riau State Islamic University
UIN SUSKA RIAU

	N	32	32	32	32	32	32	32	32	32	32	32	32	32	32	32	32	32	32	32	32	32
P15	Pearson Correlation	-.071	.345	.093	.279	.129	.168	.223	.445*	.297	.037	.283	.376*	.243	-.016	1	-.012	.168	.473**	.339	.223	.549**
	Sig. (2-tailed)	.698	.053	.612	.122	.483	.357	.221	.011	.099	.842	.116	.034	.180	.929		.948	.357	.006	.058	.221	.001
	N	32	32	32	32	32	32	32	32	32	32	32	32	32	32	32	32	32	32	32	32	32
P16	Pearson Correlation	.030	.071	.243	.049	.312	.181	.116	.438*	.055	.253	.228	.170	.247	.210	-.012	1	-.071	-.152	.111	.116	.391*
	Sig. (2-tailed)	.870	.699	.180	.792	.082	.320	.529	.012	.764	.162	.209	.353	.173	.248	.948		.699	.405	.544	.529	.027
	N	32	32	32	32	32	32	32	32	32	32	32	32	32	32	32	32	32	32	32	32	32
P17	Pearson Correlation	.222	.270	.040	.358*	.221	.111	.168	.126	.492**	.218	.187	.131	-.071	.033	.168	-.071	1	-.108	.157	.040	.398*
	Sig. (2-tailed)	.222	.135	.828	.044	.224	.545	.357	.492	.004	.230	.306	.474	.699	.860	.357	.699		.557	.389	.828	.024
	N	32	32	32	32	32	32	32	32	32	32	32	32	32	32	32	32	32	32	32	32	32
P18	Pearson Correlation	-.011	.240	.339	.255	.080	.423*	.071	-.066	.157	-.038	.346	.014	.243	.017	.473**	-.152	-.108	1	.169	.071	.383*
	Sig. (2-tailed)	.954	.185	.058	.159	.664	.016	.699	.721	.389	.836	.052	.941	.180	.926	.006	.405	.557		.356	.699	.030
	N	32	32	32	32	32	32	32	32	32	32	32	32	32	32	32	32	32	32	32	32	32
P19	Pearson Correlation	-.011	-.025	.071	-.017	-.204	.157	.339	.329	.423*	.114	.204	.306	.375*	.153	.339	.111	.157	.169	1	.071	.443*
	Sig. (2-tailed)	.954	.893	.699	.926	.263	.389	.058	.066	.016	.535	.263	.088	.034	.403	.058	.544	.389	.356		.699	.011
	N	32	32	32	32	32	32	32	32	32	32	32	32	32	32	32	32	32	32	32	32	32
P20	Pearson Correlation	.092	.345	.223	-.115	.129	.040	.093	.191	.425*	.184	.146	.376*	.243	.115	.223	.116	.040	.071	.071	1	.434*
	Sig. (2-tailed)	.618	.053	.221	.531	.483	.828	.612	.295	.015	.314	.426	.034	.180	.531	.221	.529	.828	.699	.699		.013
	N	32	32	32	32	32	32	32	32	32	32	32	32	32	32	32	32	32	32	32	32	32
JUMLAH	Pearson Correlation	.402*	.467**	.520**	.503**	.427*	.355*	.434*	.555**	.667**	.426*	.619**	.462**	.434*	.412*	.549**	.391*	.398*	.383*	.443*	.434*	1
	Sig. (2-tailed)	.023	.007	.002	.003	.015	.046	.013	.001	.000	.015	.000	.008	.013	.019	.001	.027	.024	.030	.011	.013	
	N	32	32	32	32	32	32	32	32	32	32	32	32	32	32	32	32	32	32	32	32	32

*. Correlation is significant at the 0.05 level (2-tailed).

**. Correlation is significant at the 0.01 level (2-tailed).

UIN SUSKA RIAU

Hak Cipta Dilindungi Undang-Undang

1. Dilarang mengutip sebagian atau seluruh karya tulis ini tanpa mencantumkan dan menyebutkan sumber:
a. Pengutipan hanya untuk kepentingan pendidikan, penelitian, penulisan karya ilmiah, penyusunan laporan
b. Pengutipan tidak merugikan kepentingan yang wajar UIN Suska Riau.
2. Dilarang mengumumkan dan memperbanyak sebagian atau seluruh karya tulis ini dalam bentuk apapun tan

© Hak cipta milik UIN Suska Riau

State Islamic University

UIN SUSKA RIAU

Hak Cipta Dilindungi Undang-Undang
1. Dilarang mengutip sebagian atau seluruh karya tulis ini tanpa mencantumkan dan menyebutkan sumber:
a. Pengutipan hanya untuk kepentingan pendidikan, penelitian, penulisan karya ilmiah, penyusunan laporan, penulisan kritik atau tinjauan suatu masalah.
b. Pengutipan tidak merugikan kepentingan yang wajar UIN Suska Riau.
2. Dilarang mengumumkan dan memperbanyak sebagian atau seluruh karya tulis ini dalam bentuk apapun tanpa izin UIN Suska Riau.

© Hak cipta milik UIN Suska Riau
State Islamic University of Sultan Syarif Kasim Riau

PRE TEST

Descriptive Statistics

	N	Minimum	Maximum	Mean	Std. Deviation
EKSPERIMEN	30	40	84	55.80	10.483
KONTROL	30	36	86	56.20	12.944
Valid N (listwise)	30				

POST TEST

Descriptive Statistics

	N	Minimum	Maximum	Mean	Std. Deviation
EKSPERIMEN	30	60	90	73.50	7.785
KONTROL	30	40	85	60.83	12.183
Valid N (listwise)	30				

UJI NORMALITAS

One-Sample Kolmogorov-Smirnov Test

		EKSPERIMEN	KONTROL
N		30	30
Normal Parameters[a,,b]	Mean	73.50	60.83
	Std. Deviation	7.785	12.183
Most Extreme Differences	Absolute	.210	.194
	Positive	.169	.194
	Negative	-.210	-.120
Kolmogorov-Smirnov Z		1.149	1.062
Asymp. Sig. (2-tailed)		.143	.209

a. Test distribution is Normal.
b. Calculated from data.

Test of Homogeneity of Variances

ex

Levene Statistic	df1	df2	Sig.
3.115	6	21	.024

UIN SUSKA RIAU

Wulan Permata Sari

V.B

UIN SUSKA RIAU

Hak Cipta Dilindungi Undang-Undang
1. Dilarang mengutip sebagian atau seluruh karya tulis ini tanpa mencantumkan dan menyebutkan sumber:
a. Pengutipan hanya untuk kepentingan pendidikan, penelitian, penulisan karya ilmiah, penyusunan laporan, penulisan kritik atau tinjauan suatu masalah.
b. Pengutipan tidak merugikan kepentingan yang wajar UIN Suska Riau.
2. Dilarang mengumumkan dan memperbanyak sebagian atau seluruh karya tulis ini dalam bentuk apapun tanpa izin UIN Suska Riau.

© Hak cipta milik UIN Suska Riau
State Islamic University of Sultan Syarif Kasim Riau

LAMPIRAN

Berilah Tanda Silang (X) Pada Huruf A, B, C Atau D Pada Jawaban Yang Benar!

1. Bangun kubus mempunyai sisi sebanyak ....
   a. 3
   b. 4
   c. 5
   d. 6

2. Jumlah rusuk kubus sebanyak ....
   a. 15
   b. 12
   c. 6
   d. 8

3. Bangun kubus adalah bangun yang sisi-sisinya berbentuk ....
   a. Segitiga
   b. Persegi
   c. Persegi panjang
   d. Trapesium

4. Rumus untuk mencari volume kubus adalah ....
   a. V = s x s
   b. V = r x r x r
   c. V = p x l x t
   d. V = s x s x s

B : 10
S : 2

UIN SUSKA RIAU

UIN SUSKA RIAU

Hak Cipta Dilindungi Undang-Undang
1. Dilarang mengutip sebagian atau seluruh karya tulis ini tanpa mencantumkan dan menyebutkan sumber:
a. Pengutipan hanya untuk kepentingan pendidikan, penelitian, penulisan karya ilmiah, penyusunan laporan, penulisan kritik atau tinjauan suatu masalah.
b. Pengutipan tidak merugikan kepentingan yang wajar UIN Suska Riau.
2. Dilarang mengumumkan dan memperbanyak sebagian atau seluruh karya tulis ini dalam bentuk apapun tanpa izin UIN Suska Riau.

©Hak cipta milik UIN Suska Riau State Islamic University of Sultan Syarif Kasim Riau

Perhatikan gambar berikut untuk mengisi soal nomor 5 – 7

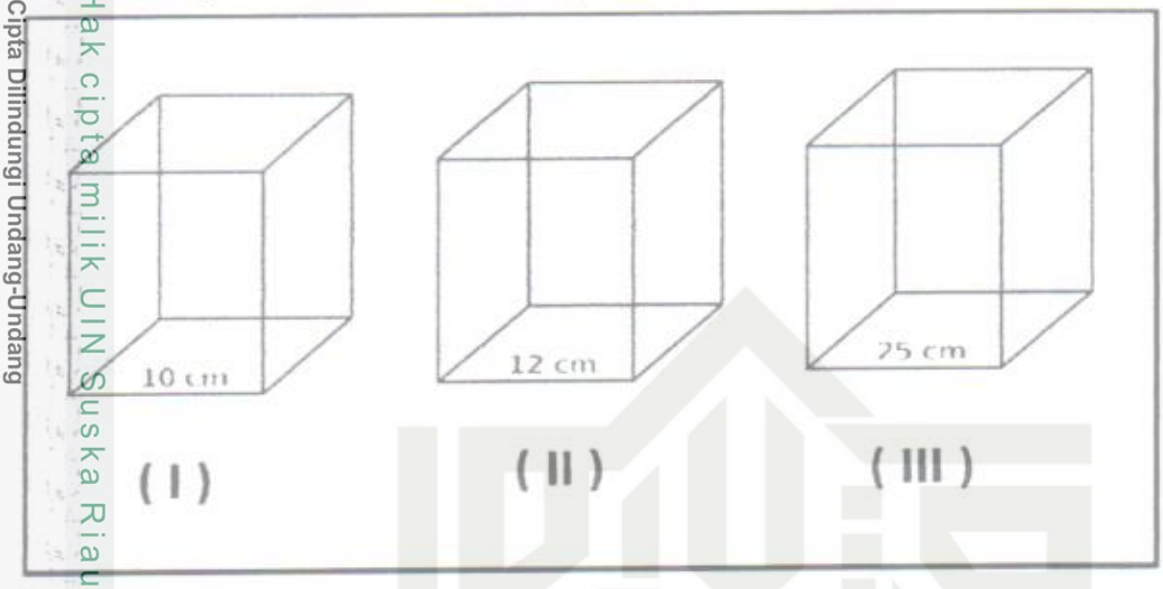

5. Volume gambar nomor I adalah ....
   a. 343 cm^3
   b. 1.000 cm^3
   c. 512 cm^3
   d. 729 cm^3
6. Tentukan volume untuk gambar nomor II ....
   a. 1.331 cm^3
   b. 1.728 cm^3
   c. 1.000 cm^3
   d. 3.375 cm^3
7. Volume untuk gambar nomor III adalah ....
   a. 3.375 cm^3
   b. 125 cm^3
   c. 15.625 cm^3
   d. 42.875 cm^3
8. Andi mempunyai kardus berbentuk kubus yang mempunyai panjang sisi 40 cm. Volume kubus milik Andi adalah .... cm^3
   a. 64.000
   b. 54.000

UIN SUSKA RIAU

c. 16.000

d. 1.600

9. Rino mempunyai kotak pensil berbentuk kubus dengan panjang sisinya 20 cm. Lalu Doni juga punyak kotak pensil berbentuk kubus dengan panjang sisi 15 cm. Selisih volume kotak pensil mereka berdua adalah .... cm^3

a. 4600

b. 8.000

c. 3.375

d. 4.625

Perhatikan gambar di bawah ini untuk mengisi soal nomor 10 – 12

10. Panjang sisi kubus nomor I adalah ....

a. 6 cm

b. 7 cm

c. 8 cm

d. 9 cm

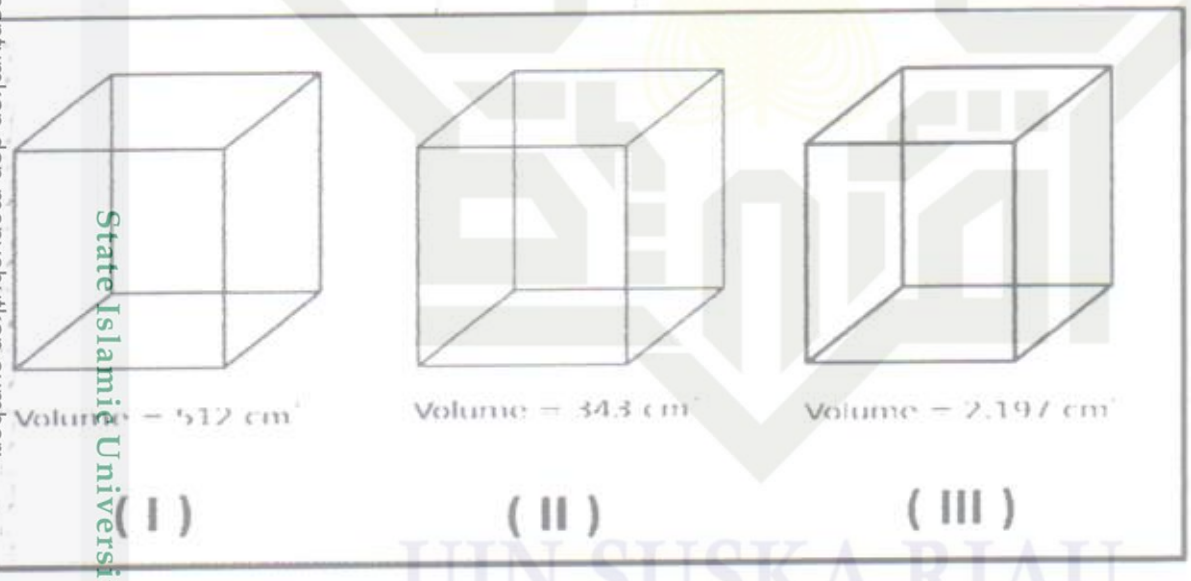

11. Panjang sisi kubus nomor II adalah ....

a. 7 cm

b. 9 cm

c. 11 cm

d. 15 cm

© Hak cipta milik UIN Suska Riau
State Islamic University of Sultan Syarif Kasim Riau
UIN SUSKA RIAU
Hak Cipta Dilindungi Undang-Undang
1. Dilarang mengutip sebagian atau seluruh karya tulis ini tanpa mencantumkan dan menyebutkan sumber:
a. Pengutipan hanya untuk kepentingan pendidikan, penelitian, penulisan karya ilmiah, penyusunan laporan, penulisan kritik atau tinjauan suatu masalah.
b. Pengutipan tidak merugikan kepentingan yang wajar UIN Suska Riau.
2. Dilarang mengumumkan dan memperbanyak sebagian atau seluruh karya tulis ini dalam bentuk apapun tanpa izin UIN Suska Riau.

12. Panjang sisi kubus nomor III adalah ....

a. 17

b. 16

c. 14

d. 13

13. Rumus untuk mencari volume balok adalah ....

a. V = P x l

b. V = P x l x t

c. V = P x a x t

d. V = r x a x t

14. Balok adalah bangun ruang yang sisinya paling banyak berbentuk ....

a. Segi empat

b. Layang-layang

c. Lingkaran

d. Persegi panjang

15. Balok mempunyai jumlah rusuk sebanyak ....

a. 12 buah

b. 15 buah

c. 6 buah

d. 8 buah

16. Rina mempunyai kotak pensil berbentuk balok dengan panjang 15 cm, lebar 8 cm dan tinggi 4 cm. Volume kotak pensil Rina adalah .... cm^3

a. 480

b. 240

c. 960

d. 120

© Hak cipta milik UIN Suska Riau
State Islamic University of Sultan Syarif Kasim Riau
UIN SUSKA RIAU
Hak Cipta Dilindungi Undang-Undang
1. Dilarang mengutip sebagian atau seluruh karya tulis ini tanpa mencantumkan dan menyebutkan sumber:
a. Pengutipan hanya untuk kepentingan pendidikan, penelitian, penulisan karya ilmiah, penyusunan laporan, penulisan kritik atau tinjauan suatu masalah.
b. Pengutipan tidak merugikan kepentingan yang wajar UIN Suska Riau.
2. Dilarang mengumumkan dan memperbanyak sebagian atau seluruh karya tulis ini dalam bentuk apapun tanpa izin UIN Suska Riau.

18. Volume sebuah bak mandi berbentuk balok adalah 1.800 dm^3. Jika panjang dan lebar bak mandi tersebut adalah 15 dm dan 10 dm, maka tinggi bak tersebut adalah ....

a. 15 dm

b. 18 dm

c. 13 dm

d. 12 dm

19. Aquarium berbentuk balok dengan panjang, lebar dan tinggi sebesar 90 cm, 60 cm dan 70 cm. Maka volumenya adalah ....

a. 378.000 dm^3

b. 378 cm^3

c. 378 dm^3

d. 37,8 m^3

19. Pak Dani kotak buah berbentuk balok dengan volume sebesar 1.500 dm^3. Jika lebar dan tinggi kotak buah itu adalah 100 cm dan 125 cm, maka panjangnya adalah ....

a. 120 cm

b. 120 dm

c. 140 cm

d. 150 dm

20. Volume sebuah balok adalah 5 kali volum kubus. Jika panjang sisi kubus adalah 10 cm. Maka volume balok tersebut adalah ....

a. 500 cm^3

b. 5.000 cm^3

c. 5.000 dm^3

d. 50.000 cm^3

UIN SUSKA RIAU

© Hak cipta milik UIN Suska Riau

State Islamic University of Sultan Syarif Kasim Riau

Hak Cipta Dilindungi Undang-Undang

1. Dilarang mengutip sebagian atau seluruh karya tulis ini tanpa mencantumkan dan menyebutkan sumber:
   a. Pengutipan hanya untuk kepentingan pendidikan, penelitian, penulisan karya ilmiah, penyusunan laporan, penulisan kritik atau tinjauan suatu masalah.
   b. Pengutipan tidak merugikan kepentingan yang wajar UIN Suska Riau.
2. Dilarang mengumumkan dan memperbanyak sebagian atau seluruh karya tulis ini dalam bentuk apapun tanpa izin UIN Suska Riau.

Rahayu Alvin putri

V.B.

UIN SUSKA RIAU

Hak Cipta Dilindungi Undang-Undang
1. Dilarang mengutip sebagian atau seluruh karya tulis ini tanpa mencantumkan dan menyebutkan sumber:
a. Pengutipan hanya untuk kepentingan pendidikan, penelitian, penulisan karya ilmiah, penyusunan laporan, penulisan kritik atau tinjauan suatu masalah.
b. Pengutipan tidak merugikan kepentingan yang wajar UIN Suska Riau.
2. Dilarang mengumumkan dan memperbanyak sebagian atau seluruh karya tulis ini dalam bentuk apapun tanpa izin UIN Suska Riau.

©Hak cipta milik UIN Suska Riau
State Islamic University of Sultan Syarif Kasim Riau

LAMPIRAN

Berilah Tanda Silang (X) Pada Huruf A, B, C Atau D Pada Jawaban Yang Benar!

1. Bangun kubus mempunyai sisi sebanyak ....
   a. 3
   b. 4
   c. 5
   d. 6

2. Jumlah rusuk kubus sebanyak ....
   a. 15
   b. 12
   c. 6
   d. 8

3. Bangun kubus adalah bangun yang sisi-sisinya berbentuk ....
   a. Segitiga
   b. Persegi
   c. Persegi panjang
   d. Trapesium

4. Rumus untuk mencari volume kubus adalah ....
   a. V = s x s
   b. V = r x r x r
   c. V = p x l x t
   d. V = s x s x s

B : 7
S : 1

UIN SUSKA RIAU

UIN SUSKA RIAU

Hak Cipta Dilindungi Undang-Undang
1. Dilarang mengutip sebagian atau seluruh karya tulis ini tanpa mencantumkan dan menyebutkan sumber:
a. Pengutipan hanya untuk kepentingan pendidikan, penelitian, penulisan karya ilmiah, penyusunan laporan, penulisan kritik atau tinjauan suatu masalah.
b. Pengutipan tidak merugikan kepentingan yang wajar UIN Suska Riau.
2. Dilarang mengumumkan dan memperbanyak sebagian atau seluruh karya tulis ini dalam bentuk apapun tanpa izin UIN Suska Riau.

Perhatikan gambar berikut untuk mengisi soal nomor 5 – 7

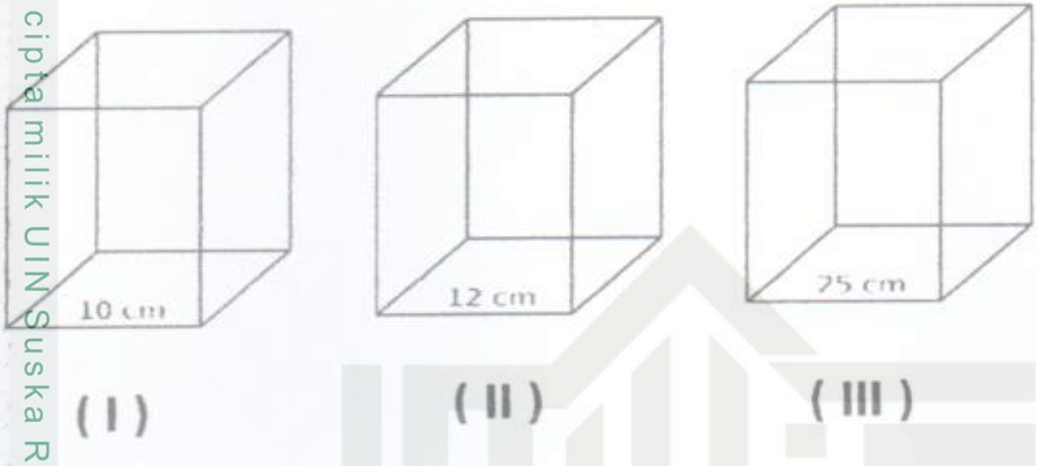

©Hak cipta milik UIN Suska Riau

5. Volume gambar nomor I adalah ....
   a. 343 cm³
   b. 1.000 cm³
   c. 512 cm³
   d. 729 cm³
6. Tentukan volume untuk gambar nomor II ....
   a. 1.331 cm³
   b. 1.728 cm³
   c. 1.000 cm³
   d. 3.375 cm³
7. Volume untuk gambar nomor III adalah ....
   a. 3.375 cm³
   b. 125 cm³
   c. 15.625 cm³
   d. 42.875 cm³
8. Andi mempunyai kardus berbentuk kubus yang mempunyai panjang sisi 40 cm. Volume kubus milik Andi adalah .... cm³
   a. 64.000
   b. 54.000

State Islamic University of Sultan Syarif Kasim Riau

UIN SUSKA RIAU

c. 16.000

d. 1.600

9. Rino mempunyai kotak pensil berbentuk kubus dengan panjang sisinya 20 cm. Lalu Doni juga punyak kotak pensil berbentuk kubus dengan panjang sisi 15 cm. Selisih volume kotak pensil mereka berdua adalah .... cm^3

a. 4600

b. 8.000

c. 3.375

d. 4.625

Perhatikan gambar di bawah ini untuk mengisi soal nomor 10 – 12

10. Panjang sisi kubus nomor I adalah ....

a. 6 cm

b. 7 cm

c. 8 cm

d. 9 cm

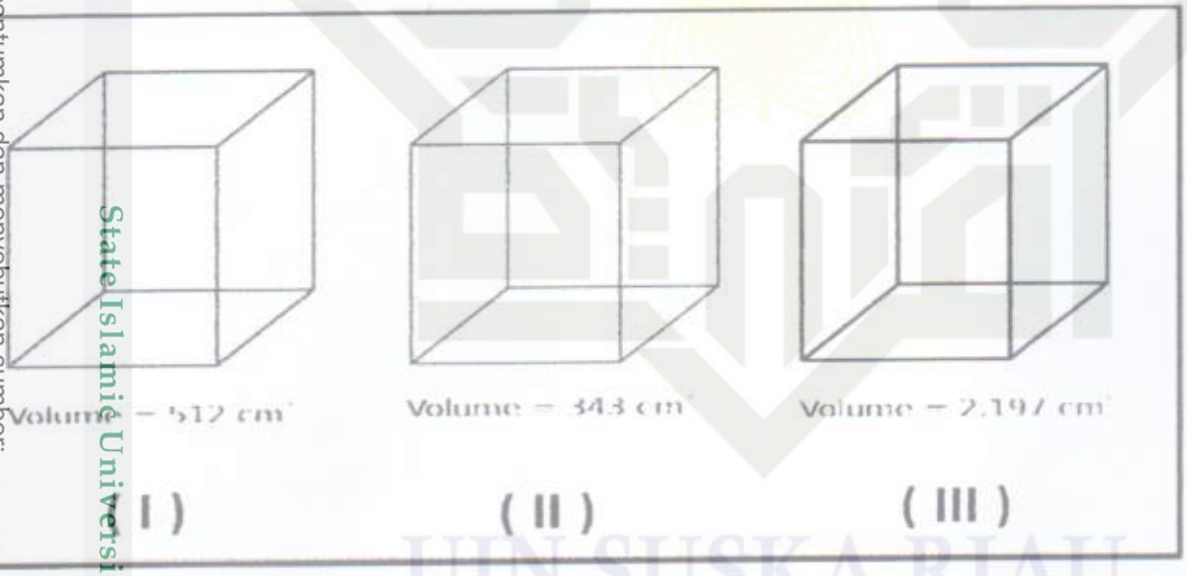

11. Panjang sisi kubus nomor II adalah ....

a. 7 cm

b. 9 cm

c. 11 cm

d. 15 cm

© Hak cipta milik UIN Suska Riau
State Islamic University of Sultan Syarif Kasim Riau
UIN SUSKA RIAU
Hak Cipta Dilindungi Undang-Undang
1. Dilarang mengutip sebagian atau seluruh karya tulis ini tanpa mencantumkan dan menyebutkan sumber:
a. Pengutipan hanya untuk kepentingan pendidikan, penelitian, penulisan karya ilmiah, penyusunan laporan, penulisan kritik atau tinjauan suatu masalah.
b. Pengutipan tidak merugikan kepentingan yang wajar UIN Suska Riau.
2. Dilarang mengumumkan dan memperbanyak sebagian atau seluruh karya tulis ini dalam bentuk apapun tanpa izin UIN Suska Riau.

12. Panjang sisi kubus nomor III adalah ....

a. 17

b. 16

c. 14

d. 13

13. Rumus untuk mencari volume balok adalah ....

a. V = P x l

b. V = P x l x t

c. V = P x a x t

d. V = r x a x t

14. Balok adalah bangun ruang yang sisinya paling banyak berbentuk ....

a. Segi empat

b. Layang-layang

c. Lingkaran

d. Persegi panjang

15. Balok mempunyai jumlah rusuk sebanyak ....

a. 12 buah

b. 15 buah

c. 6 buah

d. 8 buah

16. Rina mempunyai kotak pensil berbentuk balok dengan panjang 15 cm, lebar 8 cm dan tinggi 4 cm. Volume kotak pensil Rina adalah .... cm^3

a. 480

b. 240

c. 960

d. 120

© Hak cipta milik UIN Suska Riau
State Islamic University of Sultan Syarif Kasim Riau
UIN SUSKA RIAU
Hak Cipta Dilindungi Undang-Undang
1. Dilarang mengutip sebagian atau seluruh karya tulis ini tanpa mencantumkan dan menyebutkan sumber:
a. Pengutipan hanya untuk kepentingan pendidikan, penelitian, penulisan karya ilmiah, penyusunan laporan, penulisan kritik atau tinjauan suatu masalah.
b. Pengutipan tidak merugikan kepentingan yang wajar UIN Suska Riau.
2. Dilarang mengumumkan dan memperbanyak sebagian atau seluruh karya tulis ini dalam bentuk apapun tanpa izin UIN Suska Riau.

17. Volume sebuah bak mandi berbentuk balok adalah 1.800 dm^3. Jika panjang dan lebar bak mandi tersebut adalah 15 dm dan 10 dm, maka tinggi bak tersebut adalah ....

a. 15 dm

b. 18 dm

c. 13 dm

d. 12 dm

18. Aquarium berbentuk balok dengan panjang, lebar dan tinggi sebesar 90 cm, 60 cm dan 70 cm. Maka volumenya adalah ....

a. 378.000 dm^3

b. 378 cm^3

c. 378 dm^3

d. 37,8 m^3

19. Pak Dani kotak buah berbentuk balok dengan volume sebesar 1.500 dm^3. Jika lebar dan tinggi kotak buah itu adalah 100 cm dan 125 cm, maka panjangnya adalah ....

a. 120 cm

b. 120 dm

c. 140 cm

d. 150 dm

20. Volume sebuah balok adalah 5 kali volum kubus. Jika panjang sisi kubus adalah 10 cm. Maka volume balok tersebut adalah ....

a. 500 cm^3

b. 5.000 cm^3

c. 5.000 dm^3

d. 50.000 cm^3

© Hak cipta milik UIN Suska Riau
State Islamic University of Sultan Syarif Kasim Riau
UIN SUSKA RIAU
Hak Cipta Dilindungi Undang-Undang
1. Dilarang mengutip sebagian atau seluruh karya tulis ini tanpa mencantumkan dan menyebutkan sumber:
a. Pengutipan hanya untuk kepentingan pendidikan, penelitian, penulisan karya ilmiah, penyusunan laporan, penulisan kritik atau tinjauan suatu masalah.
b. Pengutipan tidak merugikan kepentingan yang wajar UIN Suska Riau.
2. Dilarang mengumumkan dan memperbanyak sebagian atau seluruh karya tulis ini dalam bentuk apapun tanpa izin UIN Suska Riau.

Nama : Miftahul khoeira
Kelas : V.B

LAMPIRAN

Berilah Tanda Silang (X) Pada Huruf A, B, C Atau D Pada Jawaban Yang Benar!

1. Bangun kubus mempunyai sisi sebanyak ....
   a. 3
   b. 4
   c. 5
   d. 6

2. Jumlah rusuk kubus sebanyak ....
   a. 15
   b. 12
   c. 6
   d. 8

3. Bangun kubus adalah bangun yang sisi-sisinya berbentuk ....
   a. Segitiga
   b. Persegi
   c. Persegi panjang
   d. Trapesium

4. Rumus untuk mencari volume kubus adalah ....
   a. V = s x s
   b. V = r x r x r
   c. V = p x l x t
   d. V = s x s x s

B : 14
S : 6

UIN SUSKA RIAU
Hak Cipta Dilindungi Undang-Undang
1. Dilarang mengutip sebagian atau seluruh karya tulis ini tanpa mencantumkan dan menyebutkan sumber:
a. Pengutipan hanya untuk kepentingan pendidikan, penelitian, penulisan karya ilmiah, penyusunan laporan, penulisan kritik atau tinjauan suatu masalah.
b. Pengutipan tidak merugikan kepentingan yang wajar UIN Suska Riau.
2. Dilarang mengumumkan dan memperbanyak sebagian atau seluruh karya tulis ini dalam bentuk apapun tanpa izin UIN Suska Riau.
©Hak cipta milik UIN Suska Riau
State Islamic University of Sultan Syarif Kasim Riau
UIN SUSKA RIAU

UIN SUSKA RIAU

Perhatikan gambar berikut untuk mengisi soal nomor 5 – 7

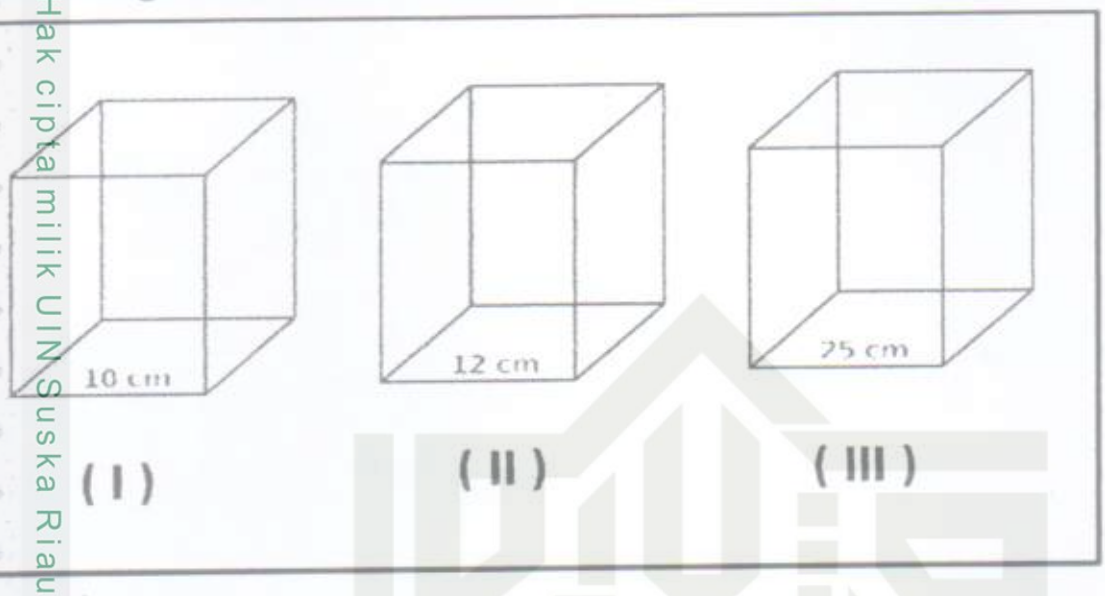

5. Volume gambar nomor I adalah ....
   a. 343 cm³
   b. 1.000 cm³
   c. 512 cm³
   d. 729 cm³
6. Tentukan volume untuk gambar nomor II ....
   a. 1.331 cm³
   b. 1.728 cm³
   c. 1.000 cm³
   d. 3.375 cm³
7. Volume untuk gambar nomor III adalah ....
   a. 3.375 cm³
   b. 125 cm³
   c. 15.625 cm³
   d. 42.875 cm³
8. Andi mempunyai kardus berbentuk kubus yang mempunyai panjang sisi 40 cm. Volume kubus milik Andi adalah .... cm³
   a. 64.000
   b. 54.000

Hak Cipta Dilindungi Undang-Undang
1. Dilarang mengutip sebagian atau seluruh karya tulis ini tanpa mencantumkan dan menyebutkan sumber:
   a. Pengutipan hanya untuk kepentingan pendidikan, penelitian, penulisan karya ilmiah, penyusunan laporan, penulisan kritik atau tinjauan suatu masalah.
   b. Pengutipan tidak merugikan kepentingan yang wajar UIN Suska Riau.
2. Dilarang mengumumkan dan memperbanyak sebagian atau seluruh karya tulis ini dalam bentuk apapun tanpa izin UIN Suska Riau.
©Hak cipta milik UIN Suska Riau
State Islamic University of Sultan Syarif Kasim Riau
UIN SUSKA RIAU

c. 16.000

d. 1.600

Rino mempunyai kotak pensil berbentuk kubus dengan panjang sisinya 20 cm. Lalu Doni juga punyak kotak pensil berbentuk kubus dengan panjang sisi 15 cm. Selisih volume kotak pensil mereka berdua adalah .... cm^3

a. 4600

b. 8.000

c. 3.375

d. 4.625

Perhatikan gambar di bawah ini untuk mengisi soal nomor 10 – 12

10. Panjang sisi kubus nomor I adalah ....

a. 6 cm

b. 7 cm

c. 8 cm

d. 9 cm

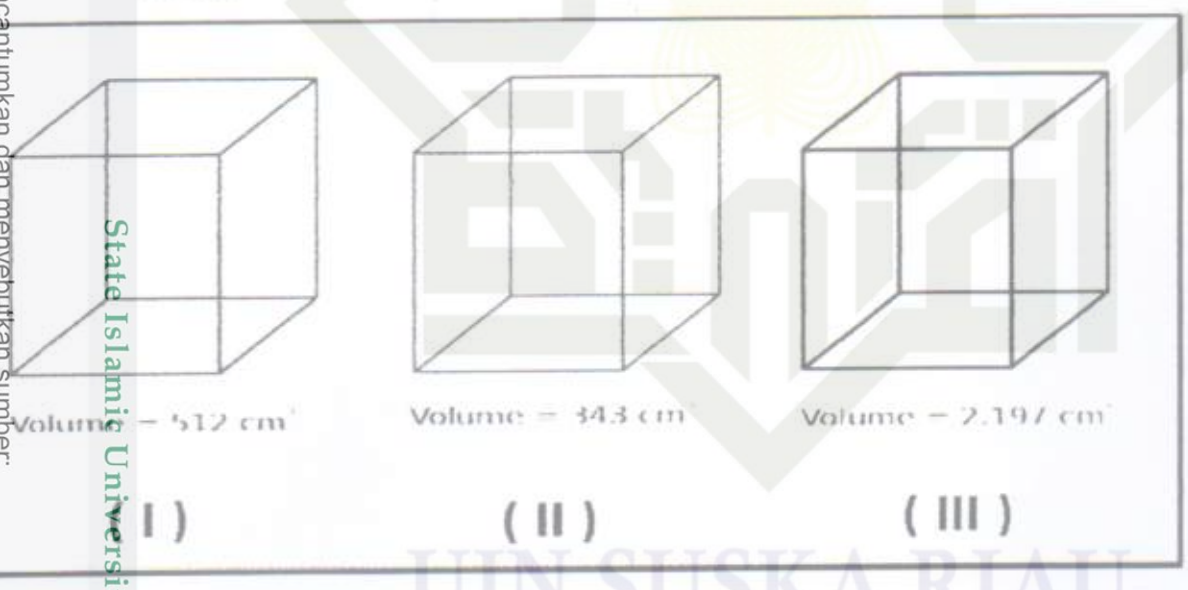

11. Panjang sisi kubus nomor II adalah ....

a. 7 cm

b. 9 cm

c. 11 cm

d. 15 cm

© Hak cipta milik UIN Suska Riau
State Islamic University of Sultan Syarif Kasim Riau
UIN SUSKA RIAU
Hak Cipta Dilindungi Undang-Undang
1. Dilarang mengutip sebagian atau seluruh karya tulis ini tanpa mencantumkan dan menyebutkan sumber:
a. Pengutipan hanya untuk kepentingan pendidikan, penelitian, penulisan karya ilmiah, penyusunan laporan, penulisan kritik atau tinjauan suatu masalah.
b. Pengutipan tidak merugikan kepentingan yang wajar UIN Suska Riau.
2. Dilarang mengumumkan dan memperbanyak sebagian atau seluruh karya tulis ini dalam bentuk apapun tanpa izin UIN Suska Riau.

10. Panjang sisi kubus nomor III adalah ....

a. 17

b. 16

c. 14

d. 13

11. Rumus untuk mencari volume balok adalah ....

a. V = P x l

b. V = P x l x t

c. V = P x a x t

d. V = r x a x t

12. Balok adalah bangun ruang yang sisinya paling banyak berbentuk ....

a. Segi empat

b. Layang-layang

c. Lingkaran

d. Persegi panjang

13. Balok mempunyai jumlah rusuk sebanyak ....

a. 12 buah

b. 15 buah

c. 6 buah

d. 8 buah

14. Rina mempunyai kotak pensil berbentuk balok dengan panjang 15 cm, lebar 8 cm dan tinggi 4 cm. Volume kotak pensil Rina adalah .... cm^3

a. 480

b. 240

c. 960

d. 120

© Hak cipta milik UIN Suska Riau
State Islamic University of Sultan Syarif Kasim Riau
UIN SUSKA RIAU

Hak Cipta Dilindungi Undang-Undang
1. Dilarang mengutip sebagian atau seluruh karya tulis ini tanpa mencantumkan dan menyebutkan sumber:
a. Pengutipan hanya untuk kepentingan pendidikan, penelitian, penulisan karya ilmiah, penyusunan laporan, penulisan kritik atau tinjauan suatu masalah.
b. Pengutipan tidak merugikan kepentingan yang wajar UIN Suska Riau.
2. Dilarang mengumumkan dan memperbanyak sebagian atau seluruh karya tulis ini dalam bentuk apapun tanpa izin UIN Suska Riau.

ALVI HIDAYAT

V.B

LAMPIRAN

Berilah Tanda Silang (X) Pada Huruf A, B, C Atau D Pada Jawaban Yang Benar!

1. Bangun kubus mempunyai sisi sebanyak ....
   a. 3
   b. 4
   c. 5
   d. 6

2. Jumlah rusuk kubus sebanyak ....
   a. 15
   b. 12
   c. 6
   d. 8

3. Bangun kubus adalah bangun yang sisi-sisinya berbentuk ....
   a. Segitiga
   b. Persegi
   c. Persegi panjang
   d. Trapesium

4. Rumus untuk mencari volume kubus adalah ....
   a. V = s x s
   b. V = r x r x r
   c. V = p x l x t
   d. V = s x s x s

b : 18

s : 2

UIN SUSKA RIAU

Hak Cipta Dilindungi Undang-Undang

1. Dilarang mengutip sebagian atau seluruh karya tulis ini tanpa mencantumkan dan menyebutkan sumber:
   a. Pengutipan hanya untuk kepentingan pendidikan, penelitian, penulisan karya ilmiah, penyusunan laporan, penulisan kritik atau tinjauan suatu masalah.
   b. Pengutipan tidak merugikan kepentingan yang wajar UIN Suska Riau.
2. Dilarang mengumumkan dan memperbanyak sebagian atau seluruh karya tulis ini dalam bentuk apapun tanpa izin UIN Suska Riau.

©Hak cipta milik UIN Suska Riau

State Islamic University of Sultan Syarif Kasim Riau

UIN SUSKA RIAU

Hak Cipta Dilindungi Undang-Undang
1. Dilarang mengutip sebagian atau seluruh karya tulis ini tanpa mencantumkan dan menyebutkan sumber:
a. Pengutipan hanya untuk kepentingan pendidikan, penelitian, penulisan karya ilmiah, penyusunan laporan, penulisan kritik atau tinjauan suatu masalah.
b. Pengutipan tidak merugikan kepentingan yang wajar UIN Suska Riau.
2. Dilarang mengumumkan dan memperbanyak sebagian atau seluruh karya tulis ini dalam bentuk apapun tanpa izin UIN Suska Riau.
©Hak cipta milik UIN Suska Riau
State Islamic University of Sultan Syarif Kasim Riau
UIN SUSKA RIAU

Perhatikan gambar berikut untuk mengisi soal nomor 5 – 7

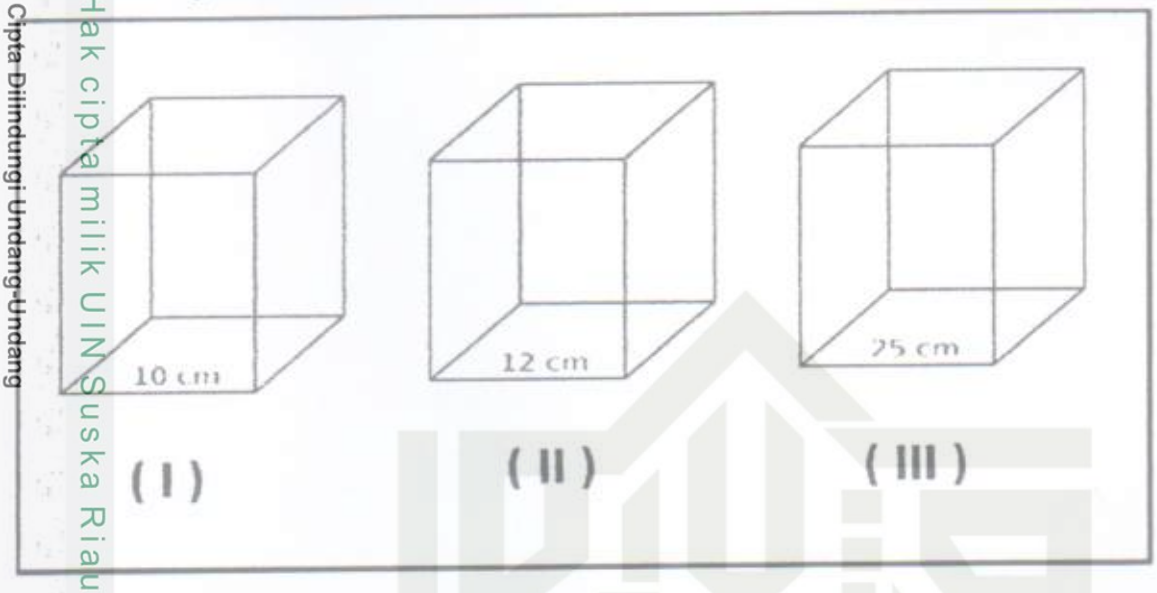

5. Volume gambar nomor I adalah ....
   a. 343 cm³
   b. 1.000 cm³
   c. 512 cm³
   d. 729 cm³
6. Tentukan volume untuk gambar nomor II ....
   a. 1.331 cm³
   b. 1.728 cm³
   c. 1.000 cm³
   d. 3.375 cm³
7. Volume untuk gambar nomor III adalah ....
   a. 3.375 cm³
   b. 125 cm³
   c. 15.625 cm³
   d. 42.875 cm³
8. Andi mempunyai kardus berbentuk kubus yang mempunyai panjang sisi 40 cm. Volume kubus milik Andi adalah .... cm³
   a. 64.000
   b. 54.000

c. 16.000

d. 1.600

Rino mempunyai kotak pensil berbentuk kubus dengan panjang sisinya 20 cm. Lalu Doni juga punyak kotak pensil berbentuk kubus dengan panjang sisi 15 cm. Selisih volume kotak pensil mereka berdua adalah .... cm^3

a. 4600

b. 8.000

c. 3.375

d. 4.625

Perhatikan gambar di bawah ini untuk mengisi soal nomor 10 – 12

10. Panjang sisi kubus nomor I adalah ....

a. 6 cm

b. 7 cm

c. 8 cm

d. 9 cm

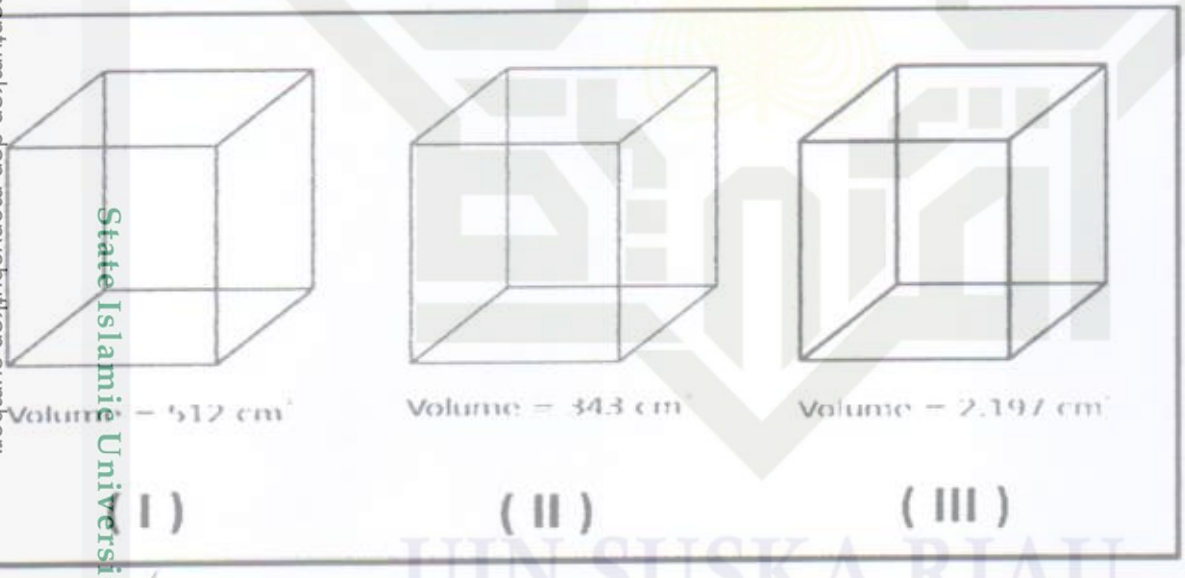

11. Panjang sisi kubus nomor II adalah ....

a. 7 cm

b. 9 cm

c. 11 cm

d. 15 cm

© Hak Cipta milik UIN Suska Riau
State Islamic University of Sultan Syarif Kasim Riau
UIN SUSKA RIAU
Hak Cipta Dilindungi Undang-Undang
1. Dilarang mengutip sebagian atau seluruh karya tulis ini tanpa mencantumkan dan menyebutkan sumber:
a. Pengutipan hanya untuk kepentingan pendidikan, penelitian, penulisan karya ilmiah, penyusunan laporan, penulisan kritik atau tinjauan suatu masalah.
b. Pengutipan tidak merugikan kepentingan yang wajar UIN Suska Riau.
2. Dilarang mengumumkan dan memperbanyak sebagian atau seluruh karya tulis ini dalam bentuk apapun tanpa izin UIN Suska Riau.

c. 16.000

d. 1.600

Rino mempunyai kotak pensil berbentuk kubus dengan panjang sisinya 20 cm. Lalu Doni juga punyak kotak pensil berbentuk kubus dengan panjang sisi 15 cm. Selisih volume kotak pensil mereka berdua adalah .... cm^3

a. 4600

b. 8.000

c. 3.375

d. 4.625

Perhatikan gambar di bawah ini untuk mengisi soal nomor 10 – 12

10. Panjang sisi kubus nomor I adalah ....

a. 6 cm

b. 7 cm

c. 8 cm

d. 9 cm

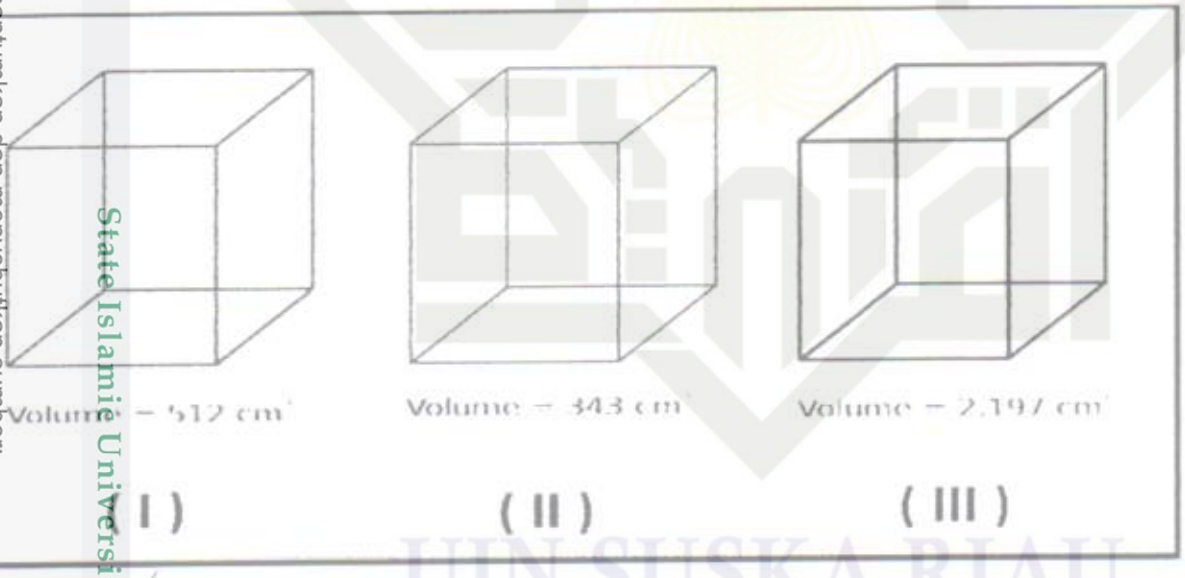

11. Panjang sisi kubus nomor II adalah ....

a. 7 cm

b. 9 cm

c. 11 cm

d. 15 cm

© Hak cipta milik UIN Suska Riau
State Islamic University of Sultan Syarif Kasim Riau
UIN SUSKA RIAU
Hak Cipta Dilindungi Undang-Undang
1. Dilarang mengutip sebagian atau seluruh karya tulis ini tanpa mencantumkan dan menyebutkan sumber:
a. Pengutipan hanya untuk kepentingan pendidikan, penelitian, penulisan karya ilmiah, penyusunan laporan, penulisan kritik atau tinjauan suatu masalah.
b. Pengutipan tidak merugikan kepentingan yang wajar UIN Suska Riau.
2. Dilarang mengumumkan dan memperbanyak sebagian atau seluruh karya tulis ini dalam bentuk apapun tanpa izin UIN Suska Riau.

12. Panjang sisi kubus nomor III adalah ....

a. 17

b. 16

c. 14

d. 13

13. Rumus untuk mencari volume balok adalah ....

a. V = P x l

b. V = P x l x t

c. V = P x a x t

d. V = r x a x t

14. Balok adalah bangun ruang yang sisinya paling banyak berbentuk ....

a. Segi empat

b. Layang-layang

c. Lingkaran

d. Persegi panjang

15. Balok mempunyai jumlah rusuk sebanyak ....

a. 12 buah

b. 15 buah

c. 6 buah

d. 8 buah

16. Rina mempunyai kotak pensil berbentuk balok dengan panjang 15 cm, lebar 8 cm dan tinggi 4 cm. Volume kotak pensil Rina adalah .... cm^3

a. 480

b. 240

c. 960

d. 120

© Hak cipta milik UIN Suska Riau
State Islamic University of Sultan Syarif Kasim Riau
UIN SUSKA RIAU

Hak Cipta Dilindungi Undang-Undang

1. Dilarang mengutip sebagian atau seluruh karya tulis ini tanpa mencantumkan dan menyebutkan sumber:
   a. Pengutipan hanya untuk kepentingan pendidikan, penelitian, penulisan karya ilmiah, penyusunan laporan, penulisan kritik atau tinjauan suatu masalah.
   b. Pengutipan tidak merugikan kepentingan yang wajar UIN Suska Riau.
2. Dilarang mengumumkan dan memperbanyak sebagian atau seluruh karya tulis ini dalam bentuk apapun tanpa izin UIN Suska Riau.

17. Volume sebuah bak mandi berbentuk balok adalah 1.800 dm^3. Jika panjang dan lebar bak mandi tersebut adalah 15 dm dan 10 dm, maka tinggi bak tersebut adalah ....

a. 15 dm

b. 18 dm

c. 13 dm

d. 12 dm

18. Aquarium berbentuk balok dengan panjang, lebar dan tinggi sebesar 90 cm, 60 cm dan 70 cm. Maka volumenya adalah ....

a. 378.000 dm^3

b. 378 cm^3

c. 378 dm^3

d. 37,8 m^3

19. Pak Dani kotak buah berbentuk balok dengan volume sebesar 1.500 dm^3. Jika lebar dan tinggi kotak buah itu adalah 100 cm dan 125 cm, maka panjangnya adalah ....

a. 120 cm

b. 120 dm

c. 140 cm

d. 150 dm

20. Volume sebuah balok adalah 5 kali volum kubus. Jika panjang sisi kubus adalah 10 cm. Maka volume balok tersebut adalah ....

a. 500 cm^3

b. 5.000 cm^3

c. 5.000 dm^3

d. 50.000 cm^3

© Hak cipta milik UIN Suska Riau
State Islamic University of Sultan Syarif Kasim Riau
UIN SUSKA RIAU
Hak Cipta Dilindungi Undang-Undang
1. Dilarang mengutip sebagian atau seluruh karya tulis ini tanpa mencantumkan dan menyebutkan sumber:
a. Pengutipan hanya untuk kepentingan pendidikan, penelitian, penulisan karya ilmiah, penyusunan laporan, penulisan kritik atau tinjauan suatu masalah.
b. Pengutipan tidak merugikan kepentingan yang wajar UIN Suska Riau.
2. Dilarang mengumumkan dan memperbanyak sebagian atau seluruh karya tulis ini dalam bentuk apapun tanpa izin UIN Suska Riau.

UIN SUSKA RIAU

Hak Cipta Dilindungi Undang-Undang
1. Dilarang mengutip sebagian atau seluruh karya tulis ini tanpa mencantumkan dan menyebutkan sumber:
a. Pengutipan hanya untuk kepentingan pendidikan, penelitian, penulisan karya ilmiah, penyusunan laporan, penulisan kritik atau tinjauan suatu masalah.
b. Pengutipan tidak merugikan kepentingan yang wajar UIN Suska Riau.
2. Dilarang mengumumkan dan memperbanyak sebagian atau seluruh karya tulis ini dalam bentuk apapun tanpa izin UIN Suska Riau.

©Hak cipta milik UIN Suska Riau

State Islamic University of Sultan Syarif Kasim Riau

LAMPIRAN

Berilah Tanda Silang (X) Pada Huruf A, B, C Atau D Pada Jawaban Yang Benar!

1. Bangun kubus mempunyai sisi sebanyak ....
   a. 3
   b. 4
   c. 5
   d. 6

2. Jumlah rusuk kubus sebanyak ....
   a. 15
   b. 12
   c. 6
   d. 8

3. Bangun kubus adalah bangun yang sisi-sisinya berbentuk ....
   a. Segitiga
   b. Persegi
   c. Persegi panjang
   d. Trapesium

4. Rumus untuk mencari volume kubus adalah ....
   a. V = s x s
   b. V = r x r x r
   c. V = p x l x t
   d. V = s x s x s

UIN SUSKA RIAU

UIN SUSKA RIAU

Hak Cipta Dilindungi Undang-Undang
1. Dilarang mengutip sebagian atau seluruh karya tulis ini tanpa mencantumkan dan menyebutkan sumber:
a. Pengutipan hanya untuk kepentingan pendidikan, penelitian, penulisan karya ilmiah, penyusunan laporan, penulisan kritik atau tinjauan suatu masalah.
b. Pengutipan tidak merugikan kepentingan yang wajar UIN Suska Riau.
2. Dilarang mengumumkan dan memperbanyak sebagian atau seluruh karya tulis ini dalam bentuk apapun tanpa izin UIN Suska Riau.

©Hak cipta milik UIN Suska Riau State Islamic University of Sultan Syarif Kasim Riau

Perhatikan gambar berikut untuk mengisi soal nomor 5 – 7

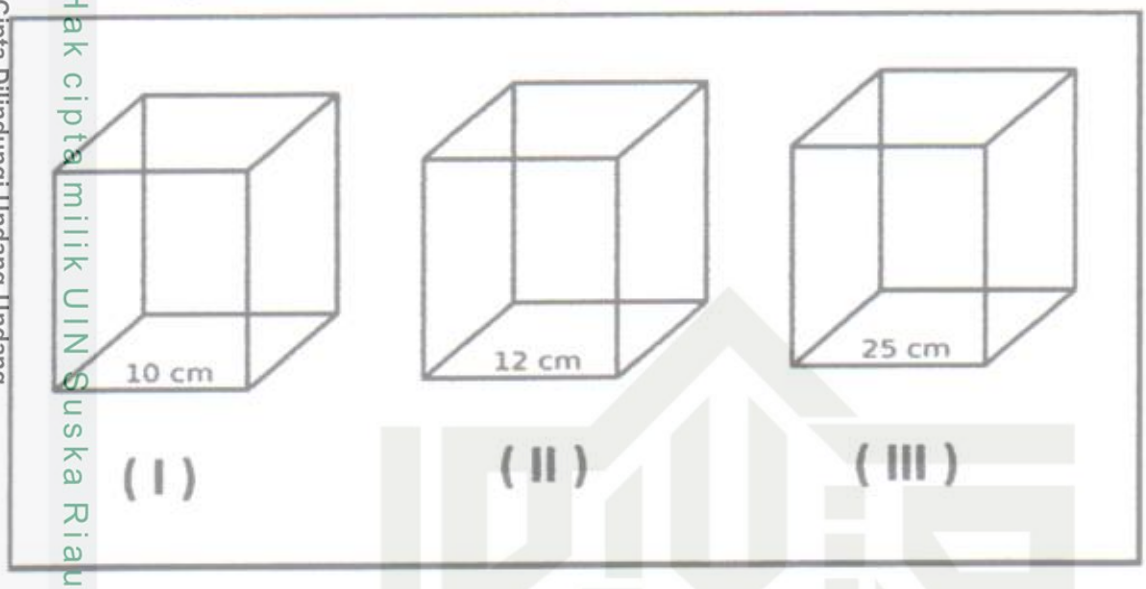

5. Volume gambar nomor I adalah ....
   a. 343 cm³
   b. 1.000 cm³
   c. 512 cm³
   d. 729 cm³
6. Tentukan volume untuk gambar nomor II ....
   a. 1.331 cm³
   b. 1.728 cm³
   c. 1.000 cm³
   d. 3.375 cm³
7. Volume untuk gambar nomor III adalah ....
   a. 3.375 cm³
   b. 125 cm³
   c. 15.625 cm³
   d. 42.875 cm³
8. Andi mempunyai kardus berbentuk kubus yang mempunyai panjang sisi 40 cm. Volume kubus milik Andi adalah .... cm³
   a. 64.000
   b. 54.000

UIN SUSKA RIAU

c. 16.000

d. 1.600

9. Rino mempunyai kotak pensil berbentuk kubus dengan panjang sisinya 20 cm. Lalu Doni juga punyak kotak pensil berbentuk kubus dengan panjang sisi 15 cm. Selisih volume kotak pensil mereka berdua adalah .... cm^3

a. 4600

b. 8.000

c. 3.375

d. 4.625

Perhatikan gambar di bawah ini untuk mengisi soal nomor 10 – 12

10. Panjang sisi kubus nomor I adalah ....

a. 6 cm

b. 7 cm

c. 8 cm

d. 9 cm

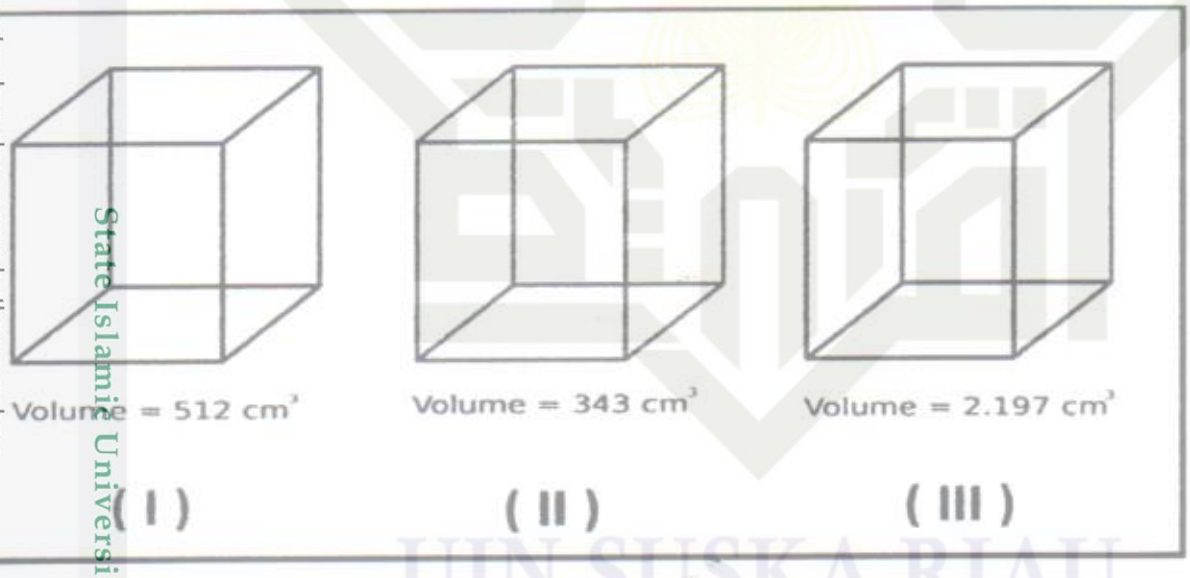

11. Panjang sisi kubus nomor II adalah ....

a. 7 cm

b. 9 cm

c. 11 cm

d. 15 cm

© Hak Cipta milik UIN Suska Riau
State Islamic University of Sultan Syarif Kasim Riau
UIN SUSKA RIAU
Hak Cipta Dilindungi Undang-Undang
1. Dilarang mengutip sebagian atau seluruh karya tulis ini tanpa mencantumkan dan menyebutkan sumber:
a. Pengutipan hanya untuk kepentingan pendidikan, penelitian, penulisan karya ilmiah, penyusunan laporan, penulisan kritik atau tinjauan suatu masalah.
b. Pengutipan tidak merugikan kepentingan yang wajar UIN Suska Riau.
2. Dilarang mengumumkan dan memperbanyak sebagian atau seluruh karya tulis ini dalam bentuk apapun tanpa izin UIN Suska Riau.

12. Panjang sisi kubus nomor III adalah ....

a. 17

b. 16

c. 14

d. 13

13. Rumus untuk mencari volume balok adalah ....

a. V = P x l

b. V = P x l x t

c. V = P x a x t

d. V = r x a x t

14. Balok adalah bangun ruang yang sisinya paling banyak berbentuk ....

a. Segi empat

b. Layang-layang

c. Lingkaran

d. Persegi panjang

15. Balok mempunyai jumlah rusuk sebanyak ....

a. 12 buah

b. 15 buah

c. 6 buah

d. 8 buah

16. Rina mempunyai kotak pensil berbentuk balok dengan panjang 15 cm, lebar 8 cm dan tinggi 4 cm. Volume kotak pensil Rina adalah .... cm^3

a. 480

b. 240

c. 960

d. 120

© Hak cipta milik UIN Suska Riau
State Islamic University of Sultan Syarif Kasim Riau
UIN SUSKA RIAU
Hak Cipta Dilindungi Undang-Undang
1. Dilarang mengutip sebagian atau seluruh karya tulis ini tanpa mencantumkan dan menyebutkan sumber:
a. Pengutipan hanya untuk kepentingan pendidikan, penelitian, penulisan karya ilmiah, penyusunan laporan, penulisan kritik atau tinjauan suatu masalah.
b. Pengutipan tidak merugikan kepentingan yang wajar UIN Suska Riau.
2. Dilarang mengumumkan dan memperbanyak sebagian atau seluruh karya tulis ini dalam bentuk apapun tanpa izin UIN Suska Riau.

17. Volume sebuah bak mandi berbentuk balok adalah 1.800 dm^3. Jika panjang dan lebar bak mandi tersebut adalah 15 dm dan 10 dm, maka tinggi bak tersebut adalah ....

a. 15 dm

b. 18 dm

c. 13 dm

d. 12 dm

18. Aquarium berbentuk balok dengan panjang, lebar dan tinggi sebesar 90 cm, 60 cm dan 70 cm. Maka volumenya adalah ....

a. 378.000 dm^3

b. 378 cm^3

c. 378 dm^3

d. 37,8 m^3

19. Pak Dani kotak buah berbentuk balok dengan volume sebesar 1.500 dm^3. Jika lebar dan tinggi kotak buah itu adalah 100 cm dan 125 cm, maka panjangnya adalah ....

a. 120 cm

b. 120 dm

c. 140 cm

d. 150 dm

20. Volume sebuah balok adalah 5 kali volum kubus. Jika panjang sisi kubus adalah 10 cm. Maka volume balok tersebut adalah ....

a. 500 cm^3

b. 5.000 cm^3

c. 5.000 dm^3

d. 50.000 cm^3

© Hak cipta milik UIN Suska Riau
State Islamic University of Sultan Syarif Kasim Riau
UIN SUSKA RIAU
Hak Cipta Dilindungi Undang-Undang
1. Dilarang mengutip sebagian atau seluruh karya tulis ini tanpa mencantumkan dan menyebutkan sumber:
a. Pengutipan hanya untuk kepentingan pendidikan, penelitian, penulisan karya ilmiah, penyusunan laporan, penulisan kritik atau tinjauan suatu masalah.
b. Pengutipan tidak merugikan kepentingan yang wajar UIN Suska Riau.
2. Dilarang mengumumkan dan memperbanyak sebagian atau seluruh karya tulis ini dalam bentuk apapun tanpa izin UIN Suska Riau.

ZAHRATUN NISSA

V.B

LAMPIRAN

Berilah Tanda Silang (X) Pada Huruf A, B, C Atau D Pada Jawaban Yang Benar!

1. Bangun kubus mempunyai sisi sebanyak ....
   a. 3
   b. 4
   c. 5
   d. 6

2. Jumlah rusuk kubus sebanyak ....
   a. 15
   b. 12
   c. 6
   d. 8

3. Bangun kubus adalah bangun yang sisi-sisinya berbentuk ....
   a. Segitiga
   b. Persegi
   c. Persegi panjang
   d. Trapesium

4. Rumus untuk mencari volume kubus adalah ....
   a. V = s x s
   b. V = r x r x r
   c. V = p x l x t
   d. V = s x s x s

B : 18
S : 2

UIN SUSKA RIAU

©Hak cipta milik UIN Suska Riau

State Islamic University of Sultan Syarif Kasim Riau

UIN SUSKA RIAU

Hak Cipta Dilindungi Undang-Undang

1. Dilarang mengutip sebagian atau seluruh karya tulis ini tanpa mencantumkan dan menyebutkan sumber:
   a. Pengutipan hanya untuk kepentingan pendidikan, penelitian, penulisan karya ilmiah, penyusunan laporan, penulisan kritik atau tinjauan suatu masalah.
   b. Pengutipan tidak merugikan kepentingan yang wajar UIN Suska Riau.
2. Dilarang mengumumkan dan memperbanyak sebagian atau seluruh karya tulis ini dalam bentuk apapun tanpa izin UIN Suska Riau.

UIN SUSKA RIAU

Hak Cipta Dilindungi Undang-Undang
1. Dilarang mengutip sebagian atau seluruh karya tulis ini tanpa mencantumkan dan menyebutkan sumber:
a. Pengutipan hanya untuk kepentingan pendidikan, penelitian, penulisan karya ilmiah, penyusunan laporan, penulisan kritik atau tinjauan suatu masalah.
b. Pengutipan tidak merugikan kepentingan yang wajar UIN Suska Riau.
2. Dilarang mengumumkan dan memperbanyak sebagian atau seluruh karya tulis ini dalam bentuk apapun tanpa izin UIN Suska Riau.

©Hak cipta milik UIN Suska Riau State Islamic University of Sultan Syarif Kasim Riau

Perhatikan gambar berikut untuk mengisi soal nomor 5 – 7

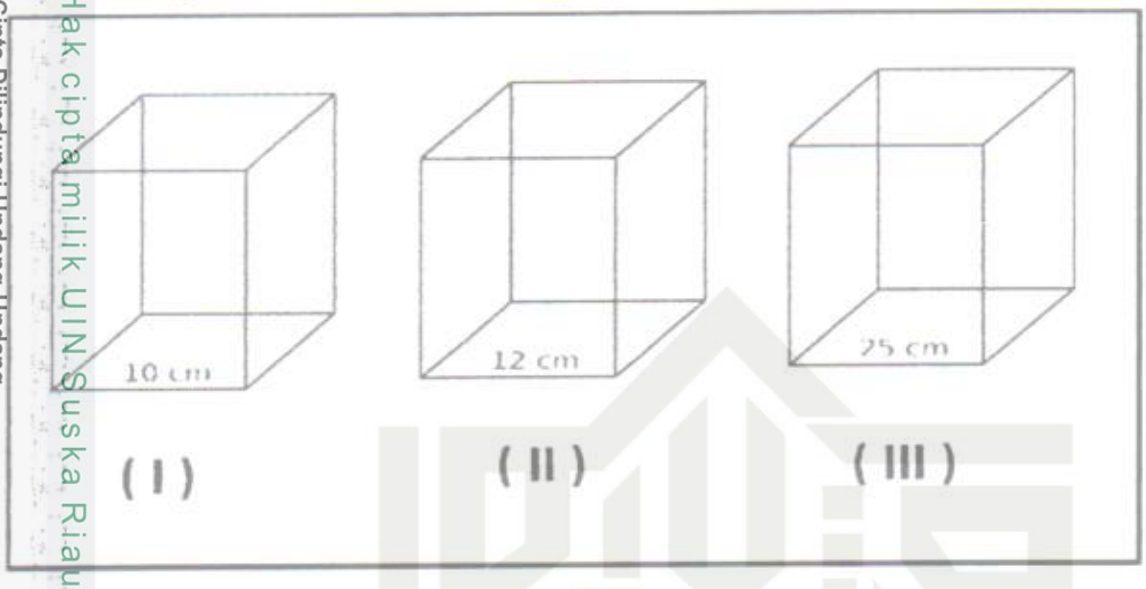

5. Volume gambar nomor I adalah ....
   a. 343 cm³
   b. 1.000 cm³
   c. 512 cm³
   d. 729 cm³
6. Tentukan volume untuk gambar nomor II ....
   a. 1.331 cm³
   b. 1.728 cm³
   c. 1.000 cm³
   d. 3.375 cm³
7. Volume untuk gambar nomor III adalah ....
   a. 3.375 cm³
   b. 125 cm³
   c. 15.625 cm³
   d. 42.875 cm³
8. Andi mempunyai kardus berbentuk kubus yang mempunyai panjang sisi 40 cm. Volume kubus milik Andi adalah .... cm³
   a. 64.000
   b. 54.000

UIN SUSKA RIAU

c. 16.000

d. 1.600

Rino mempunyai kotak pensil berbentuk kubus dengan panjang sisinya 20 cm. Lalu Doni juga punyak kotak pensil berbentuk kubus dengan panjang sisi 15 cm. Selisih volume kotak pensil mereka berdua adalah .... cm^3

a. 4600

b. 8.000

c. 3.375

d. 4.625

Perhatikan gambar di bawah ini untuk mengisi soal nomor 10 – 12

10. Panjang sisi kubus nomor I adalah ....

a. 6 cm

b. 7 cm

c. 8 cm

d. 9 cm

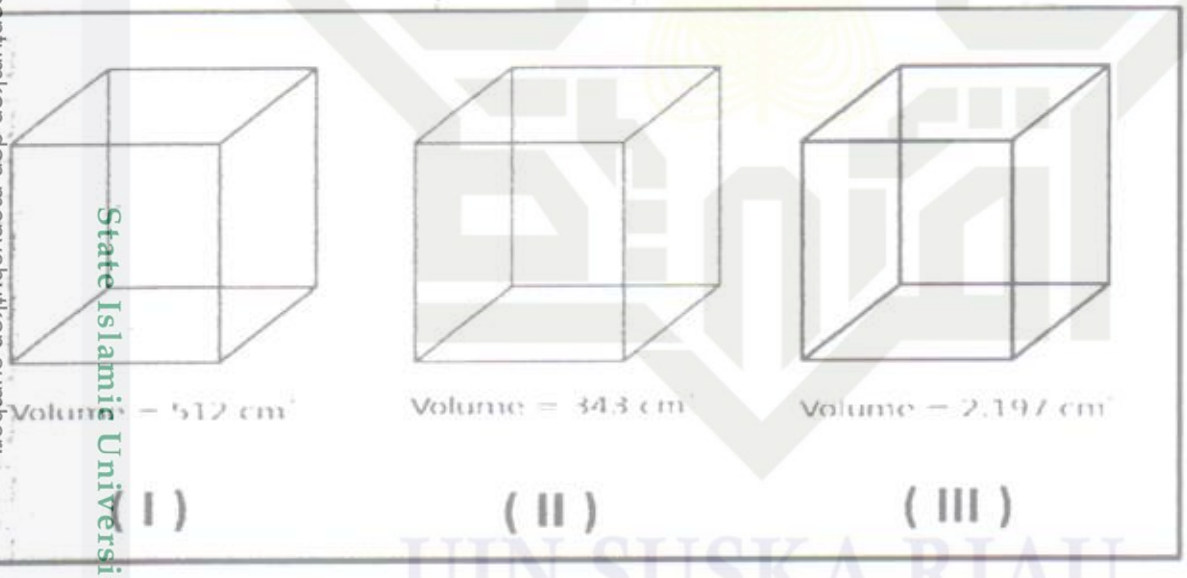

11. Panjang sisi kubus nomor II adalah ....

a. 7 cm

b. 9 cm

c. 11 cm

d. 15 cm

© Hak cipta milik UIN Suska Riau
State Islamic University of Sultan Syarif Kasim Riau
UIN SUSKA RIAU
Hak Cipta Dilindungi Undang-Undang
1. Dilarang mengutip sebagian atau seluruh karya tulis ini tanpa mencantumkan dan menyebutkan sumber:
a. Pengutipan hanya untuk kepentingan pendidikan, penelitian, penulisan karya ilmiah, penyusunan laporan, penulisan kritik atau tinjauan suatu masalah.
b. Pengutipan tidak merugikan kepentingan yang wajar UIN Suska Riau.
2. Dilarang mengumumkan dan memperbanyak sebagian atau seluruh karya tulis ini dalam bentuk apapun tanpa izin UIN Suska Riau.

12. Panjang sisi kubus nomor III adalah ....

a. 17

b. 16

c. 14

d. 13

13. Rumus untuk mencari volume balok adalah ....

a. V = P x l

b. V = P x l x t

c. V = P x a x t

d. V = r x a x t

14. Balok adalah bangun ruang yang sisinya paling banyak berbentuk ....

a. Segi empat

b. Layang-layang

c. Lingkaran

d. Persegi panjang

15. Balok mempunyai jumlah rusuk sebanyak ....

a. 12 buah

b. 15 buah

c. 6 buah

d. 8 buah

16. Rina mempunyai kotak pensil berbentuk balok dengan panjang 15 cm, lebar 8 cm dan tinggi 4 cm. Volume kotak pensil Rina adalah .... cm^3

a. 480

b. 240

c. 960

d. 120

© Hak cipta milik UIN Suska Riau
State Islamic University of Sultan Syarif Kasim Riau
UIN SUSKA RIAU
Hak Cipta Dilindungi Undang-Undang
1. Dilarang mengutip sebagian atau seluruh karya tulis ini tanpa mencantumkan dan menyebutkan sumber:
a. Pengutipan hanya untuk kepentingan pendidikan, penelitian, penulisan karya ilmiah, penyusunan laporan, penulisan kritik atau tinjauan suatu masalah.
b. Pengutipan tidak merugikan kepentingan yang wajar UIN Suska Riau.
2. Dilarang mengumumkan dan memperbanyak sebagian atau seluruh karya tulis ini dalam bentuk apapun tanpa izin UIN Suska Riau.

17. Volume sebuah bak mandi berbentuk balok adalah 1.800 dm^3. Jika panjang dan lebar bak mandi tersebut adalah 15 dm dan 10 dm, maka tinggi bak tersebut adalah ....

a. 15 dm

b. 18 dm

c. 13 dm

d. 12 dm

18. Aquarium berbentuk balok dengan panjang, lebar dan tinggi sebesar 90 cm, 60 cm dan 70 cm. Maka volumenya adalah ....

a. 378.000 dm^3

b. 378 cm^3

c. 378 dm^3

d. 37,8 m^3

19. Pak Dani kotak buah berbentuk balok dengan volume sebesar 1.500 dm^3. Jika lebar dan tinggi kotak buah itu adalah 100 cm dan 125 cm, maka panjangnya adalah ....

a. 120 cm

b. 120 dm

c. 140 cm

d. 150 dm

20. Volume sebuah balok adalah 5 kali volum kubus. Jika panjang sisi kubus adalah 10 cm. Maka volume balok tersebut adalah ....

a. 500 cm^3

b. 5.000 cm^3

c. 5.000 dm^3

d. 50.000 cm^3

© Hak cipta milik UIN Suska Riau
State Islamic University of Sultan Syarif Kasim Riau
UIN SUSKA RIAU
Hak Cipta Dilindungi Undang-Undang
1. Dilarang mengutip sebagian atau seluruh karya tulis ini tanpa mencantumkan dan menyebutkan sumber:
a. Pengutipan hanya untuk kepentingan pendidikan, penelitian, penulisan karya ilmiah, penyusunan laporan, penulisan kritik atau tinjauan suatu masalah.
b. Pengutipan tidak merugikan kepentingan yang wajar UIN Suska Riau.
2. Dilarang mengumumkan dan memperbanyak sebagian atau seluruh karya tulis ini dalam bentuk apapun tanpa izin UIN Suska Riau.

Nama : Perdana
Kelas : V.B

LAMPIRAN

Berilah Tanda Silang (X) Pada Huruf A, B, C Atau D Pada Jawaban Yang Benar!

1. Bangun kubus mempunyai sisi sebanyak ....
   a. 3
   b. 4
   c. 5
   d. 6

2. Jumlah rusuk kubus sebanyak ....
   a. 15
   b. 12
   c. 6
   d. 8

3. Bangun kubus adalah bangun yang sisi-sisinya berbentuk ....
   a. Segitiga
   b. Persegi
   c. Persegi panjang
   d. Trapesium

4. Rumus untuk mencari volume kubus adalah ....
   a. V = s x s
   b. V = r x r x r
   c. V = p x l x t
   d. V = s x s x s

B 825
S : 5

UIN SUSKA RIAU
Hak Cipta Dilindungi Undang-Undang
1. Dilarang mengutip sebagian atau seluruh karya tulis ini tanpa mencantumkan dan menyebutkan sumber:
a. Pengutipan hanya untuk kepentingan pendidikan, penelitian, penulisan karya ilmiah, penyusunan laporan, penulisan kritik atau tinjauan suatu masalah.
b. Pengutipan tidak merugikan kepentingan yang wajar UIN Suska Riau.
2. Dilarang mengumumkan dan memperbanyak sebagian atau seluruh karya tulis ini dalam bentuk apapun tanpa izin UIN Suska Riau.
©Hak cipta milik UIN Suska Riau
State Islamic University of Sultan Syarif Kasim Riau
UIN SUSKA RIAU

UIN SUSKA RIAU

Hak Cipta Dilindungi Undang-Undang
1. Dilarang mengutip sebagian atau seluruh karya tulis ini tanpa mencantumkan dan menyebutkan sumber:
a. Pengutipan hanya untuk kepentingan pendidikan, penelitian, penulisan karya ilmiah, penyusunan laporan, penulisan kritik atau tinjauan suatu masalah.
b. Pengutipan tidak merugikan kepentingan yang wajar UIN Suska Riau.
2. Dilarang mengumumkan dan memperbanyak sebagian atau seluruh karya tulis ini dalam bentuk apapun tanpa izin UIN Suska Riau.

© Hak cipta milik UIN Suska Riau
State Islamic University of Sultan Syarif Kasim Riau

Perhatikan gambar berikut untuk mengisi soal nomor 5 – 7

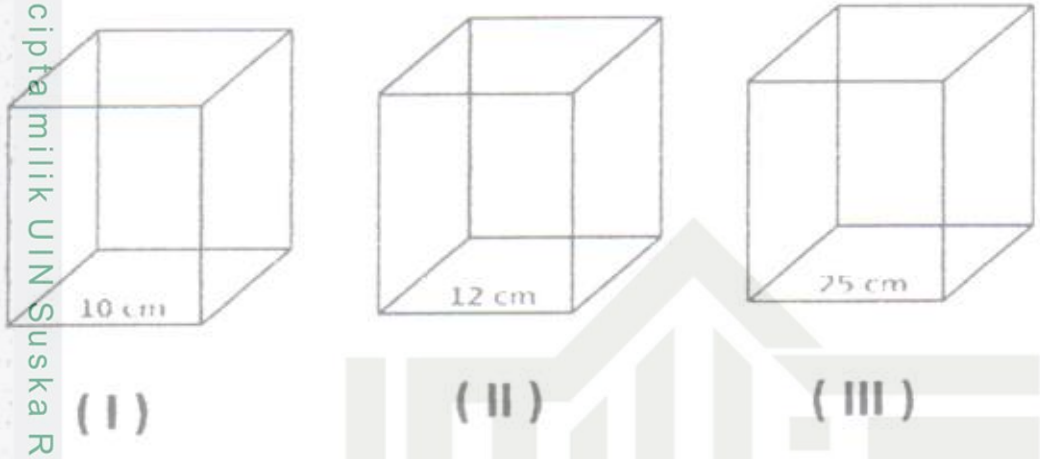

5. Volume gambar nomor I adalah ....
   a. 343 cm^3
   b. 1.000 cm^3
   c. 512 cm^3
   d. 729 cm^3
6. Tentukan volume untuk gambar nomor II ....
   a. 1.331 cm^3
   b. 1.728 cm^3
   c. 1.000 cm^3
   d. 3.375 cm^3
7. Volume untuk gambar nomor III adalah ....
   a. 3.375 cm^3
   b. 125 cm^3
   c. 15.625 cm^3
   d. 42.875 cm^3
8. Andi mempunyai kardus berbentuk kubus yang mempunyai panjang sisi 40 cm. Volume kubus milik Andi adalah .... cm^3
   a. 64.000
   b. 54.000

UIN SUSKA RIAU

c. 16.000

d. 1.600

9. Rino mempunyai kotak pensil berbentuk kubus dengan panjang sisinya 20 cm. Lalu Doni juga punyak kotak pensil berbentuk kubus dengan panjang sisi 15 cm. Selisih volume kotak pensil mereka berdua adalah .... cm^3

a. 4600

b. 8.000

c. 3.375

d. 4.625

Perhatikan gambar di bawah ini untuk mengisi soal nomor 10 – 12

10. Panjang sisi kubus nomor I adalah ....

a. 6 cm

b. 7 cm

c. 8 cm

d. 9 cm

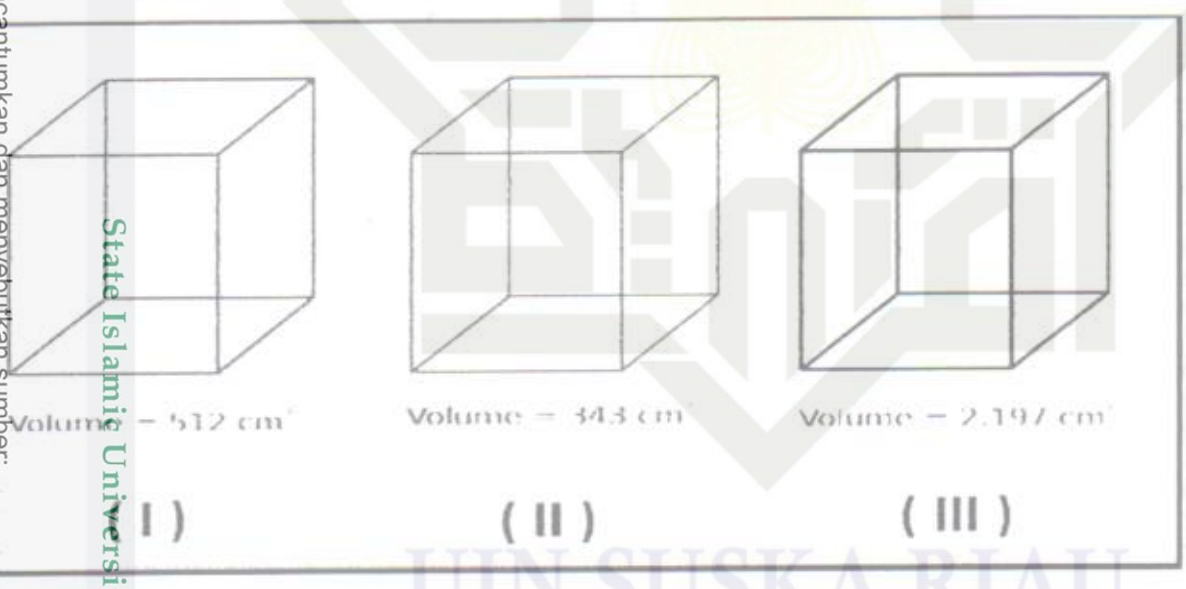

11. Panjang sisi kubus nomor II adalah ....

a. 7 cm

b. 9 cm

c. 11 cm

d. 15 cm

© Hak cipta milik UIN Suska Riau
State Islamic University of Sultan Syarif Kasim Riau
UIN SUSKA RIAU
Hak Cipta Dilindungi Undang-Undang
1. Dilarang mengutip sebagian atau seluruh karya tulis ini tanpa mencantumkan dan menyebutkan sumber:
a. Pengutipan hanya untuk kepentingan pendidikan, penelitian, penulisan karya ilmiah, penyusunan laporan, penulisan kritik atau tinjauan suatu masalah.
b. Pengutipan tidak merugikan kepentingan yang wajar UIN Suska Riau.
2. Dilarang mengumumkan dan memperbanyak sebagian atau seluruh karya tulis ini dalam bentuk apapun tanpa izin UIN Suska Riau.

12. Panjang sisi kubus nomor III adalah ....

a. 17

b. 16

c. 14

d. 13

13. Rumus untuk mencari volume balok adalah ....

a. V = P x l

b. V = P x l x t

c. V = P x a x t

d. V = r x a x t

14. Balok adalah bangun ruang yang sisinya paling banyak berbentuk ....

a. Segi empat

b. Layang-layang

c. Lingkaran

d. Persegi panjang

15. Balok mempunyai jumlah rusuk sebanyak ....

a. 12 buah

b. 15 buah

c. 6 buah

d. 8 buah

16. Rina mempunyai kotak pensil berbentuk balok dengan panjang 15 cm, lebar 8 cm dan tinggi 4 cm. Volume kotak pensil Rina adalah .... cm^3

a. 480

b. 240

c. 960

d. 120

© Hak cipta milik UIN Suska Riau
State Islamic University of Sultan Syarif Kasim Riau
UIN SUSKA RIAU
Hak Cipta Dilindungi Undang-Undang
1. Dilarang mengutip sebagian atau seluruh karya tulis ini tanpa mencantumkan dan menyebutkan sumber:
a. Pengutipan hanya untuk kepentingan pendidikan, penelitian, penulisan karya ilmiah, penyusunan laporan, penulisan kritik atau tinjauan suatu masalah.
b. Pengutipan tidak merugikan kepentingan yang wajar UIN Suska Riau.
2. Dilarang mengumumkan dan memperbanyak sebagian atau seluruh karya tulis ini dalam bentuk apapun tanpa izin UIN Suska Riau.

17. Volume sebuah bak mandi berbentuk balok adalah 1.800 dm^3. Jika panjang dan lebar bak mandi tersebut adalah 15 dm dan 10 dm, maka tinggi bak tersebut adalah ....

a. 15 dm

b. 18 dm

c. 13 dm

d. 12 dm

18. Aquarium berbentuk balok dengan panjang, lebar dan tinggi sebesar 90 cm, 60 cm dan 70 cm. Maka volumenya adalah ....

a. 378.000 dm^3

b. 378 cm^3

c. 378 dm^3

d. 37,8 m^3

19. Pak Dani kotak buah berbentuk balok dengan volume sebesar 1.500 dm^3. Jika lebar dan tinggi kotak buah itu adalah 100 cm dan 125 cm, maka panjangnya adalah ....

a. 120 cm

b. 120 dm

c. 140 cm

d. 150 dm

20. Volume sebuah balok adalah 5 kali volum kubus, Jika panjang sisi kubus adalah 10 cm. Maka volume balok tersebut adalah ....

a. 500 cm^3

b. 5.000 cm^3

c. 5.000 dm^3

d. 50.000 cm^3

© Hak cipta milik UIN Suska Riau
State Islamic University of Sultan Syarif Kasim Riau
UIN SUSKA RIAU
Hak Cipta Dilindungi Undang-Undang
1. Dilarang mengutip sebagian atau seluruh karya tulis ini tanpa mencantumkan dan menyebutkan sumber:
a. Pengutipan hanya untuk kepentingan pendidikan, penelitian, penulisan karya ilmiah, penyusunan laporan, penulisan kritik atau tinjauan suatu masalah.
b. Pengutipan tidak merugikan kepentingan yang wajar UIN Suska Riau.
2. Dilarang mengumumkan dan memperbanyak sebagian atau seluruh karya tulis ini dalam bentuk apapun tanpa izin UIN Suska Riau.

Hafiz Ramadhan

V-B

LAMPIRAN

Berilah Tanda Silang (X) Pada Huruf A, B, C Atau D Pada Jawaban Yang Benar!

1. Bangun kubus mempunyai sisi sebanyak ....
   a. 3
   b. 4
   c. 5
   d. 6

2. Jumlah rusuk kubus sebanyak ....
   a. 15
   b. 12
   c. 6
   d. 8

3. Bangun kubus adalah bangun yang sisi-sisinya berbentuk ....
   a. Segitiga
   b. Persegi
   c. Persegi panjang
   d. Trapesium

4. Rumus untuk mencari volume kubus adalah ....
   a. V = s x s
   b. V = r x r x r
   c. V = p x l x t
   d. V = s x s x s

B : 15

S : 5

UIN SUSKA RIAU

Hak Cipta Dilindungi Undang-Undang

1. Dilarang mengutip sebagian atau seluruh karya tulis ini tanpa mencantumkan dan menyebutkan sumber:
   a. Pengutipan hanya untuk kepentingan pendidikan, penelitian, penulisan karya ilmiah, penyusunan laporan, penulisan kritik atau tinjauan suatu masalah.
   b. Pengutipan tidak merugikan kepentingan yang wajar UIN Suska Riau.
2. Dilarang mengumumkan dan memperbanyak sebagian atau seluruh karya tulis ini dalam bentuk apapun tanpa izin UIN Suska Riau.

© Hak cipta milik UIN Suska Riau

State Islamic University of Sultan Syarif Kasim Riau

UIN SUSKA RIAU

UIN SUSKA RIAU

Perhatikan gambar berikut untuk mengisi soal nomor 5 – 7

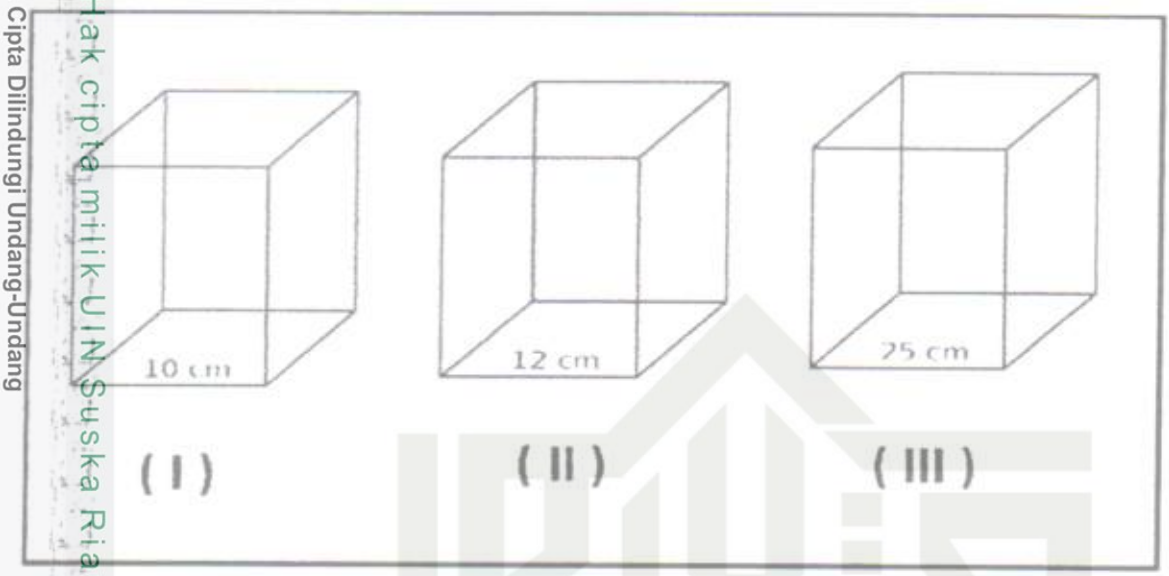

5. Volume gambar nomor I adalah ....
   a. 343 cm³
   b. 1.000 cm³
   c. 512 cm³
   d. 729 cm³
6. Tentukan volume untuk gambar nomor II ....
   a. 1.331 cm³
   b. 1.728 cm³
   c. 1.000 cm³
   d. 3.375 cm³
7. Volume untuk gambar nomor III adalah ....
   a. 3.375 cm³
   b. 125 cm³
   c. 15.625 cm³
   d. 42.875 cm³
8. Andi mempunyai kardus berbentuk kubus yang mempunyai panjang sisi 40 cm. Volume kubus milik Andi adalah .... cm³
   a. 64.000
   b. 54.000

Hak Cipta Dilindungi Undang-Undang
1. Dilarang mengutip sebagian atau seluruh karya tulis ini tanpa mencantumkan dan menyebutkan sumber:
   a. Pengutipan hanya untuk kepentingan pendidikan, penelitian, penulisan karya ilmiah, penyusunan laporan, penulisan kritik atau tinjauan suatu masalah.
   b. Pengutipan tidak merugikan kepentingan yang wajar UIN Suska Riau.
2. Dilarang mengumumkan dan memperbanyak sebagian atau seluruh karya tulis ini dalam bentuk apapun tanpa izin UIN Suska Riau.
© Hak cipta milik UIN Suska Riau
State Islamic University of Sultan Syarif Kasim Riau
UIN SUSKA RIAU

c. 16.000

d. 1.600

9. Rino mempunyai kotak pensil berbentuk kubus dengan panjang sisinya 20 cm. Lalu Doni juga punyak kotak pensil berbentuk kubus dengan panjang sisi 15 cm. Selisih volume kotak pensil mereka berdua adalah .... cm^3

a. 4600

b. 8.000

c. 3.375

d. 4.625

Perhatikan gambar di bawah ini untuk mengisi soal nomor 10 – 12

10. Panjang sisi kubus nomor I adalah ....

a. 6 cm

b. 7 cm

c. 8 cm

d. 9 cm

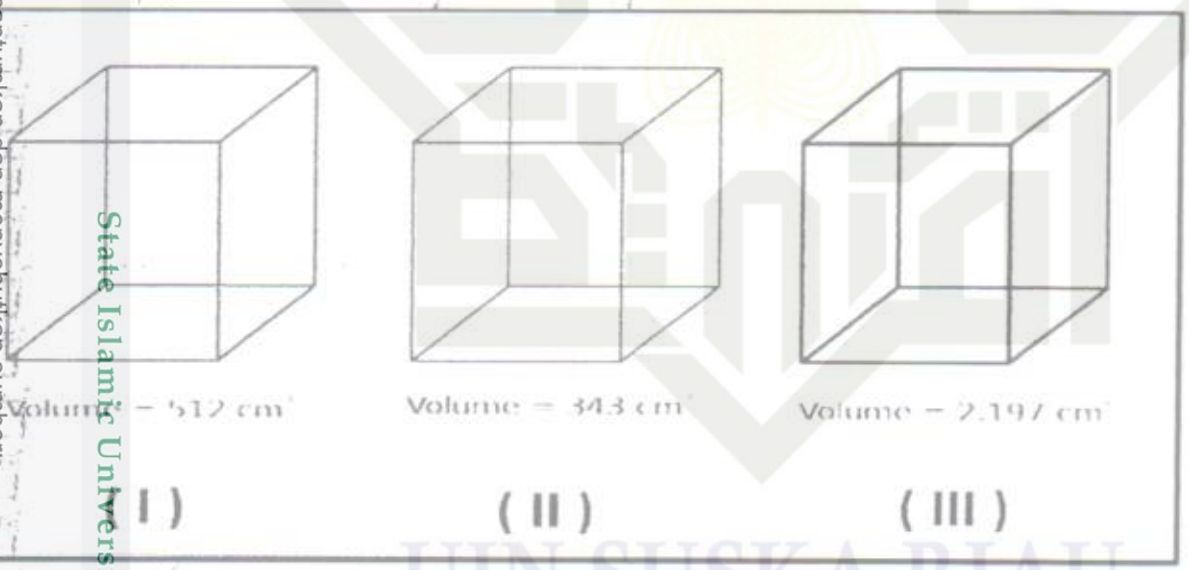

11. Panjang sisi kubus nomor II adalah ....

a. 7 cm

b. 9 cm

c. 11 cm

d. 15 cm

© Hak Cipta milik UIN Suska Riau
State Islamic University of Sultan Syarif Kasim Riau
UIN SUSKA RIAU
Hak Cipta Dilindungi Undang-Undang
1. Dilarang mengutip sebagian atau seluruh karya tulis ini tanpa mencantumkan dan menyebutkan sumber:
a. Pengutipan hanya untuk kepentingan pendidikan, penelitian, penulisan karya ilmiah, penyusunan laporan, penulisan kritik atau tinjauan suatu masalah.
b. Pengutipan tidak merugikan kepentingan yang wajar UIN Suska Riau.
2. Dilarang mengumumkan dan memperbanyak sebagian atau seluruh karya tulis ini dalam bentuk apapun tanpa izin UIN Suska Riau.

12. Panjang sisi kubus nomor III adalah ....

a. 17

b. 16

c. 14

d. 13

13. Rumus untuk mencari volume balok adalah ....

a. V = P x l

b. V = P x l x t

c. V = P x a x t

d. V = r x a x t

14. Balok adalah bangun ruang yang sisinya paling banyak berbentuk ....

a. Segi empat

b. Layang-layang

c. Lingkaran

d. Persegi panjang

15. Balok mempunyai jumlah rusuk sebanyak ....

a. 12 buah

b. 15 buah

c. 6 buah

d. 8 buah

16. Rina mempunyai kotak pensil berbentuk balok dengan panjang 15 cm, lebar 8 cm dan tinggi 4 cm. Volume kotak pensil Rina adalah .... cm^3

a. 480

b. 240

c. 960

d. 120

© Hak cipta milik UIN Suska Riau
State Islamic University of Sultan Syarif Kasim Riau
UIN SUSKA RIAU
Hak Cipta Dilindungi Undang-Undang
1. Dilarang mengutip sebagian atau seluruh karya tulis ini tanpa mencantumkan dan menyebutkan sumber:
a. Pengutipan hanya untuk kepentingan pendidikan, penelitian, penulisan karya ilmiah, penyusunan laporan, penulisan kritik atau tinjauan suatu masalah.
b. Pengutipan tidak merugikan kepentingan yang wajar UIN Suska Riau.
2. Dilarang mengumumkan dan memperbanyak sebagian atau seluruh karya tulis ini dalam bentuk apapun tanpa izin UIN Suska Riau.

17. Volume sebuah bak mandi berbentuk balok adalah 1.800 dm^3. Jika panjang dan lebar bak mandi tersebut adalah 15 dm dan 10 dm, maka tinggi bak tersebut adalah ....

a. 15 dm

b. 18 dm

c. 13 dm

d. 12 dm

18. Aquarium berbentuk balok dengan panjang, lebar dan tinggi sebesar 90 cm, 60 cm dan 70 cm. Maka volumenya adalah ....

a. 378.000 dm^3

b. 378 cm^3

c. 378 dm^3

d. 37,8 m^3

19. Pak Dani kotak buah berbentuk balok dengan volume sebesar 1.500 dm^3. Jika lebar dan tinggi kotak buah itu adalah 100 cm dan 125 cm, maka panjangnya adalah ....

a. 120 cm

b. 120 dm

c. 140 cm

d. 150 dm

20. Volume sebuah balok adalah 5 kali volum kubus. Jika panjang sisi kubus adalah 10 cm. Maka volume balok tersebut adalah ....

a. 500 cm^3

b. 5.000 cm^3

c. 5.000 dm^3

d. 50.000 cm^3

© Hak cipta milik UIN Suska Riau
State Islamic University of Sultan Syarif Kasim Riau
UIN SUSKA RIAU
Hak Cipta Dilindungi Undang-Undang
1. Dilarang mengutip sebagian atau seluruh karya tulis ini tanpa mencantumkan dan menyebutkan sumber:
a. Pengutipan hanya untuk kepentingan pendidikan, penelitian, penulisan karya ilmiah, penyusunan laporan, penulisan kritik atau tinjauan suatu masalah.
b. Pengutipan tidak merugikan kepentingan yang wajar UIN Suska Riau.
2. Dilarang mengumumkan dan memperbanyak sebagian atau seluruh karya tulis ini dalam bentuk apapun tanpa izin UIN Suska Riau.

M.Habil
V.B

LAMPIRAN

Berilah Tanda Silang (X) Pada Huruf A, B, C Atau D Pada Jawaban Yang Benar!

1. Bangun kubus mempunyai sisi sebanyak ....
   a. 3
   b. 4
   c. 5
   d. 6

2. Jumlah rusuk kubus sebanyak ....
   a. 15
   b. 12
   c. 6
   d. 8

3. Bangun kubus adalah bangun yang sisi-sisinya berbentuk ....
   a. Segitiga
   b. Persegi
   c. Persegi panjang
   d. Trapesium

4. Rumus untuk mencari volume kubus adalah ....
   a. V = s x s
   b. V = r x r x r
   c. V = p x l x t
   d. V = s x s x s

:19
:1

UIN SUSKA RIAU
Hak Cipta Dilindungi Undang-Undang
1. Dilarang mengutip sebagian atau seluruh karya tulis ini tanpa mencantumkan dan menyebutkan sumber:
   a. Pengutipan hanya untuk kepentingan pendidikan, penelitian, penulisan karya ilmiah, penyusunan laporan, penulisan kritik atau tinjauan suatu masalah.
   b. Pengutipan tidak merugikan kepentingan yang wajar UIN Suska Riau.
2. Dilarang mengumumkan dan memperbanyak sebagian atau seluruh karya tulis ini dalam bentuk apapun tanpa izin UIN Suska Riau.
©Hak cipta milik UIN Suska Riau
State Islamic University of Sultan Syarif Kasim Riau
UIN SUSKA RIAU

UIN SUSKA RIAU

Hak Cipta Dilindungi Undang-Undang
1. Dilarang mengutip sebagian atau seluruh karya tulis ini tanpa mencantumkan dan menyebutkan sumber:
a. Pengutipan hanya untuk kepentingan pendidikan, penelitian, penulisan karya ilmiah, penyusunan laporan, penulisan kritik atau tinjauan suatu masalah.
b. Pengutipan tidak merugikan kepentingan yang wajar UIN Suska Riau.
2. Dilarang mengumumkan dan memperbanyak sebagian atau seluruh karya tulis ini dalam bentuk apapun tanpa izin UIN Suska Riau.

©Hak cipta milik UIN Suska Riau
State Islamic University of Sultan Syarif Kasim Riau

Perhatikan gambar berikut untuk mengisi soal nomor 5 – 7

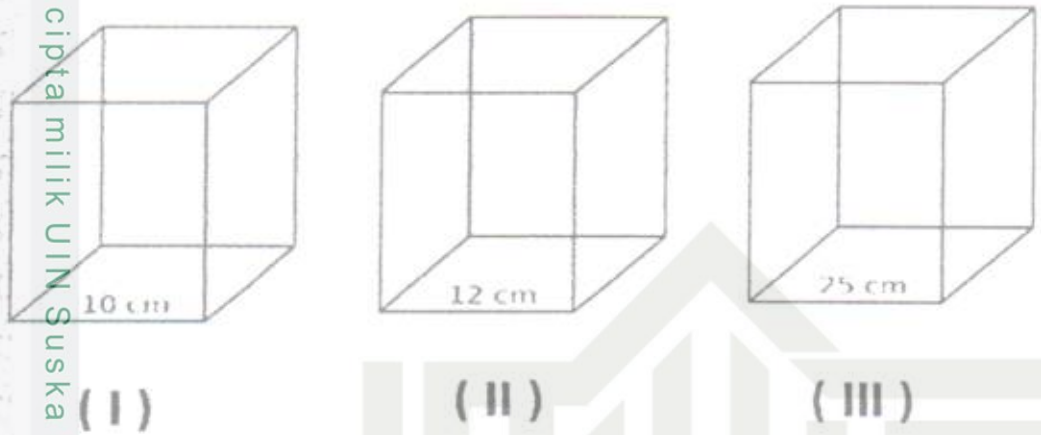

5. Volume gambar nomor I adalah ....
   a. 343 cm³
   b. 1.000 cm³
   c. 512 cm³
   d. 729 cm³
6. Tentukan volume untuk gambar nomor II ....
   a. 1.331 cm³
   b. 1.728 cm³
   c. 1.000 cm³
   d. 3.375 cm³
7. Volume untuk gambar nomor III adalah ....
   a. 3.375 cm³
   b. 125 cm³
   c. 15.625 cm³
   d. 42.875 cm³
8. Andi mempunyai kardus berbentuk kubus yang mempunyai panjang sisi 40 cm. Volume kubus milik Andi adalah .... cm³
   a. 64.000
   b. 54.000

c. 16.000

d. 1.600

9. Rino mempunyai kotak pensil berbentuk kubus dengan panjang sisinya 20 cm. Lalu Doni juga punyak kotak pensil berbentuk kubus dengan panjang sisi 15 cm. Selisih volume kotak pensil mereka berdua adalah .... cm^3

a. 4600

b. 8.000

c. 3.375

d. 4.625

Perhatikan gambar di bawah ini untuk mengisi soal nomor 10 – 12

10. Panjang sisi kubus nomor I adalah ....

a. 6 cm

b. 7 cm

c. 8 cm

d. 9 cm

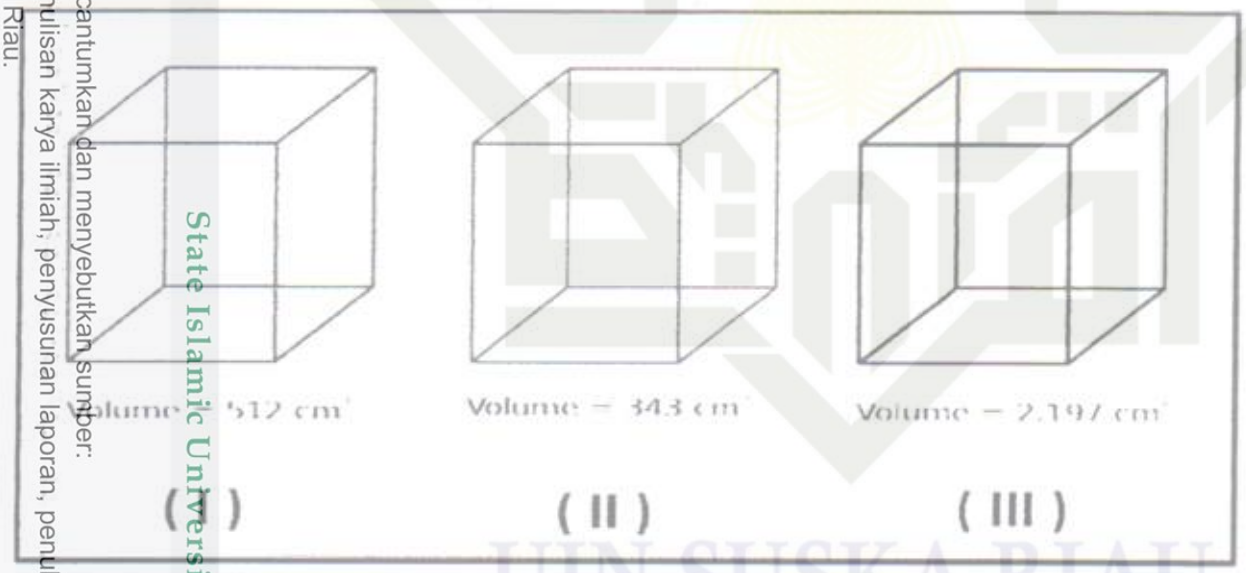

11. Panjang sisi kubus nomor II adalah ....

a. 7 cm

b. 9 cm

c. 11 cm

d. 15 cm

© Hak cipta milik UIN Suska Riau
State Islamic University of Sultan Syarif Kasim Riau
UIN SUSKA RIAU
Hak Cipta Dilindungi Undang-Undang
1. Dilarang mengutip sebagian atau seluruh karya tulis ini tanpa mencantumkan dan menyebutkan sumber:
a. Pengutipan hanya untuk kepentingan pendidikan, penelitian, penulisan karya ilmiah, penyusunan laporan, penulisan kritik atau tinjauan suatu masalah.
b. Pengutipan tidak merugikan kepentingan yang wajar UIN Suska Riau.
2. Dilarang mengumumkan dan memperbanyak sebagian atau seluruh karya tulis ini dalam bentuk apapun tanpa izin UIN Suska Riau.

12. Panjang sisi kubus nomor III adalah ....

a. 17

b. 16

c. 14

d. 13

13. Rumus untuk mencari volume balok adalah ....

a. V = P x l

b. V = P x l x t

c. V = P x a x t

d. V = r x a x t

14. Balok adalah bangun ruang yang sisinya paling banyak berbentuk ....

a. Segi empat

b. Layang-layang

c. Lingkaran

d. Persegi panjang

15. Balok mempunyai jumlah rusuk sebanyak ....

a. 12 buah

b. 15 buah

c. 6 buah

d. 8 buah

16. Rina mempunyai kotak pensil berbentuk balok dengan panjang 15 cm, lebar 8 cm dan tinggi 4 cm. Volume kotak pensil Rina adalah .... cm^3

a. 480

b. 240

c. 960

d. 120

© Hak cipta milik UIN Suska Riau
State Islamic University of Sultan Syarif Kasim Riau
UIN SUSKA RIAU
Hak Cipta Dilindungi Undang-Undang
1. Dilarang mengutip sebagian atau seluruh karya tulis ini tanpa mencantumkan dan menyebutkan sumber:
a. Pengutipan hanya untuk kepentingan pendidikan, penelitian, penulisan karya ilmiah, penyusunan laporan, penulisan kritik atau tinjauan suatu masalah.
b. Pengutipan tidak merugikan kepentingan yang wajar UIN Suska Riau.
2. Dilarang mengumumkan dan memperbanyak sebagian atau seluruh karya tulis ini dalam bentuk apapun tanpa izin UIN Suska Riau.

17. Volume sebuah bak mandi berbentuk balok adalah 1.800 dm^3. Jika panjang dan lebar bak mandi tersebut adalah 15 dm dan 10 dm, maka tinggi bak tersebut adalah ....

a. 15 dm

b. 18 dm

c. 13 dm

d. 12 dm

18. Aquarium berbentuk balok dengan panjang, lebar dan tinggi sebesar 90 cm, 60 cm dan 70 cm. Maka volumenya adalah ....

a. 378.000 dm^3

b. 378 cm^3

c. 378 dm^3

d. 37,8 m^3

19. Pak Dani kotak buah berbentuk balok dengan volume sebesar 1.500 dm^3. Jika lebar dan tinggi kotak buah itu adalah 100 cm dan 125 cm, maka panjangnya adalah ....

a. 120 cm

b. 120 dm

c. 140 cm

d. 150 dm

20. Volume sebuah balok adalah 5 kali volum kubus. Jika panjang sisi kubus adalah 10 cm. Maka volume balok tersebut adalah ....

a. 500 cm^3

b. 5.000 cm^3

c. 5.000 dm^3

d. 50.000 cm^3

© Hak cipta milik UIN Suska Riau
State Islamic University of Sultan Syarif Kasim Riau
UIN SUSKA RIAU
Hak Cipta Dilindungi Undang-Undang
1. Dilarang mengutip sebagian atau seluruh karya tulis ini tanpa mencantumkan dan menyebutkan sumber:
a. Pengutipan hanya untuk kepentingan pendidikan, penelitian, penulisan karya ilmiah, penyusunan laporan, penulisan kritik atau tinjauan suatu masalah.
b. Pengutipan tidak merugikan kepentingan yang wajar UIN Suska Riau.
2. Dilarang mengumumkan dan memperbanyak sebagian atau seluruh karya tulis ini dalam bentuk apapun tanpa izin UIN Suska Riau.

M. Aditiya

V.B

LAMPIRAN

Berilah Tanda Silang (X) Pada Huruf A, B, C Atau D Pada Jawaban Yang Benar!

1. Bangun kubus mempunyai sisi sebanyak ....
   a. 3
   b. 4
   c. 5
   d. 6

2. Jumlah rusuk kubus sebanyak ....
   a. 15
   b. 12
   c. 6
   d. 8

3. Bangun kubus adalah bangun yang sisi-sisinya berbentuk ....
   a. Segitiga
   b. Persegi
   c. Persegi panjang
   d. Trapesium

4. Rumus untuk mencari volume kubus adalah ....
   a. V = s x s
   b. V = r x r x r
   c. V = p x l x t
   d. V = s x s x s

: 14

S : 6

UIN SUSKA RIAU

Hak Cipta Dilindungi Undang-Undang

1. Dilarang mengutip sebagian atau seluruh karya tulis ini tanpa mencantumkan dan menyebutkan sumber:
   a. Pengutipan hanya untuk kepentingan pendidikan, penelitian, penulisan karya ilmiah, penyusunan laporan, penulisan kritik atau tinjauan suatu masalah.
   b. Pengutipan tidak merugikan kepentingan yang wajar UIN Suska Riau.
2. Dilarang mengumumkan dan memperbanyak sebagian atau seluruh karya tulis ini dalam bentuk apapun tanpa izin UIN Suska Riau.

© Hak cipta milik UIN Suska Riau

State Islamic University of Sultan Syarif Kasim Riau

UIN SUSKA RIAU

UIN SUSKA RIAU

Hak Cipta Dilindungi Undang-Undang
1. Dilarang mengutip sebagian atau seluruh karya tulis ini tanpa mencantumkan dan menyebutkan sumber:
a. Pengutipan hanya untuk kepentingan pendidikan, penelitian, penulisan karya ilmiah, penyusunan laporan, penulisan kritik atau tinjauan suatu masalah.
b. Pengutipan tidak merugikan kepentingan yang wajar UIN Suska Riau.
2. Dilarang mengumumkan dan memperbanyak sebagian atau seluruh karya tulis ini dalam bentuk apapun tanpa izin UIN Suska Riau.

©Hak cipta milik UIN Suska Riau
State Islamic University of Sultan Syarif Kasim Riau

Perhatikan gambar berikut untuk mengisi soal nomor 5 – 7

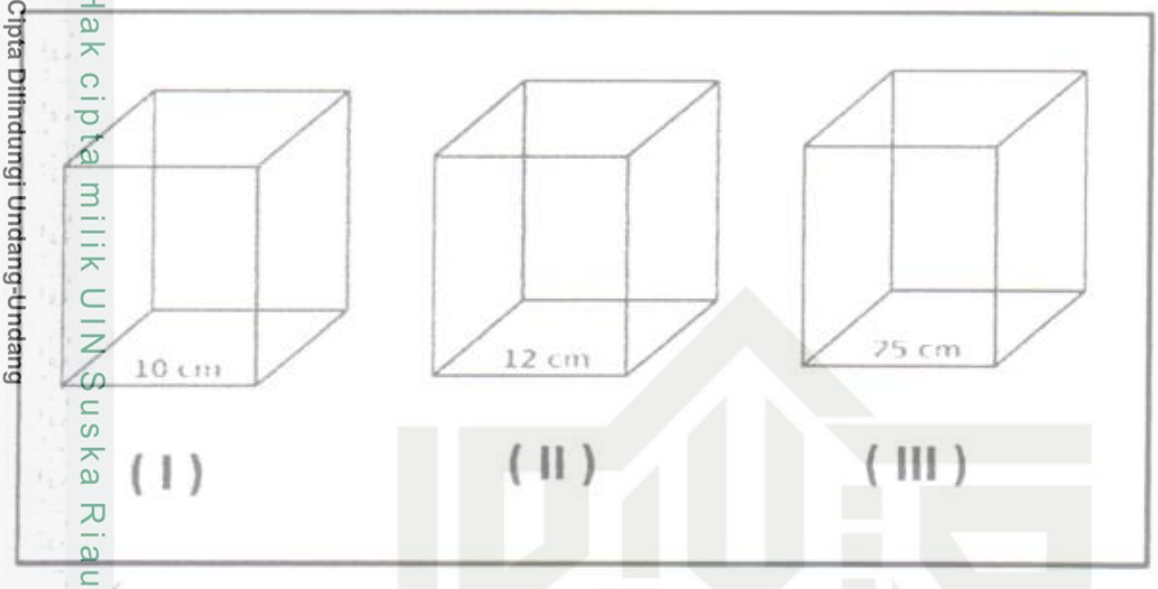

5. Volume gambar nomor I adalah ....
   a. 343 cm³
   b. 1.000 cm³
   c. 512 cm³
   d. 729 cm³
6. Tentukan volume untuk gambar nomor II ....
   a. 1.331 cm³
   b. 1.728 cm³
   c. 1.000 cm³
   d. 3.375 cm³
7. Volume untuk gambar nomor III adalah ....
   a. 3.375 cm³
   b. 125 cm³
   c. 15.625 cm³
   d. 42.875 cm³
8. Andi mempunyai kardus berbentuk kubus yang mempunyai panjang sisi 40 cm. Volume kubus milik Andi adalah .... cm³
   a. 64.000
   b. 54.000

12. Panjang sisi kubus nomor III adalah ....

a. 17

b. 16

c. 14

d. 13

13. Rumus untuk mencari volume balok adalah ....

a. V = P x l

b. V = P x l x t

c. V = P x a x t

d. V = r x a x t

14. Balok adalah bangun ruang yang sisinya paling banyak berbentuk ....

a. Segi empat

b. Layang-layang

c. Lingkaran

d. Persegi panjang

15. Balok mempunyai jumlah rusuk sebanyak ....

a. 12 buah

b. 15 buah

c. 6 buah

d. 8 buah

16. Rina mempunyai kotak pensil berbentuk balok dengan panjang 15 cm, lebar 8 cm dan tinggi 4 cm. Volume kotak pensil Rina adalah .... cm^3

a. 480

b. 240

c. 960

d. 120

© Hak cipta milik UIN Suska Riau
State Islamic University of Sultan Syarif Kasim Riau
UIN SUSKA RIAU

Hak Cipta Dilindungi Undang-Undang

1. Dilarang mengutip sebagian atau seluruh karya tulis ini tanpa mencantumkan dan menyebutkan sumber:
   a. Pengutipan hanya untuk kepentingan pendidikan, penelitian, penulisan karya ilmiah, penyusunan laporan, penulisan kritik atau tinjauan suatu masalah.
   b. Pengutipan tidak merugikan kepentingan yang wajar UIN Suska Riau.
2. Dilarang mengumumkan dan memperbanyak sebagian atau seluruh karya tulis ini dalam bentuk apapun tanpa izin UIN Suska Riau.

17. Volume sebuah bak mandi berbentuk balok adalah 1.800 dm^3. Jika panjang dan lebar bak mandi tersebut adalah 15 dm dan 10 dm, maka tinggi bak tersebut adalah ....

a. 15 dm

b. 18 dm

c. 13 dm

d. 12 dm

18. Aquarium berbentuk balok dengan panjang, lebar dan tinggi sebesar 90 cm, 60 cm dan 70 cm. Maka volumenya adalah ....

a. 378.000 dm^3

b. 378 cm^3

c. 378 dm^3

d. 37,8 m^3

19. Pak Dani kotak buah berbentuk balok dengan volume sebesar 1.500 dm^3. Jika lebar dan tinggi kotak buah itu adalah 100 cm dan 125 cm, maka panjangnya adalah ....

a. 120 cm

b. 120 dm

c. 140 cm

d. 150 dm

20. Volume sebuah balok adalah 5 kali volum kubus. Jika panjang sisi kubus adalah 10 cm. Maka volume balok tersebut adalah ....

a. 500 cm^3

b. 5.000 cm^3

c. 5.000 dm^3

d. 50.000 cm^3

© Hak cipta milik UIN Suska Riau
State Islamic University of Sultan Syarif Kasim Riau
UIN SUSKA RIAU
Hak Cipta Dilindungi Undang-Undang
1. Dilarang mengutip sebagian atau seluruh karya tulis ini tanpa mencantumkan dan menyebutkan sumber:
a. Pengutipan hanya untuk kepentingan pendidikan, penelitian, penulisan karya ilmiah, penyusunan laporan, penulisan kritik atau tinjauan suatu masalah.
b. Pengutipan tidak merugikan kepentingan yang wajar UIN Suska Riau.
2. Dilarang mengumumkan dan memperbanyak sebagian atau seluruh karya tulis ini dalam bentuk apapun tanpa izin UIN Suska Riau.

KUNCI JAWABAN

1. d. 6
2. b. 12
3. b. Persegi
4. d. V = s x s x s
5. b. 1.000 cm^3
6. b. 1.728 cm^3
7. c. 15.625 cm^3
8. a. 64.000
9. d. 4.625
10. c. 8 cm
11. a. 7 cm
12. d. 13
13. b. V = P x l x t
14. d. Persegi panjang
15. a. 12 buah
16. a. 480
17. d. 12 dm
18. c. 378 dm^3
19. a. 120 cm
20. b. 5.000 cm^3

© Hak cipta milik UIN Suska Riau
State Islamic University of Sultan Syarif Kasim Riau
UIN SUSKA RIAU
Hak Cipta Dilindungi Undang-Undang
1. Dilarang mengutip sebagian atau seluruh karya tulis ini tanpa mencantumkan dan menyebutkan sumber:
a. Pengutipan hanya untuk kepentingan pendidikan, penelitian, penulisan karya ilmiah, penyusunan laporan, penulisan kritik atau tinjauan suatu masalah.
b. Pengutipan tidak merugikan kepentingan yang wajar UIN Suska Riau.
2. Dilarang mengumumkan dan memperbanyak sebagian atau seluruh karya tulis ini dalam bentuk apapun tanpa izin UIN Suska Riau.

UIN SUSKA RIAU
Hak Cipta Dilindungi Undang-Undang
1. Dilarang mengutip sebagian atau seluruh karya tulis ini tanpa mencantumkan dan menyebutkan sumber:
a. Pengutipan hanya untuk kepentingan pendidikan, penelitian, penulisan karya ilmiah, penyusunan laporan, penulisan kritik atau tinjauan suatu masalah.
b. Pengutipan tidak merugikan kepentingan yang wajar UIN Suska Riau.
2. Dilarang mengumumkan dan memperbanyak sebagian atau seluruh karya tulis ini dalam bentuk apapun tanpa izin UIN Suska Riau.
© Hak cipta milik UIN Suska Riau
State Islamic University of Sultan Syarif Kasim Riau

LEMBAR OBSERVASI

(PENGGUNAAN PENDEKATAN MATEMATIKA REALISTIK INDONESIA)

Nama Sekolah : Sekolah Dasar Negeri 01 Baringin Anam
Tahun Pelajaran : 2018-2019
Semester/Kelas : 1 / V.A (Kelas Kontrol)
Pokok Bahasan : Bangun Ruang
Pertemuan Ke : 1
Berikanlah tanda chek list (√) sesuai dengan skor yang di peroleh.

NO	Kisi Kisi Instrumen	Skor Jawaban					Skor
		1	2	3	4	5	
1	Guru menjelaskan tentang unsur-unsyr balok dan kubus yang berkaitan dengan ukuran yaitu sisi,panjang,lebar, dan tinggi			√			3
2	Guru menjelaskan tentang bentuk-bentuk benda sekitar yang menyerupai balok dan kubus			√			3
3	Guru mengajukan masalah yang berkaitan dengan masalah yang ada pada kerja kelompok		√				2
4	Guru meminta siswa untuk duduk secara berkelompok		√				2
5	Guru meminta siswa untuk menemukan volume balok dan kubus dengan memahami masalah			√			3
6	Guru meminta siswa untuk menyajikan jawaban LKS dengan menanggapi jawaban dari kelompok lain		√				2
7	Guru meminta siswa membuat kesimpulan penguatan tentang volume balok dan kubus			√			3
	Jumlah	18					
	Persentase	51,42					
	Kategori	Kurang Sekali					

Keterangan:
5=Sangat Baik
4=Baik
3=Cukup
2=kurang
1=Kurang Sekali

Pekanbaru, April 2019

Observer

Rozalia Herlina
NIM.11418200871

UIN SUSKA RIAU

© Hak cipta milik UIN Suska Riau

State Islamic University of Sultan Syarif Kasim Riau

Hak Cipta Dilindungi Undang-Undang

1. Dilarang mengutip sebagian atau seluruh karya tulis ini tanpa mencantumkan dan menyebutkan sumber:
   a. Pengutipan hanya untuk kepentingan pendidikan, penelitian, penulisan karya ilmiah, penyusunan laporan, penulisan kritik atau tinjauan suatu masalah.
   b. Pengutipan tidak merugikan kepentingan yang wajar UIN Suska Riau.
2. Dilarang mengumumkan dan memperbanyak sebagian atau seluruh karya tulis ini dalam bentuk apapun tanpa izin UIN Suska Riau.

UIN SUSKA RIAU
Hak Cipta Dilindungi Undang-Undang
1. Dilarang mengutip sebagian atau seluruh karya tulis ini tanpa mencantumkan dan menyebutkan sumber:
a. Pengutipan hanya untuk kepentingan pendidikan, penelitian, penulisan karya ilmiah, penyusunan laporan, penulisan kritik atau tinjauan suatu masalah.
b. Pengutipan tidak merugikan kepentingan yang wajar UIN Suska Riau.
2. Dilarang mengumumkan dan memperbanyak sebagian atau seluruh karya tulis ini dalam bentuk apapun tanpa izin UIN Suska Riau.
© Hak cipta milik UIN Suska Riau
State Islamic University of Sultan Syarif Kasim Riau

LEMBAR OBSERVASI

(PENGGUNAAN PENDEKATAN MATEMATIKA REALISTIK INDONESIA)

Nama Sekolah : Sekolah Dasar Negeri 01 Baringin Anam
Tahun Pelajaran : 2018-2019
Semester/Kelas : 1 / V.A (Kelas Kontrol)
Pokok Bahasan : Bangun Ruang
Pertemuan Ke : 2
Berikanlah tanda chek list (√) sesuai dengan skor yang di peroleh.

NO	Kisi Kisi Instrumen	Skor Jawaban					Skor
		1	2	3	4	5	
1	Guru menjelaskan tentang unsur-unsyr balok dan kubus yang berkaitan dengan ukuran yaitu sisi,panjang,lebar, dan tinggi				√		4
2	Guru menjelaskan tentang bentuk-bentuk benda sekitar yang menyerupai balok dan kubus			√			3
3	Guru mengajukan masalah yang berkaitan dengan masalah yang ada pada kerja kelompok			√			3
4	Guru meminta siswa untuk duduk secara berkelompok		√				2
5	Guru meminta siswa untuk menemukan volume balok dan kubus dengan memahami masalah			√			3
6	Guru meminta siswa untuk menyajikan jawaban LKS dengan menanggapi jawaban dari kelompok lain		√				2
7	Guru meminta siswa membuat kesimpulan penguatan tentang volume balok dan kubus			√			3
	Jumlah	20					
	Persentase	57,14					
	Kategori	Kurang					

Keterangan:
5=Sangat Baik
4=Baik
3=Cukup
2=kurang
1=Kurang Sekali

Pekanbaru, April 2019

Observer

Rozalia Herlina
NIM.11418200871

UIN SUSKA RIAU

© Hak cipta milik UIN Suska Riau

State Islamic University of Sultan Syarif Kasim Riau

Hak Cipta Dilindungi Undang-Undang

1. Dilarang mengutip sebagian atau seluruh karya tulis ini tanpa mencantumkan dan menyebutkan sumber:
   a. Pengutipan hanya untuk kepentingan pendidikan, penelitian, penulisan karya ilmiah, penyusunan laporan, penulisan kritik atau tinjauan suatu masalah.
   b. Pengutipan tidak merugikan kepentingan yang wajar UIN Suska Riau.
2. Dilarang mengumumkan dan memperbanyak sebagian atau seluruh karya tulis ini dalam bentuk apapun tanpa izin UIN Suska Riau.

UIN SUSKA RIAU
Hak Cipta Dilindungi Undang-Undang
1. Dilarang mengutip sebagian atau seluruh karya tulis ini tanpa mencantumkan dan menyebutkan sumber:
a. Pengutipan hanya untuk kepentingan pendidikan, penelitian, penulisan karya ilmiah, penyusunan laporan, penulisan kritik atau tinjauan suatu masalah.
b. Pengutipan tidak merugikan kepentingan yang wajar UIN Suska Riau.
2. Dilarang mengumumkan dan memperbanyak sebagian atau seluruh karya tulis ini dalam bentuk apapun tanpa izin UIN Suska Riau.
© Hak cipta milik UIN Suska Riau
State Islamic University of Sultan Syarif Kasim Riau

LEMBAR OBSERVASI

(PENGGUNAAN PENDEKATAN MATEMATIKA REALISTIK INDONESIA)

Nama Sekolah : Sekolah Dasar Negeri 01 Baringin Anam
Tahun Pelajaran : 2018-2019
Semester/Kelas : 1 / V.A (Kelas Ekperimen)
Pokok Bahasan : Bangun Ruang
Pertemuan Ke : 1
Berikanlah tanda chek list (√) sesuai dengan skor yang di peroleh.

NO	Kisi Kisi Instrumen	Skor Jawaban					Skor
		1	2	3	4	5	
1	Guru menjelaskan tentang unsur-unsyr balok dan kubus yang berkaitan dengan ukuran yaitu sisi,panjang,lebar, dan tinggi				√		4
2	Guru menjelaskan tentang bentuk-bentuk benda sekitar yang menyerupai balok dan kubus				√		4
3	Guru mengajukan masalah yang berkaitan dengan masalah yang ada pada kerja kelompok			√			3
4	Guru meminta siswa untuk duduk secara berkelompok					√	5
5	Guru meminta siswa untuk menemukan volume balok dan kubus dengan memahami masalah				√		4
6	Guru meminta siswa untuk menyajikan jawaban LKS dengan menanggapi jawaban dari kelompok lain			√			3
7	Guru meminta siswa membuat kesimpulan penguatan tentang volume balok dan kubus			√			3
	Jumlah	26					
	Persentase	74,28					
	Kategori	Cukup					

Keterangan:
5=Sangat Baik
4=Baik
3=Cukup
2=kurang
1=Kurang Sekali

Pekanbaru, April 2019

Observer

Rozalia Herlina
NIM.11418200871

UIN SUSKA RIAU

© Hak cipta milik UIN Suska Riau

State Islamic University of Sultan Syarif Kasim Riau

Hak Cipta Dilindungi Undang-Undang

1. Dilarang mengutip sebagian atau seluruh karya tulis ini tanpa mencantumkan dan menyebutkan sumber:
   a. Pengutipan hanya untuk kepentingan pendidikan, penelitian, penulisan karya ilmiah, penyusunan laporan, penulisan kritik atau tinjauan suatu masalah.
   b. Pengutipan tidak merugikan kepentingan yang wajar UIN Suska Riau.
2. Dilarang mengumumkan dan memperbanyak sebagian atau seluruh karya tulis ini dalam bentuk apapun tanpa izin UIN Suska Riau.

UIN SUSKA RIAU
Hak Cipta Dilindungi Undang-Undang
1. Dilarang mengutip sebagian atau seluruh karya tulis ini tanpa mencantumkan dan menyebutkan sumber:
a. Pengutipan hanya untuk kepentingan pendidikan, penelitian, penulisan karya ilmiah, penyusunan laporan, penulisan kritik atau tinjauan suatu masalah.
b. Pengutipan tidak merugikan kepentingan yang wajar UIN Suska Riau.
2. Dilarang mengumumkan dan memperbanyak sebagian atau seluruh karya tulis ini dalam bentuk apapun tanpa izin UIN Suska Riau.
© Hak cipta milik UIN Suska Riau
State Islamic University of Sultan Syarif Kasim Riau

LEMBAR OBSERVASI

(PENGGUNAAN PENDEKATAN MATEMATIKA REALISTIK INDONESIA)

Nama Sekolah : Sekolah Dasar Negeri 01 Baringin Anam
Tahun Pelajaran : 2018-2019
Semester/Kelas : 1 / V.A (Kelas Ekperimen)
Pokok Bahasan : Bangun Ruang
Pertemuan Ke : 2
Berikanlah tanda chek list (√) sesuai dengan skor yang di peroleh.

NO	Kisi Kisi Instrumen	Skor Jawaban					Skor
		1	2	3	4	5	
1	Guru menjelaskan tentang unsur-unsyr balok dan kubus yang berkaitan dengan ukuran yaitu sisi,panjang,lebar, dan tinggi				√		4
2	Guru menjelaskan tentang bentuk-bentuk benda sekitar yang menyerupai balok dan kubus					√	5
3	Guru mengajukan masalah yang berkaitan dengan masalah yang ada pada kerja kelompok				√		4
4	Guru meminta siswa untuk duduk secara berkelompok					√	5
5	Guru meminta siswa untuk menemukan volume balok dan kubus dengan memahami masalah				√		4
6	Guru meminta siswa untuk menyajikan jawaban LKS dengan menanggapi jawaban dari kelompok lain				√		4
7	Guru meminta siswa membuat kesimpulan penguatan tentang volume balok dan kubus				√		4
	Jumlah	30					
	Persentase	85,71					
	Kategori	Sanagat Baik					

Keterangan:
5=Sangat Baik
4=Baik
3=Cukup
2=kurang
1=Kurang Sekali

Pekanbaru, April 2019

Observer

Rozalia Herlina
NIM.11418200871

UIN SUSKA RIAU

© Hak cipta milik UIN Suska Riau

State Islamic University of Sultan Syarif Kasim Riau

Hak Cipta Dilindungi Undang-Undang

1. Dilarang mengutip sebagian atau seluruh karya tulis ini tanpa mencantumkan dan menyebutkan sumber:
   a. Pengutipan hanya untuk kepentingan pendidikan, penelitian, penulisan karya ilmiah, penyusunan laporan, penulisan kritik atau tinjauan suatu masalah.
   b. Pengutipan tidak merugikan kepentingan yang wajar UIN Suska Riau.
2. Dilarang mengumumkan dan memperbanyak sebagian atau seluruh karya tulis ini dalam bentuk apapun tanpa izin UIN Suska Riau.

Lembar kerja siswa

Tanggal : 29/4-2019

Kelompok : 4 (empat)

Nama : hafizh al-wafi

: najla aqiqa rakhmon

: Catrya bilakul fitri

: .....

Petunjuk kerja :

1. Tulislah nama kelompokmu dan nama anggota kelompok
2. Bacalah LKS dengan cermat dan teliti
3. Kerjakan setiap soal pada LKS dengan cara bediskusi dengan teman di keompokmu
4. Isi bagian yang kosong dengan jawaban yang tepat

Soal

Dina membantu Ibu menyusun coklat yang berbentuk kubus kedalam sebuah kotak. Kotak tersebut berbentuk balok, jika coklat disusun bertumpuk ke atas dapat memuat 3 buah coklat, jika disusun memanjang dapat memuat 4 buah coklat, dan jika disusun kesamping belakang dapat memuat 2 buah coklat.

Bagaimanakah cara dina menentukan banyak cokelat yang terdapat dalam kotak

Identifikasi masalah :

Masih ingatkah kalian tentang unsur-unsur yang ada pada bangun ruang Balok?

Ya betul kamu salah satu unsur yang terdapat pada bangun ruang balok adalah mempunyai 12 rusuk yang terdiri dari tiga ukuran yang berbeda yang lebih dikenal dengan istilah panjang, ...lebar....., dan ...tinggi....

© Hak cipta milik UIN Suska Riau
State Islamic University of Sultan Syarif Kasim Riau
UIN SUSKA RIAU
Hak Cipta Dilindungi Undang-Undang
1. Dilarang mengutip sebagian atau seluruh karya tulis ini tanpa mencantumkan dan menyebutkan sumber:
a. Pengutipan hanya untuk kepentingan pendidikan, penelitian, penulisan karya ilmiah, penyusunan laporan, penulisan kritik atau tinjauan suatu masalah.
b. Pengutipan tidak merugikan kepentingan yang wajar UIN Suska Riau.
2. Dilarang mengumumkan dan memperbanyak sebagian atau seluruh karya tulis ini dalam bentuk apapun tanpa izin UIN Suska Riau.

Untuk membantu Dina mari kita lengkapi lembar kerja ini !!!!!!!!!!!!!

Banyak coklat yang disusun memanjang adalah 4 buah (.panjang...Balok)

Banyak coklat yang disusun keatas adalah 3 buah (.tinggi..... Balok)

Banyak balok yang disusun kesamping belakang adalah 2 buah (Lebar Balok)

Sekarang mari kita bantu Dina menyusun coklat tersebut kedalam kotak pada lapisan terbawah yaitu setinggi satu lapisan, memanjang kesamping 4 buah, dan kesamping belakang 2 buah seperti berikut:

Panjang cokelat = ...4..... Buah

Lebar cokelat = ...2..... buah

Tinggi cokelat = ... buah

Banyak coklat = .4. x .2. x ..3..

= ...24..... buah

Banyak cokelat yang dapat disusun pada lapisan terbawah adalah .....1..... Buah.

Apabila ketiga buah susunan cokelat itu kita susun bertumpuk ke atas, seperti gambar

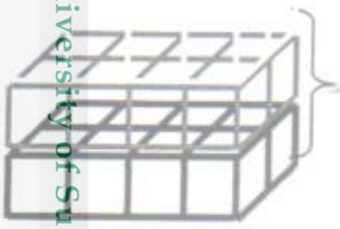

Tinggi cokelat = ..1... Buah

Banyak cokelat = ..1.. x ..1..x 1..

= .....1..... buah

UIN SUSKA RIAU

Hak Cipta Dilindungi Undang-Undang

1. Dilarang mengutip sebagian atau seluruh karya tulis ini tanpa mencantumkan dan menyebutkan sumber:
   a. Pengutipan hanya untuk kepentingan pendidikan, penelitian, penulisan karya ilmiah, penyusunan laporan, penulisan kritik atau tinjauan suatu masalah.
   b. Pengutipan tidak merugikan kepentingan yang wajar UIN Suska Riau.
2. Dilarang mengumumkan dan memperbanyak sebagian atau seluruh karya tulis ini dalam bentuk apapun tanpa izin UIN Suska Riau.

© Hak cipta milik UIN Suska Riau

State Islamic University of Sultan Syarif Kasim Riau

Jadi untuk menentukan banyak cokelat yang dapat disusun dalam kotak atau volume kotak yang berbentuk balok, dapat kita tentukan dengan mengalikan ketiga unsur yang ada pada balok yaitu: panjang, lebar, dan tinggi

Volume Balok = panjang x lebar x tinggi

UIN SUSKA RIAU

© Hak cipta milik UIN Suska Riau

State Islamic University of Sultan Syarif Kasim Riau

Hak Cipta Dilindungi Undang-Undang

1. Dilarang mengutip sebagian atau seluruh karya tulis ini tanpa mencantumkan dan menyebutkan sumber:
   a. Pengutipan hanya untuk kepentingan pendidikan, penelitian, penulisan karya ilmiah, penyusunan laporan, penulisan kritik atau tinjauan suatu masalah.
   b. Pengutipan tidak merugikan kepentingan yang wajar UIN Suska Riau.
2. Dilarang mengumumkan dan memperbanyak sebagian atau seluruh karya tulis ini dalam bentuk apapun tanpa izin UIN Suska Riau.

Lembar Kerja Siswa

Tanggal : 29 - 4 - 2019

Kelompok : 4 (empat)

Nama : Hafizh al-wafi

: najla afifa rahmah

: Cahya lailatul fitri

: .....

Petunjuk kerja :

1. Tulislah nama kelompokmu dan nama anggota kelompok
2. Bacalah LKS dengan cermat dan teliti
3. Kerjakan setiap soal pada LKS dengan cara bediskusi dengan teman di keompokmu
4. Isi bagian yang kosong dengan jawaban yang tepat

Permasalahan

Pada hari libur Andra dan Ami ditugaskan ayah untuk membersihkan kolam renang yang ada di rumah mereka. Setelah kolam di bersihkan, kolam diisi air kembali. Ternyata kolam mengalami kebocoran di bagian atasnya, sehingga air dalam kolam hanya terisisi $\frac{1}{4}$ bagian. Setelah diperbaiki, Andara dan Ami ingin mengisi penuh kolam. Dapatkah kalian membantu Andra dan Ami untuk menghitung berapa banyak air yang harus di isikan kedalam kolam renang tersebut, jika setelah di ukur ternyata panjang kolam adalah 40 dm, lebar dan tingginya masing-masing 15 dm dan 10dm?

UIN SUSKA RIAU

Hak Cipta Dilindungi Undang-Undang
1. Dilarang mengutip sebagian atau seluruh karya tulis ini tanpa mencantumkan dan menyebutkan sumber:
a. Pengutipan hanya untuk kepentingan pendidikan, penelitian, penulisan karya ilmiah, penyusunan laporan, penulisan kritik atau tinjauan suatu masalah.
b. Pengutipan tidak merugikan kepentingan yang wajar UIN Suska Riau.
2. Dilarang mengumumkan dan memperbanyak sebagian atau seluruh karya tulis ini dalam bentuk apapun tanpa izin UIN Suska Riau.

© Hak cipta milik UIN Suska Riau
State Islamic University of Sultan Syarif Kasim Riau

Identifikasi Masalah

" Menghitung volume Balok "

Dari permasalahan Andra dan Ami, dapat di ketahui bahwa kolam renang berbentuk balok. Setelah Andra dan Ami mengukur panjang kolam, lebar serta tingginya diperoleh ukuran,

Panjang = 40 dm

Lebar = 10 dm dan Tinggi = 15 dm

Karena kolam di rumah Andara dan Ami berbentuk balok sehingga banyak air sama dengan volume balok. Masih ingatkah Kalian dengan rumus menghitung volume balok???????? panjang x lebar x tinggi

"Cobalah Kalian pecahkan masalah yang sedang dihadapi Andra dan Ami tersebut !!!"

Tinggi air yang terisi di dalam kolam = $\frac{1}{4}$ bagian

Buatlah hasil perhitungan kelompokmu pada tempat yang telah disediakan di bawah ini

UIN SUSKA RIAU
Hak Cipta Dilindungi Undang-Undang
1. Dilarang mengutip sebagian atau seluruh karya tulis ini tanpa mencantumkan dan menyebutkan sumber:
a. Pengutipan hanya untuk kepentingan pendidikan, penelitian, penulisan karya ilmiah, penyusunan laporan, penulisan kritik atau tinjauan suatu masalah.
b. Pengutipan tidak merugikan kepentingan yang wajar UIN Suska Riau.
2. Dilarang mengumumkan dan memperbanyak sebagian atau seluruh karya tulis ini dalam bentuk apapun tanpa izin UIN Suska Riau.
© Hak Cipta Milik UIN Suska Riau
State Islamic University of Sultan Syarif Kasim Riau
UIN SUSKA RIAU

Isi air dalam kolam = Volume Balok

= 40 x 10 x 15

= 6.000 dm^3

© Hak cipta milik UIN Suska Riau

State Islamic University of Sultan Syarif Kasim Riau

UIN SUSKA RIAU

Hak Cipta Dilindungi Undang-Undang

1. Dilarang mengutip sebagian atau seluruh karya tulis ini tanpa mencantumkan dan menyebutkan sumber:
   a. Pengutipan hanya untuk kepentingan pendidikan, penelitian, penulisan karya ilmiah, penyusunan laporan, penulisan kritik atau tinjauan suatu masalah.
   b. Pengutipan tidak merugikan kepentingan yang wajar UIN Suska Riau.
2. Dilarang mengumumkan dan memperbanyak sebagian atau seluruh karya tulis ini dalam bentuk apapun tanpa izin UIN Suska Riau.

Lembaran Kerja Siswa

Nama Kelompok : hafizh al-wafi
hajlo afifa rahman
Cahya lailatul fitri

Tanggal : 29/4-2019

Tulislah nama kelompok dan nama anggota kelompok
Bacalah LKS dengan cermat dan teliti
Kerjakan setiap soal pada LKS dengan cara berdiskusi dengan teman dikelompokmu
4. Isi bagian yang kosong dengan jawaban yang tepat

Ibu Rahma mempunyai usaha katering. Dalam acara ulangtahun yang akan diadakan oleh teman anaknya, ibu Rahma mendapat pesanan makanan untuk para undangan . Untuk memudahkan Ibu Rahma membawa kotak-kotak katering tersebut maka kotak tersebut dimasukkan kedalam kardus besar. Dirumah Ibu Rahma terdapat beberapa buah kardus besar yang ukurannya berbeda, ia kebingungan memilih manakah kardus yang paling cocok untuk menampung kotak katering tersebut sehingga tidak ada bagian yang kosong.

"Menentukan Volum Kubus"

Masih ingatkah kalian tentang unsur-unsur atau bagian-bagian yang terdapat pada kubus ? jumlah bidang atau sisi kubus ada..6..., bidang / sisi kubus tersebut berbentuk bangun datar...kubus... dan banyak rusuk kubus berjumlah...12....

© Hak cipta milik UIN Suska Riau
State Islamic University of Sultan Syarif Kasim Riau
UIN SUSKA RIAU
Hak Cipta Dilindungi Undang-Undang
1. Dilarang mengutip sebagian atau seluruh karya tulis ini tanpa mencantumkan dan menyebutkan sumber:
a. Pengutipan hanya untuk kepentingan pendidikan, penelitian, penulisan karya ilmiah, penyusunan laporan, penulisan kritik atau tinjauan suatu masalah.
b. Pengutipan tidak merugikan kepentingan yang wajar UIN Suska Riau.
2. Dilarang mengumumkan dan memperbanyak sebagian atau seluruh karya tulis ini dalam bentuk apapun tanpa izin UIN Suska Riau.

Untuk membantu Ibu Rahma tersebut marilah kita lakukan kegiatan berikut!

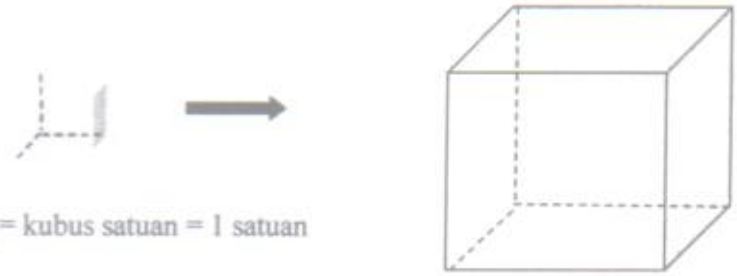

Kotak katering = kubus satuan = 1 satuan

Cobalah kalian bantu Ibu Rahma memasukkan satu persatu kubus satuan kedalam kardus besar tersebut, sehingga kubus satuan dapat masuk tanpa ada bagian yang kosong....!!!!!!

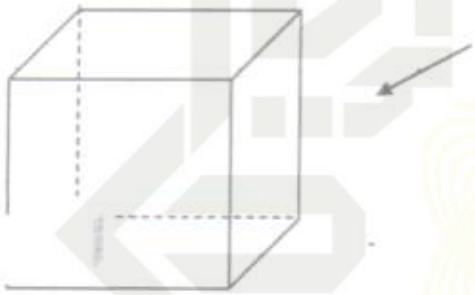

- Dari kegiatan yang kalian lakukan tadi, kubus satuan yang dapat diisikan kesamping ada.....3..... satuan, kebelakang ada.....2..... satuan dan jika ditumpuk keatas ada.....3/9..... satuan.
- Setelah kalian menumpuk kubus satuan tadi, ternyata kubus satuan tersebut dapat disusun membentuk ..balok/kubus...

Mari kita lanjutkan petualangan kita.....!!!

Perhatikan kubus satuan yang telah kalian susun kedalam kardus besar diatas.

UIN SUSKA RIAU

© Hak cipta milik UIN Suska Riau

State Islamic University of Sultan Syarif Kasim Riau

Hak Cipta Dilindungi Undang-Undang

1. Dilarang mengutip sebagian atau seluruh karya tulis ini tanpa mencantumkan dan menyebutkan sumber:
   a. Pengutipan hanya untuk kepentingan pendidikan, penelitian, penulisan karya ilmiah, penyusunan laporan, penulisan kritik atau tinjauan suatu masalah.
   b. Pengutipan tidak merugikan kepentingan yang wajar UIN Suska Riau.
2. Dilarang mengumumkan dan memperbanyak sebagian atau seluruh karya tulis ini dalam bentuk apapun tanpa izin UIN Suska Riau.

UIN SUSKA RIAU

Hak Cipta Dilindungi Undang-Undang
1. Dilarang mengutip sebagian atau seluruh karya tulis ini tanpa mencantumkan dan menyebutkan sumber:
a. Pengutipan hanya untuk kepentingan pendidikan, penelitian, penulisan karya ilmiah, penyusunan laporan, penulisan kritik atau tinjauan suatu masalah.
b. Pengutipan tidak merugikan kepentingan yang wajar UIN Suska Riau.
2. Dilarang mengumumkan dan memperbanyak sebagian atau seluruh karya tulis ini dalam bentuk apapun tanpa izin UIN Suska Riau.

© Hak cipta milik UIN Suska Riau State Islamic University of Sultan Syarif Kasim Riau

- Jumlah seluruh kubus satuan ada ……27…… buah

- Sedangkan alas kardus terdiri atas …3…x…3…….. = ……9…… kubus satuan
- Tinggi kardus besar =……3…. kubus satuan
- Jadi banyaknya isi / volume kardus besar adalah = alas kardus x tinggi kardus

  =…9….x 4

  = .36.. kubus satuan

Sekarang yang perlu kalian ketahui bahwa satuan volume / isi kardus yang berbentuk kubus tadi masih dalam kubus satuan. Kubus satuan tersebut dapat kalian ganti dengan panjang rusuk kubus.

Sehingga volume / isi kardus yang berbentuk kubus dengan panjang rusuk 4 kubus satuan :

Volume = ..4.. x ..4.. x 4 = ……32…… *Kubus satuan*

Alhamdulilah dapat kita simpulkan bahwa rumus volume kubus dengan panjang rusuk r adalah :

VOLUME = r x r x r

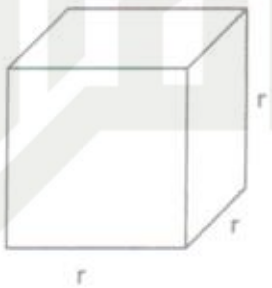

UIN SUSKA RIAU

Lembar Kerja Siswa

Tanggal : 29/4 - 2019

Kelompok : 4 (EMPAT)

Nama : Hafizh al-Wafi

: Najla aqifah R.

: cahya lailatul f.

:

Petunjuk kerja :

1. Tulislah nama kelompokmu dan nama anggota kelompok
2. Bacalah LKS dengan cermat dan teliti
3. Kerjakan setiap soal pada LKS dengan cara bediskusi dengan teman di keompokmu
4. Isi bagian yang kosong dengan jawaban yang tepat

Permasalahan

Hari minggu yang akan datang Mia di undang untuk menghadiri pesta ulang tahun Tomi. Mia akan memberikan mainan berupa dadu sebanyak dua buah berbentuk kubus dengan panjang rusuk 8 cm. Agar kado yang akan dibawa Mia terlihat menarik, sebelum dibungkus Mia ingin menyusunnya kedalam sebuah kotak berbentuk balok yang ukuran panjangnya adalah 18 cm, lebar 8 cm dan tinggi 8 cm. Setelah kedua dadu

© Hak cipta milik UIN Suska Riau
State Islamic University of Sultan Syarif Kasim Riau
UIN SUSKA RIAU
Hak Cipta Dilindungi Undang-Undang
1. Dilarang mengutip sebagian atau seluruh karya tulis ini tanpa mencantumkan dan menyebutkan sumber:
a. Pengutipan hanya untuk kepentingan pendidikan, penelitian, penulisan karya ilmiah, penyusunan laporan, penulisan kritik atau tinjauan suatu masalah.
b. Pengutipan tidak merugikan kepentingan yang wajar UIN Suska Riau.
2. Dilarang mengumumkan dan memperbanyak sebagian atau seluruh karya tulis ini dalam bentuk apapun tanpa izin UIN Suska Riau.

disusun kedalam kotak ternyata masih ada ruang kosong yang tersisa pada kotak. Berapakah volume ruang kosong tersebut ?

Identifikasi masalah

Kita akan menyusun kedua dadu ke dalam kotak seperti gambar berikut

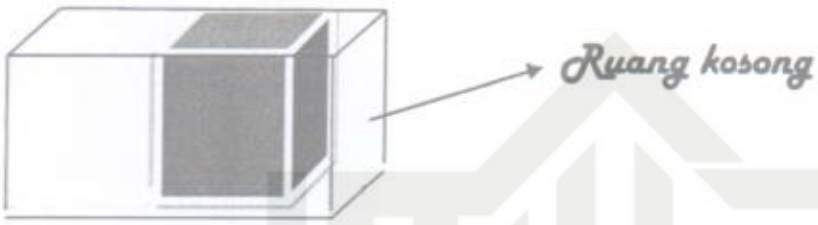

Panjang rusuk dadu = 8 cm

Dengan demikian, volume dadu = 5 x 5 x 5

= 8 x 8 x 8

= 512

Jadi, berapakah volume dua dadu ?????

Sedangkan kotak tempat menyusun dadu berbentuk balok dengan ukuran sebagai berikut:

Panjang kotak = 18 cm *Lebar kotak* = 8 cm

Tinggi kotak = 8 cm

© Hak cipta milik UIN Suska Riau
State Islamic University of Sultan Syarif Kasim Riau
UIN SUSKA RIAU
UIN SUSKA RIAU
Hak Cipta Dilindungi Undang-Undang
1. Dilarang mengutip sebagian atau seluruh karya tulis ini tanpa mencantumkan dan menyebutkan sumber:
a. Pengutipan hanya untuk kepentingan pendidikan, penelitian, penulisan karya ilmiah, penyusunan laporan, penulisan kritik atau tinjauan suatu masalah.
b. Pengutipan tidak merugikan kepentingan yang wajar UIN Suska Riau.
2. Dilarang mengumumkan dan memperbanyak sebagian atau seluruh karya tulis ini dalam bentuk apapun tanpa izin UIN Suska Riau.

Maka,

Volume kotak = Volume balok

= P x L x t

= 18 x 8 x 8

= 1.182 cm^3

Karena yang akan kalian lakukan adalah membantu Mia menghitung volume ruang kosong pada kotak yang digunakan untuk menyusun dadu tersebut, maka:

Volume Ruang Kosong = Volume kotak – Volume kedua dadu

= 1.182 – 1024

= 58 cm^3

Volume Ruang kosong = 58 cm^3

Jadi...

© Hak cipta milik UIN Suska Riau
State Islamic University of Sultan Syarif Kasim Riau
UIN SUSKA RIAU
UIN SUSKA RIAU
Hak Cipta Dilindungi Undang-Undang
1. Dilarang mengutip sebagian atau seluruh karya tulis ini tanpa mencantumkan dan menyebutkan sumber:
a. Pengutipan hanya untuk kepentingan pendidikan, penelitian, penulisan karya ilmiah, penyusunan laporan, penulisan kritik atau tinjauan suatu masalah.
b. Pengutipan tidak merugikan kepentingan yang wajar UIN Suska Riau.
2. Dilarang mengumumkan dan memperbanyak sebagian atau seluruh karya tulis ini dalam bentuk apapun tanpa izin UIN Suska Riau.

Lembar kerja siswa

Tanggal : 29 - 04 - 2019

Kelompok : 3

Nama : Miftahul khoira

: Zahratunnisa

: Perdana

: Hafidz ramadhan

Petunjuk kerja :

1. Tulislah nama kelompokmu dan nama anggota kelompok
2. Bacalah LKS dengan cermat dan teliti
3. Kerjakan setiap soal pada LKS dengan cara bediskusi dengan teman di keompokmu
4. Isi bagian yang kosong dengan jawaban yang tepat

Soal

Dina membantu Ibu menyusun coklat yang berbentuk kubus kedalam sebuah kotak. Kotak tersebut berbentuk balok, jika coklat disusun bertumpuk ke atas dapat memuat 3 buah coklat, jika disusun memanjang dapat memuat 4 buah coklat, dan jika disusun kesamping belakang dapat memuat 2 buah coklat.

Bagaimanakah cara dina menentukan banyak cokelat yang terdapat dalam kotak

Identifikasi masalah :

Masih ingatkah kalian tentang unsur-unsur yang ada pada bangun ruang Balok?

Ya betul rusuk salah satu unsur yang terdapat pada bangun ruang balok adalah mempunyai 12 rusuk yang terdiri dari tiga ukuran yang berbeda yang lebih dikenal dengan istilah panjang, ...lebar...., dan ....tinggi....

© Hak cipta milik UIN Suska Riau
State Islamic University of Sultan Syarif Kasim Riau
UIN SUSKA RIAU
Hak Cipta Dilindungi Undang-Undang
1. Dilarang mengutip sebagian atau seluruh karya tulis ini tanpa mencantumkan dan menyebutkan sumber:
a. Pengutipan hanya untuk kepentingan pendidikan, penelitian, penulisan karya ilmiah, penyusunan laporan, penulisan kritik atau tinjauan suatu masalah.
b. Pengutipan tidak merugikan kepentingan yang wajar UIN Suska Riau.
2. Dilarang mengumumkan dan memperbanyak sebagian atau seluruh karya tulis ini dalam bentuk apapun tanpa izin UIN Suska Riau.

Untuk membantu Dina mari kita lengkapi lembar kerja ini !!!!!!!!!!!!!

Banyak coklat yang disusun memanjang adalah 4 buah (……8……Balok)

Banyak coklat yang disusun keatas adalah 3 buah (……12…….. Balok)

Banyak balok yang disusun kesamping belakang adalah 2 buah (Lebar Balok)

Sekarang mari kita bantu Dina menyusun coklat tersebut kedalam kotak pada lapisan terbawah yaitu setinggi satu lapisan, memanjang kesamping 4 buah, dan kesamping belakang 2 buah seperti berikut:

Panjang cokelat = ….4……. Buah

Lebar cokelat = ……2…….. buah

Tinggi cokelat = ……1…….. buah

Banyak coklat = 4 x 2 x 1

= ……8…… buah

Banyak cokelat yang dapat disusun pada lapisan terbawah adalah ……8……. Buah.

Apabila ketiga buah susunan cokelat itu kita susun bertumpuk ke atas, seperti gambar

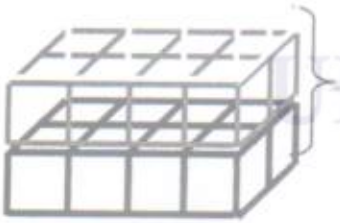

Tinggi cokelat = …3.. Buah

Banyak cokelat = 8 x 8 x 8

= …512…. buah

UIN SUSKA RIAU

Hak Cipta Dilindungi Undang-Undang
1. Dilarang mengutip sebagian atau seluruh karya tulis ini tanpa mencantumkan dan menyebutkan sumber:
a. Pengutipan hanya untuk kepentingan pendidikan, penelitian, penulisan karya ilmiah, penyusunan laporan, penulisan kritik atau tinjauan suatu masalah.
b. Pengutipan tidak merugikan kepentingan yang wajar UIN Suska Riau.
2. Dilarang mengumumkan dan memperbanyak sebagian atau seluruh karya tulis ini dalam bentuk apapun tanpa izin UIN Suska Riau.

©Hak Cipta milik UIN Suska Riau

State Islamic University of Sultan Syarif Kasim Riau

Jadi untuk menentukan banyak cokelat yang dapat disusun dalam kotak atau volume kotak yang berbentuk balok, dapat kita tentukan dengan mengalikan ketiga unsur yang ada pada balok yaitu: ...panjang lebar, dan ...tinggi

Volume Balok = panjang x lebar x tinggi

jadi..... unsur yang ada pada balok yaitu, panjang, lebar dan tinggi

UIN SUSKA RIAU

© Hak cipta milik UIN Suska Riau

State Islamic University of Sultan Syarif Kasim Riau

Hak Cipta Dilindungi Undang-Undang

1. Dilarang mengutip sebagian atau seluruh karya tulis ini tanpa mencantumkan dan menyebutkan sumber:
   a. Pengutipan hanya untuk kepentingan pendidikan, penelitian, penulisan karya ilmiah, penyusunan laporan, penulisan kritik atau tinjauan suatu masalah.
   b. Pengutipan tidak merugikan kepentingan yang wajar UIN Suska Riau.
2. Dilarang mengumumkan dan memperbanyak sebagian atau seluruh karya tulis ini dalam bentuk apapun tanpa izin UIN Suska Riau.

Lembar Kerja Siswa

Tanggal : 29 - 04 - 2019

Kelompok : 3

Nama : Zahratunnisa

: mifta hul khaira

: Perdana

: Hafidz ramadhan

Petunjuk kerja :

1. Tulislah nama kelompokmu dan nama anggota kelompok
2. Bacalah LKS dengan cermat dan teliti
3. Kerjakan setiap soal pada LKS dengan cara bediskusi dengan teman di keompokmu
4. Isi bagian yang kosong dengan jawaban yang tepat

Permasalahan

Pada hari libur Andra dan Ami ditugaskan ayah untuk membersihkan kolam renang yang ada di rumah mereka. Setelah kolam di bersihkan, kolam diisi air kembali. Ternyata kolam mengalami kebocoran di bagian atasnya, sehingga air dalam kolam hanya terisisi $\frac{1}{4}$ bagian. Setelah diperbaiki, Andara dan Ami ingin mengisi penuh kolam. Dapatkah kalian membantu Andra dan Ami untuk menghitung berapa banyak air yang harus di isikan kedalam kolam renang tersebut, jika setelah di ukur ternyata panjang kolam adalah 40 dm, lebar dan tingginya masing-masing 15 dm dan 10dm?

© Hak cipta milik UIN Suska Riau
State Islamic University of Sultan Syarif Kasim Riau
UIN SUSKA RIAU
Hak Cipta Dilindungi Undang-Undang
1. Dilarang mengutip sebagian atau seluruh karya tulis ini tanpa mencantumkan dan menyebutkan sumber:
a. Pengutipan hanya untuk kepentingan pendidikan, penelitian, penulisan karya ilmiah, penyusunan laporan, penulisan kritik atau tinjauan suatu masalah.
b. Pengutipan tidak merugikan kepentingan yang wajar UIN Suska Riau.
2. Dilarang mengumumkan dan memperbanyak sebagian atau seluruh karya tulis ini dalam bentuk apapun tanpa izin UIN Suska Riau.

Identifikasi Masalah

" Menghitung volume Balok "

Dari permasalahan Andra dan Ami, dapat di ketahui bahwa kolam renang berbentuk balok. Setelah Andra dan Ami mengukur panjang kolam, lebar serta tingginya diperoleh ukuran,

Panjang = 40 dm

Lebar = 15 dm dan Tinggi = 10 dm

Karena kolam di rumah Andara dan Ami berbentuk balok sehingga banyak air sama dengan volume balok. Masih ingatkah Kalian dengan rumus menghitung volume balok????????

"Cobalah Kalian pecahkan masalah yang sedang dihadapi Andra dan Ami tersebut !!!"

Tinggi air yang terisi di dalam kolam = $\frac{1}{4}$ bagian

Buatlah hasil perhitungan kelompokmu pada tempat yang telah disediakan di bawah ini

UIN SUSKA RIAU

Hak Cipta Dilindungi Undang-Undang

1. Dilarang mengutip sebagian atau seluruh karya tulis ini tanpa mencantumkan dan menyebutkan sumber:
   a. Pengutipan hanya untuk kepentingan pendidikan, penelitian, penulisan karya ilmiah, penyusunan laporan, penulisan kritik atau tinjauan suatu masalah.
   b. Pengutipan tidak merugikan kepentingan yang wajar UIN Suska Riau.
2. Dilarang mengumumkan dan memperbanyak sebagian atau seluruh karya tulis ini dalam bentuk apapun tanpa izin UIN Suska Riau.

© Hak cipta milik UIN Suska Riau

State Islamic University of Sultan Syarif Kasim Riau

UIN SUSKA RIAU

Isi air dalam kolam = Volume Balok

= 40 x 15 x 10 dm

= 6000 dm^3

© Hak cipta milik UIN Suska Riau State Islamic University of Sultan Syarif Kasim Riau

UIN SUSKA RIAU

Hak Cipta Dilindungi Undang-Undang
1. Dilarang mengutip sebagian atau seluruh karya tulis ini tanpa mencantumkan dan menyebutkan sumber:
   a. Pengutipan hanya untuk kepentingan pendidikan, penelitian, penulisan karya ilmiah, penyusunan laporan, penulisan kritik atau tinjauan suatu masalah.
   b. Pengutipan tidak merugikan kepentingan yang wajar UIN Suska Riau.
2. Dilarang mengumumkan dan memperbanyak sebagian atau seluruh karya tulis ini dalam bentuk apapun tanpa izin UIN Suska Riau.

Lembaran Kerja Siswa

Nama Kelompok : 3
1. Miftahul khaira
2. Zahratunnisa
3. Perdana
4. hafizh ramadhan

Tanggal : 29 - 04 - 2019

Tulislah nama kelompok dan nama anggota kelompok
Bacalah LKS dengan cermat dan teliti
Kerjakan setiap soal pada LKS dengan cara berdiskusi dengan teman dikelompokmu
4. Isi bagian yang kosong dengan jawaban yang tepat

Ibu Rahma mempunyai usaha katering. Dalam acara ulangtahun yang akan diadakan oleh teman anaknya, ibu Rahma mendapat pesanan makanan untuk para undangan . Untuk memudahkan Ibu Rahma membawa kotak-kotak katering tersebut maka kotak tersebut dimasukkan kedalam kardus besar. Dirumah Ibu Rahma terdapat beberapa buah kardus besar yang ukurannya berbeda, ia kebingungan memilih manakah kardus yang paling cocok untuk menampung kotak katering tersebut sehingga tidak ada bagian yang kosong.

"Menentukan Volum Kubus"

Masih ingatkah kalian tentang unsur-unsur atau bagian-bagian yang terdapat pada kubus? jumlah bidang atau sisi kubus ada...6.., bidang / sisi kubus tersebut berbentuk bangun datar..persegi dan banyak rusuk kubus berjumlah...12....

LKS volum kubus dan balok

© Hak cipta milik UIN Suska Riau
State Islamic University of Sultan Syarif Kasim Riau
UIN SUSKA RIAU
Hak Cipta Dilindungi Undang-Undang
1. Dilarang mengutip sebagian atau seluruh karya tulis ini tanpa mencantumkan dan menyebutkan sumber:
a. Pengutipan hanya untuk kepentingan pendidikan, penelitian, penulisan karya ilmiah, penyusunan laporan, penulisan kritik atau tinjauan suatu masalah.
b. Pengutipan tidak merugikan kepentingan yang wajar UIN Suska Riau.
2. Dilarang mengumumkan dan memperbanyak sebagian atau seluruh karya tulis ini dalam bentuk apapun tanpa izin UIN Suska Riau.

Untuk membantu Ibu Rahma tersebut marilah kita lakukan kegiatan berikut!

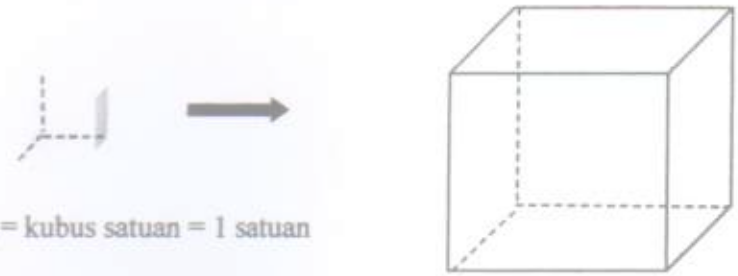

Kotak katering = kubus satuan = 1 satuan

Cobalah kalian bantu Ibu Rahma memasukkan satu persatu kubus satuan kedalam kardus besar tersebut, sehingga kubus satuan dapat masuk tanpa ada bagian yang kosong….!!!!!!

- Dari kegiatan yang kalian lakukan tadi, kubus satuan yang dapat diisikan kesamping ada….3….. satuan, kebelakang ada……3…….. satuan dan jika ditumpuk keatas ada……3…… satuan.
- Setelah kalian menumpuk kubus satuan tadi, ternyata kubus satuan tersebut dapat disusun membentuk ….Kubus……

Mari kita lanjutkan petualangan kita……!!!

Perhatikan kubus satuan yang telah kalian susun kedalam kardus besar diatas.

© Hak cipta milik UIN Suska Riau
State Islamic University of Sultan Syarif Kasim Riau
UIN SUSKA RIAU

Hak Cipta Dilindungi Undang-Undang
1. Dilarang mengutip sebagian atau seluruh karya tulis ini tanpa mencantumkan dan menyebutkan sumber:
   a. Pengutipan hanya untuk kepentingan pendidikan, penelitian, penulisan karya ilmiah, penyusunan laporan, penulisan kritik atau tinjauan suatu masalah.
   b. Pengutipan tidak merugikan kepentingan yang wajar UIN Suska Riau.
2. Dilarang mengumumkan dan memperbanyak sebagian atau seluruh karya tulis ini dalam bentuk apapun tanpa izin UIN Suska Riau.

❖ Jumlah seluruh kubus satuan ada ……27…… buah

➢ Sedangkan alas kardus terdiri atas .3…x…3…. = ….9… kubus satuan

➢ Tinggi kardus besar =…3… kubus satuan

➢ Jadi banyaknya isi / volume kardus besar adalah = alas kardus x tinggi kardus

=…3…x 4

= …12… kubus satuan

Sekarang yang perlu kalian ketahui bahwa satuan volume / isi kardus yang berbentuk kubus tadi masih dalam kubus satuan. Kubus satuan tersebut dapat kalian ganti dengan panjang rusuk kubus.

Sehingga volume / isi kardus yang berbentuk kubus dengan panjang rusuk 4 kubus satuan :

Volume = .4 x 4 x 4 = …60… *Kubus satuan*

Alhamdulilah dapat kita simpulkan bahwa rumus volume kubus dengan panjang rusuk r adalah :

VOLUME = r x r x r

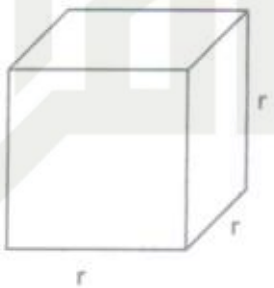

UIN SUSKA RIAU
© Hak cipta milik UIN Suska Riau
State Islamic University of Sultan Syarif Kasim Riau
Hak Cipta Dilindungi Undang-Undang
1. Dilarang mengutip sebagian atau seluruh karya tulis ini tanpa mencantumkan dan menyebutkan sumber:
a. Pengutipan hanya untuk kepentingan pendidikan, penelitian, penulisan karya ilmiah, penyusunan laporan, penulisan kritik atau tinjauan suatu masalah.
b. Pengutipan tidak merugikan kepentingan yang wajar UIN Suska Riau.
2. Dilarang mengumumkan dan memperbanyak sebagian atau seluruh karya tulis ini dalam bentuk apapun tanpa izin UIN Suska Riau.

Lembar Kerja Siswa

Tanggal : 29 - 04 - 2019

Kelompok : 3

Nama : Zahratunnisa

: miftahul khaira

: Perdana

: Hafidz Ramadan

Petunjuk kerja :

1. Tulislah nama kelompokmu dan nama anggota kelompok
2. Bacalah LKS dengan cermat dan teliti
3. Kerjakan setiap soal pada LKS dengan cara bediskusi dengan teman di keompokmu
4. Isi bagian yang kosong dengan jawaban yang tepat

Permasalahan

Hari minggu yang akan datang Mia di undang untuk menghadiri pesta ulang tahun Tomi. Mia akan memberikan mainan berupa dadu sebanyak dua buah berbentuk kubus dengan panjang rusuk 8 cm. Agar kado yang akan dibawa Mia terlihat menarik, sebelum dibungkus Mia ingin menyusunnya kedalam sebuah kotak berbentuk balok yang ukuran panjangnya adalah 18 cm, lebar 8 cm dan tinggi 8 cm. Setelah kedua dadu

© Hak cipta milik UIN Suska Riau
State Islamic University of Sultan Syarif Kasim Riau
UIN SUSKA RIAU
Hak Cipta Dilindungi Undang-Undang
1. Dilarang mengutip sebagian atau seluruh karya tulis ini tanpa mencantumkan dan menyebutkan sumber:
a. Pengutipan hanya untuk kepentingan pendidikan, penelitian, penulisan karya ilmiah, penyusunan laporan, penulisan kritik atau tinjauan suatu masalah.
b. Pengutipan tidak merugikan kepentingan yang wajar UIN Suska Riau.
2. Dilarang mengumumkan dan memperbanyak sebagian atau seluruh karya tulis ini dalam bentuk apapun tanpa izin UIN Suska Riau.

disusun kedalam kotak ternyata masih ada ruang kosong yang tersisa pada kotak. Berapakah volume ruang kosong tersebut ?

Identifikasi masalah

Ita akan menyusun kedua dadu ke dalam kotak seperti gambar beriku

Panjang rusuk dadu = 8 cm

Dengan demikian, volume dadu = s x s x s

= 8 x 8 x 8 cm

= 512 cm³

Volume dua kubus adalah 1.024 cm³

Jadi, berapakah volume dua dadu ?????

Sedangkan kotak tempat menyusun dadu berbentuk balok dengan ukuran sebagai berikut:

Panjang kotak = 18 cm Lebar kotak = 8 cm

Tinggi kotak = 8 cm

UIN SUSKA RIAU
Hak Cipta Dilindungi Undang-Undang
1. Dilarang mengutip sebagian atau seluruh karya tulis ini tanpa mencantumkan dan menyebutkan sumber:
a. Pengutipan hanya untuk kepentingan pendidikan, penelitian, penulisan karya ilmiah, penyusunan laporan, penulisan kritik atau tinjauan suatu masalah.
b. Pengutipan tidak merugikan kepentingan yang wajar UIN Suska Riau.
2. Dilarang mengumumkan dan memperbanyak sebagian atau seluruh karya tulis ini dalam bentuk apapun tanpa izin UIN Suska Riau.
© Hak cipta milik UIN Suska Riau
State Islamic University of Sultan Syarif Kasim Riau
UIN SUSKA RIAU

Untuk membantu Dina mari kita lengkapi lembar kerja ini !!!!!!!!!!!!!

Banyak coklat yang disusun memanjang adalah 4 buah (.Panjang..Balok)

Banyak coklat yang disusun keatas adalah 3 buah (..tinggi..... Balok)

Banyak balok yang disusun kesamping belakang adalah 2 buah (Lebar Balok)

Sekarang mari kita bantu Dina menyusun coklat tersebut kedalam kotak pada lapisan terbawah yaitu setinggi satu lapisan, memanjang kesamping 4 buah, dan kesamping belakang 2 buah seperti berikut:

Panjang cokelat = ...4..... Buah

Lebar cokelat = ...2..... buah

Tinggi cokelat = ...1..... buah

Banyak coklat = .4 x .2 x ..1..

= .....8..... buah

Banyak cokelat yang dapat disusun pada lapisan terbawah adalah .....8..... Buah.

Apabila ketiga buah susunan cokelat itu kita susun bertumpuk ke atas, seperti gambar

Tinggi cokelat = ...3..... Buah

Banyak cokelat = .4.. x .2 x .3

= ..24... buah

UIN SUSKA RIAU

Hak Cipta Dilindungi Undang-Undang

1. Dilarang mengutip sebagian atau seluruh karya tulis ini tanpa mencantumkan dan menyebutkan sumber:
   a. Pengutipan hanya untuk kepentingan pendidikan, penelitian, penulisan karya ilmiah, penyusunan laporan, penulisan kritik atau tinjauan suatu masalah.
   b. Pengutipan tidak merugikan kepentingan yang wajar UIN Suska Riau.
2. Dilarang mengumumkan dan memperbanyak sebagian atau seluruh karya tulis ini dalam bentuk apapun tanpa izin UIN Suska Riau.

© Hak Cipta milik UIN Suska Riau

State Islamic University of Sultan Syarif Kasim Riau

UIN SUSKA RIAU

Jadi untuk menentukan banyak cokelat yang dapat disusun dalam kotak atau volume kotak yang berbentuk balok, dapat kita tentukan dengan mengalikan ketiga unsur yang ada pada balok yaitu: .Panjang...., lebar, dan ..tinggi.....

Volume Balok = panjang x .Lebar... x ..tinggi.

jadi...untuk menentukan banyak cokelat yang dapat disusun atau volume kot yang berbentuk balok, dapat kita tentukan dengan mengalikan ketiga unsur yang ada balok yaitu: Panjang, lebar, dan tinggi

UIN SUSKA RIAU

© Hak cipta milik UIN Suska Riau

State Islamic University of Sultan Syarif Kasim Riau

Hak Cipta Dilindungi Undang-Undang

1. Dilarang mengutip sebagian atau seluruh karya tulis ini tanpa mencantumkan dan menyebutkan sumber:
   a. Pengutipan hanya untuk kepentingan pendidikan, penelitian, penulisan karya ilmiah, penyusunan laporan, penulisan kritik atau tinjauan suatu masalah.
   b. Pengutipan tidak merugikan kepentingan yang wajar UIN Suska Riau.
2. Dilarang mengumumkan dan memperbanyak sebagian atau seluruh karya tulis ini dalam bentuk apapun tanpa izin UIN Suska Riau.

Lembar Kerja Siswa

Tanggal : 29-4-2019

Kelompok : DuA

Nama : ANWAR IBRAHIM

: ZIFI HZ

: M. FIRZEL ALKHADAVI

: Ranisu Almi Putri

Petunjuk kerja :

1. Tulislah nama kelompokmu dan nama anggota kelompok
2. Bacalah LKS dengan cermat dan teliti
3. Kerjakan setiap soal pada LKS dengan cara bediskusi dengan teman di keompokmu
4. Isi bagian yang kosong dengan jawaban yang tepat

Permasalahan

Pada hari libur Andra dan Ami ditugaskan ayah untuk membersihkan kolam renang yang ada di rumah mereka. Setelah kolam di bersihkan, kolam diisi air kembali. Ternyata kolam mengalami kebocoran di bagian atasnya, sehingga air dalam kolam hanya terisisi $\frac{1}{4}$ bagian. Setelah diperbaiki, Andara dan Ami ingin mengisi penuh kolam. Dapatkah kalian membantu Andra dan Ami untuk menghitung berapa banyak air yang harus di isikan kedalam kolam renang tersebut, jika setelah di ukur ternyata panjang kolam adalah 40 dm, lebar dan tingginya masing-masing 15 dm dan 10dm?

© Hak cipta milik UIN Suska Riau
State Islamic University of Sultan Syarif Kasim Riau
UIN SUSKA RIAU
UIN SUSKA RIAU
Hak Cipta Dilindungi Undang-Undang
1. Dilarang mengutip sebagian atau seluruh karya tulis ini tanpa mencantumkan dan menyebutkan sumber:
a. Pengutipan hanya untuk kepentingan pendidikan, penelitian, penulisan karya ilmiah, penyusunan laporan, penulisan kritik atau tinjauan suatu masalah.
b. Pengutipan tidak merugikan kepentingan yang wajar UIN Suska Riau.
2. Dilarang mengumumkan dan memperbanyak sebagian atau seluruh karya tulis ini dalam bentuk apapun tanpa izin UIN Suska Riau.

Identifikasi Masalah

" Menghitung volume Balok "

Dari permasalahan Andra dan Ami, dapat di ketahui bahwa kolam renang berbentuk balok. Setelah Andra dan Ami mengukur panjang kolam, lebar serta tingginya diperoleh ukuran,

Panjang = ...40....dm

Lebar = ...15....dm dan Tinggi = ...10....dm

Karena kolam di rumah Andara dan Ami berbentuk balok sehingga banyak air sama dengan volume balok. Masih ingatkah Kalian dengan rumus menghitung volume balok????????

"Cobalah Kalian pecahkan masalah yang sedang dihadapi Andra dan Ami tersebut !!!"

Tinggi air yang terisi di dalam kolam = ...$\frac{1}{4}$....bagian

Buatlah hasil perhitungan kelompokmu pada tempat yang telah disediakan di bawah ini

UIN SUSKA RIAU

Hak Cipta Dilindungi Undang-Undang

1. Dilarang mengutip sebagian atau seluruh karya tulis ini tanpa mencantumkan dan menyebutkan sumber:
   a. Pengutipan hanya untuk kepentingan pendidikan, penelitian, penulisan karya ilmiah, penyusunan laporan, penulisan kritik atau tinjauan suatu masalah.
   b. Pengutipan tidak merugikan kepentingan yang wajar UIN Suska Riau.
2. Dilarang mengumumkan dan memperbanyak sebagian atau seluruh karya tulis ini dalam bentuk apapun tanpa izin UIN Suska Riau.

© Hak cipta milik UIN Suska Riau

State Islamic University of Sultan Syarif Kasim Riau

UIN SUSKA RIAU

Isi air dalam kolam = Volume Balok

= 40x 15x 10 dm

= 6.000 dm³

© Hak cipta milik UIN Suska Riau

State Islamic University of Sultan Syarif Kasim Riau

UIN SUSKA RIAU

Hak Cipta Dilindungi Undang-Undang

1. Dilarang mengutip sebagian atau seluruh karya tulis ini tanpa mencantumkan dan menyebutkan sumber:
   a. Pengutipan hanya untuk kepentingan pendidikan, penelitian, penulisan karya ilmiah, penyusunan laporan, penulisan kritik atau tinjauan suatu masalah.
   b. Pengutipan tidak merugikan kepentingan yang wajar UIN Suska Riau.
2. Dilarang mengumumkan dan memperbanyak sebagian atau seluruh karya tulis ini dalam bentuk apapun tanpa izin UIN Suska Riau.

Lembaran Kerja Siswa

Nama Kelompok: Rokoyu alm: Rabi
MHD FAREL ALKHADAVI
ALFI HIDAYAT

Tanggal: 29-04-2019

1. Tulislah nama kelompok dan nama anggota kelompok
2. Bacalah LKS dengan cermat dan teliti
3. Kerjakan setiap soal pada LKS dengan cara berdiskusi dengan teman dikelompokmu
4. Isi bagian yang kosong dengan jawaban yang tepat

Ibu Rahma mempunyai usaha katering. Dalam acara ulangtahun yang akan diadakan oleh teman anaknya, ibu Rahma mendapat pesanan makanan untuk para undangan . Untuk memudahkan Ibu Rahma membawa kotak-kotak katering tersebut maka kotak tersebut dimasukkan kedalam kardus besar. Dirumah Ibu Rahma terdapat beberapa buah kardus besar yang ukurannya berbeda, ia kebingungan memilih manakah kardus yang paling cocok untuk menampung kotak katering tersebut sehingga tidak ada bagian yang kosong.

"Menentukan Volum Kubus"

Masih ingatkah kalian tentang unsur-unsur atau bagian-bagian yang terdapat pada kubus ? jumlah bidang atau sisi kubus ada...6..., bidang / sisi kubus tersebut berbentuk bangun datar...persegi 4... dan banyak rusuk kubus berjumlah...12...

© Hak cipta milik UIN Suska Riau
State Islamic University of Sultan Syarif Kasim Riau
UIN SUSKA RIAU
Hak Cipta Dilindungi Undang-Undang
1. Dilarang mengutip sebagian atau seluruh karya tulis ini tanpa mencantumkan dan menyebutkan sumber:
a. Pengutipan hanya untuk kepentingan pendidikan, penelitian, penulisan karya ilmiah, penyusunan laporan, penulisan kritik atau tinjauan suatu masalah.
b. Pengutipan tidak merugikan kepentingan yang wajar UIN Suska Riau.
2. Dilarang mengumumkan dan memperbanyak sebagian atau seluruh karya tulis ini dalam bentuk apapun tanpa izin UIN Suska Riau.

Untuk membantu Ibu Rahma tersebut marilah kita lakukan kegiatan berikut!

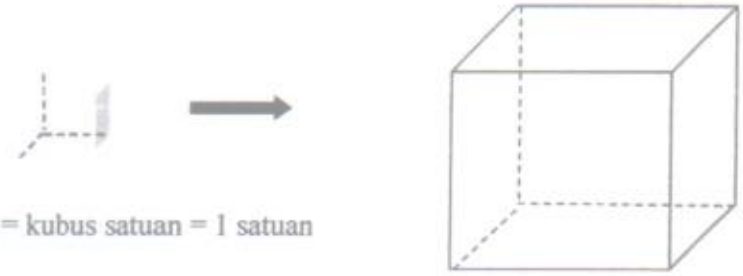

Kotak katering = kubus satuan = 1 satuan

Cobalah kalian bantu Ibu Rahma memasukkan satu persatu kubus satuan kedalam kardus besar tersebut, sehingga kubus satuan dapat masuk tanpa ada bagian yang kosong….!!!!!!

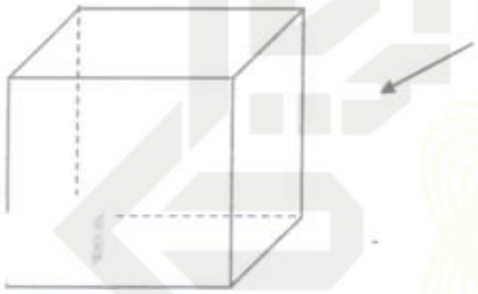

- Dari kegiatan yang kalian lakukan tadi, kubus satuan yang dapat diisikan kesamping ada…….. satuan, kebelakang ada…….. satuan dan jika ditumpuk keatas ada…… satuan.
- Setelah kalian menumpuk kubus satuan tadi, ternyata kubus satuan tersebut dapat disusun membentuk ……

Mari kita lanjutkan petualangan kita……!!!

Perhatikan kubus satuan yang telah kalian susun kedalam kardus besar diatas.

© Hak cipta milik UIN Suska Riau
State Islamic University of Sultan Syarif Kasim Riau
UIN SUSKA RIAU
Hak Cipta Dilindungi Undang-Undang
1. Dilarang mengutip sebagian atau seluruh karya tulis ini tanpa mencantumkan dan menyebutkan sumber:
a. Pengutipan hanya untuk kepentingan pendidikan, penelitian, penulisan karya ilmiah, penyusunan laporan, penulisan kritik atau tinjauan suatu masalah.
b. Pengutipan tidak merugikan kepentingan yang wajar UIN Suska Riau.
2. Dilarang mengumumkan dan memperbanyak sebagian atau seluruh karya tulis ini dalam bentuk apapun tanpa izin UIN Suska Riau.

Lembar kerja siswa

Tanggal : 29-4-2019

Kelompok : DUA

Nama : ANWAR IBRAHIM

: ALFI HIDAYAT Z

: MHD FAREL ALKHADAVI

: Rahayu almi Putri

Petunjuk kerja :

1. Tulislah nama kelompokmu dan nama anggota kelompok
2. Bacalah LKS dengan cermat dan teliti
3. Kerjakan setiap soal pada LKS dengan cara bediskusi dengan teman di keompokmu
4. Isi bagian yang kosong dengan jawaban yang tepat

Soal

Dina membantu Ibu menyusun coklat yang berbentuk kubus kedalam sebuah kotak. Kotak tersebut berbentuk balok, jika coklat disusun bertumpuk ke atas dapat memuat 3 buah coklat, jika disusun memanjang dapat memuat 4 buah coklat, dan jika disusun kesamping belakang dapat memuat 2 buah coklat.

Bagaimanakah cara dina menentukan banyak cokelat yang terdapat dalam kotak

Identifikasi masalah :

Masih ingatkah kalian tentang unsur-unsur yang ada pada bangun ruang Balok?

Ya betul ....., salah satu unsur yang terdapat pada bangun ruang balok adalah mempunyai 12 rusuk yang terdiri dari tiga ukuran yang berbeda yang lebih dikenal dengan istilah panjang, .LEBAR.., dan .TINGGI.....

© Hak cipta milik UIN Suska Riau
State Islamic University of Sultan Syarif Kasim Riau
UIN SUSKA RIAU
Hak Cipta Dilindungi Undang-Undang
1. Dilarang mengutip sebagian atau seluruh karya tulis ini tanpa mencantumkan dan menyebutkan sumber:
a. Pengutipan hanya untuk kepentingan pendidikan, penelitian, penulisan karya ilmiah, penyusunan laporan, penulisan kritik atau tinjauan suatu masalah.
b. Pengutipan tidak merugikan kepentingan yang wajar UIN Suska Riau.
2. Dilarang mengumumkan dan memperbanyak sebagian atau seluruh karya tulis ini dalam bentuk apapun tanpa izin UIN Suska Riau.

Maka,

Volume kotak = Volume balok

= p x l x t

= 18 x 8 x 8

= 1.182 cm^3

Karena yang akan kalian lakukan adalah membantu Mia menghitung volume ruang kosong pada kotak yang digunakan untuk menyusun dadu tersebut, maka:

Volume Ruang Kosong = Volume kotak – Volume kedua dadu

= 1.512 - 1.182

= ~~606~~ 1.094 cm^3

Volume Ruang kosong = 670

Jadi... volume ruang kosong adalah 670

LKS volum kubus dan balok

UIN SUSKA RIAU

Hak Cipta Dilindungi Undang-Undang

1. Dilarang mengutip sebagian atau seluruh karya tulis ini tanpa mencantumkan dan menyebutkan sumber:
   a. Pengutipan hanya untuk kepentingan pendidikan, penelitian, penulisan karya ilmiah, penyusunan laporan, penulisan kritik atau tinjauan suatu masalah.
   b. Pengutipan tidak merugikan kepentingan yang wajar UIN Suska Riau.
2. Dilarang mengumumkan dan memperbanyak sebagian atau seluruh karya tulis ini dalam bentuk apapun tanpa izin UIN Suska Riau.

© Hak cipta milik UIN Suska Riau

State Islamic University of Sultan Syarif Kasim Riau

UIN SUSKA RIAU

- Jumlah seluruh kubus satuan ada ……6…… buah

- Sedangkan alas kardus terdiri atas …….x……. = …… kubus satuan
- Tinggi kardus besar =…….. kubus satuan
- Jadi banyaknya isi / volume kardus besar adalah = alas kardus x tinggi kardus

=……..x 4

= …… kubus satuan

Sekarang yang perlu kalian ketahui bahwa satuan volume / isi kardus yang berbentuk kubus tadi masih dalam kubus satuan. Kubus satuan tersebut dapat kalian ganti dengan panjang rusuk kubus.

Sehingga volume / isi kardus yang berbentuk kubus dengan panjang rusuk 4 kubus satuan :

Volume = … x … x 4 = …… *Kubus satuan*

Alhamdulilah dapat kita simpulkan bahwa rumus volume kubus dengan panjang rusuk r adalah :

VOLUME = r x r x r

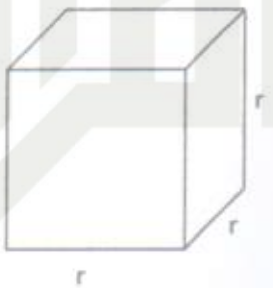

UIN SUSKA RIAU
© Hak cipta milik UIN Suska Riau
State Islamic University of Sultan Syarif Kasim Riau
Hak Cipta Dilindungi Undang-Undang
1. Dilarang mengutip sebagian atau seluruh karya tulis ini tanpa mencantumkan dan menyebutkan sumber:
a. Pengutipan hanya untuk kepentingan pendidikan, penelitian, penulisan karya ilmiah, penyusunan laporan, penulisan kritik atau tinjauan suatu masalah.
b. Pengutipan tidak merugikan kepentingan yang wajar UIN Suska Riau.
2. Dilarang mengumumkan dan memperbanyak sebagian atau seluruh karya tulis ini dalam bentuk apapun tanpa izin UIN Suska Riau.

Lembar Kerja Siswa

Tanggal : .....

Kelompok : kelompok 2

Nama : Ponayu Ami Putri

: .....

: .....

: .....

Petunjuk kerja :

1. Tulislah nama kelompokmu dan nama anggota kelompok
2. Bacalah LKS dengan cermat dan teliti
3. Kerjakan setiap soal pada LKS dengan cara bediskusi dengan teman di keompokmu
4. Isi bagian yang kosong dengan jawaban yang tepat

Permasalahan

Hari minggu yang akan datang Mia di undang untuk menghadiri pesta ulang tahun Tomi. Mia akan memberikan mainan berupa dadu sebanyak dua buah berbentuk kubus dengan panjang rusuk 8 cm. Agar kado yang akan dibawa Mia terlihat menarik, sebelum dibungkus Mia ingin menyusunnya kedalam sebuah kotak berbentuk balok yang ukuran panjangnya adalah 18 cm, lebar 8 cm dan tinggi 8 cm. Setelah kedua dadu

© Hak cipta milik UIN Suska Riau
State Islamic University of Sultan Syarif Kasim Riau
UIN SUSKA RIAU
Hak Cipta Dilindungi Undang-Undang
1. Dilarang mengutip sebagian atau seluruh karya tulis ini tanpa mencantumkan dan menyebutkan sumber:
a. Pengutipan hanya untuk kepentingan pendidikan, penelitian, penulisan karya ilmiah, penyusunan laporan, penulisan kritik atau tinjauan suatu masalah.
b. Pengutipan tidak merugikan kepentingan yang wajar UIN Suska Riau.
2. Dilarang mengumumkan dan memperbanyak sebagian atau seluruh karya tulis ini dalam bentuk apapun tanpa izin UIN Suska Riau.

disusun kedalam kotak ternyata masih ada ruang kosong yang tersisa pada kotak. Berapakah volume ruang kosong tersebut ?

Identifikasi masalah

Kita akan menyusun kedua dadu ke dalam kotak seperti gambar berikut

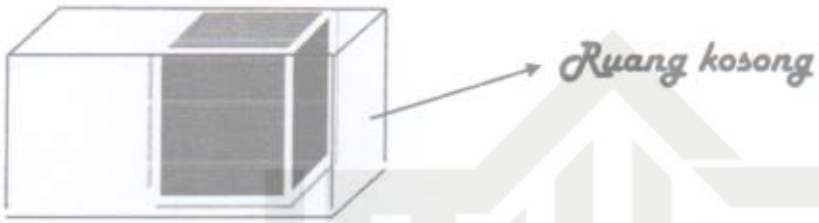

Panjang rusuk dadu = 8 cm

Dengan demikian, volume dadu = s x s x s

= 8 cm x 8 cm x 8 cm

= 512 cm^3

Jadi, berapakah volume dua dadu ?????

Sedangkan kotak tempat menyusun dadu berbentuk balok dengan ukuran sebagai berikut:

Panjang kotak = 18 cm *Lebar kotak* = 8 cm

Tinggi kotak = 8 cm

© Hak cipta milik UIN Suska Riau
State Islamic University of Sultan Syarif Kasim Riau
UIN SUSKA RIAU
UIN SUSKA RIAU
Hak Cipta Dilindungi Undang-Undang
1. Dilarang mengutip sebagian atau seluruh karya tulis ini tanpa mencantumkan dan menyebutkan sumber:
a. Pengutipan hanya untuk kepentingan pendidikan, penelitian, penulisan karya ilmiah, penyusunan laporan, penulisan kritik atau tinjauan suatu masalah.
b. Pengutipan tidak merugikan kepentingan yang wajar UIN Suska Riau.
2. Dilarang mengumumkan dan memperbanyak sebagian atau seluruh karya tulis ini dalam bentuk apapun tanpa izin UIN Suska Riau.

Maka,

Volume kotak = Volume balok

= 18 x 8 x 8

= ..... x ..... x .....

= .....cm^3

Karena yang akan kalian lakukan adalah membantu Mia menghitung volume ruang kosong pada kotak yang digunakan untuk menyusun dadu tersebut, maka:

Volume Ruang Kosong = Volume kotak – Volume kedua dadu

= 8 - 16

= 480 cm^3

Volume Ruang kosong = ...

Jadi...

© Hak cipta milik UIN Suska Riau
State Islamic University of Sultan Syarif Kasim Riau
UIN SUSKA RIAU
Hak Cipta Dilindungi Undang-Undang
1. Dilarang mengutip sebagian atau seluruh karya tulis ini tanpa mencantumkan dan menyebutkan sumber:
a. Pengutipan hanya untuk kepentingan pendidikan, penelitian, penulisan karya ilmiah, penyusunan laporan, penulisan kritik atau tinjauan suatu masalah.
b. Pengutipan tidak merugikan kepentingan yang wajar UIN Suska Riau.
2. Dilarang mengumumkan dan memperbanyak sebagian atau seluruh karya tulis ini dalam bentuk apapun tanpa izin UIN Suska Riau.

Lembar kerja siswa

Tanggal : 29 - 04 - 2019

Kelompok : I satu

Nama : Alan Maulana

: Mu Aditya Warman

: M. Habil

: Wulan Permata Sari

Petunjuk kerja :

1. Tulislah nama kelompokmu dan nama anggota kelompok
2. Bacalah LKS dengan cermat dan teliti
3. Kerjakan setiap soal pada LKS dengan cara bediskusi dengan teman di keompokmu
4. Isi bagian yang kosong dengan jawaban yang tepat

Soal

Dina membantu Ibu menyusun coklat yang berbentuk kubus kedalam sebuah kotak. Kotak tersebut berbentuk balok, jika coklat disusun bertumpuk ke atas dapat memuat 3 buah coklat, jika disusun memanjang dapat memuat 4 buah coklat, dan jika disusun kesamping belakang dapat memuat 2 buah coklat.

Bagaimanakah cara dina menentukan banyak cokelat yang terdapat dalam kotak

Identifikasi masalah :

Masih ingatkah kalian tentang unsur-unsur yang ada pada bangun ruang Balok?

Ya betul ....., salah satu unsur yang terdapat pada bangun ruang balok adalah mempunyai 12 rusuk yang terdiri dari tiga ukuran yang berbeda yang lebih dikenal dengan istilah panjang, lebar....., dan Tinggi.....

© Hak cipta milik UIN Suska Riau
State Islamic University of Sultan Syarif Kasim Riau
UIN SUSKA RIAU
Hak Cipta Dilindungi Undang-Undang
1. Dilarang mengutip sebagian atau seluruh karya tulis ini tanpa mencantumkan dan menyebutkan sumber:
a. Pengutipan hanya untuk kepentingan pendidikan, penelitian, penulisan karya ilmiah, penyusunan laporan, penulisan kritik atau tinjauan suatu masalah.
b. Pengutipan tidak merugikan kepentingan yang wajar UIN Suska Riau.
2. Dilarang mengumumkan dan memperbanyak sebagian atau seluruh karya tulis ini dalam bentuk apapun tanpa izin UIN Suska Riau.

Untuk membantu Dina mari kita lengkapi lembar kerja ini !!!!!!!!!!!!!

Banyak coklat yang disusun memanjang adalah 4 buah (……4……Balok)

Banyak coklat yang disusun keatas adalah 3 buah (……3…… Balok)

Banyak balok yang disusun kesamping belakang adalah 2 buah (Lebar Balok)

Sekarang mari kita bantu Dina menyusun coklat tersebut kedalam kotak pada lapisan terbawah yaitu setinggi satu lapisan, memanjang kesamping 4 buah, dan kesamping belakang 2 buah seperti berikut:

Panjang cokelat = ……4……. Buah

Lebar cokelat = ……2…….. buah

Tinggi cokelat = ……3…….. buah

Banyak coklat = 4 x 2 x 3

= ……24…… buah

Banyak cokelat yang dapat disusun pada lapisan terbawah adalah ……6…… Buah.

Apabila ketiga buah susunan cokelat itu kita susun bertumpuk ke atas, seperti gambar

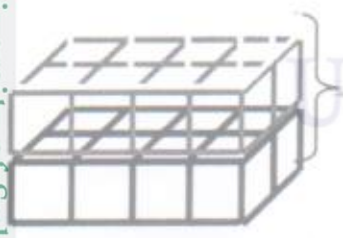

Tinggi cokelat = …3… Buah

Banyak cokelat = …4… x …2… x …3…

= ……24…… buah

UIN SUSKA RIAU

Hak Cipta Dilindungi Undang-Undang

1. Dilarang mengutip sebagian atau seluruh karya tulis ini tanpa mencantumkan dan menyebutkan sumber:
   a. Pengutipan hanya untuk kepentingan pendidikan, penelitian, penulisan karya ilmiah, penyusunan laporan, penulisan kritik atau tinjauan suatu masalah.
   b. Pengutipan tidak merugikan kepentingan yang wajar UIN Suska Riau.
2. Dilarang mengumumkan dan memperbanyak sebagian atau seluruh karya tulis ini dalam bentuk apapun tanpa izin UIN Suska Riau.

© Hak cipta milik UIN Suska Riau

State Islamic University of Sultan Syarif Kasim Riau

UIN SUSKA RIAU

Jadi untuk menentukan banyak cokelat yang dapat disusun dalam kotak atau volume kotak yang berbentuk balok, dapat kita tentukan dengan mengalikan ketiga unsur yang ada pada balok yaitu: ...panjang..., lebar, dan ...tinggi.....

Volume Balok = panjang x ...lebar... x ...tinggi...

jadi volume balok : panjang x lebar x tinggi
: 4 x 2 x 3
: 24 coklat
: jadi, cara dina menentukan cokelat yang terdapat dalam kotak adalah 24 cokelat

UIN SUSKA RIAU
© Hak cipta milik UIN Suska Riau
State Islamic University of Sultan Syarif Kasim Riau
Hak Cipta Dilindungi Undang-Undang
1. Dilarang mengutip sebagian atau seluruh karya tulis ini tanpa mencantumkan dan menyebutkan sumber:
a. Pengutipan hanya untuk kepentingan pendidikan, penelitian, penulisan karya ilmiah, penyusunan laporan, penulisan kritik atau tinjauan suatu masalah.
b. Pengutipan tidak merugikan kepentingan yang wajar UIN Suska Riau.
2. Dilarang mengumumkan dan memperbanyak sebagian atau seluruh karya tulis ini dalam bentuk apapun tanpa izin UIN Suska Riau.

Lembar Kerja Siswa

Tanggal : 29 - 04 - 2019

Kelompok : I satu

Nama : M. Aditya warman

: M. Habil

: Wulan Permata sari

: Nan maulana

Petunjuk kerja :

1. Tulislah nama kelompokmu dan nama anggota kelompok
2. Bacalah LKS dengan cermat dan teliti
3. Kerjakan setiap soal pada LKS dengan cara bediskusi dengan teman di keompokmu
4. Isi bagian yang kosong dengan jawaban yang tepat

Permasalahan

Pada hari libur Andra dan Ami ditugaskan ayah untuk membersihkan kolam renang yang ada di rumah mereka. Setelah kolam di bersihkan, kolam diisi air kembali. Ternyata kolam mengalami kebocoran di bagian atasnya, sehingga air dalam kolam hanya terisisi $\frac{1}{4}$ bagian. Setelah diperbaiki, Andara dan Ami ingin mengisi penuh kolam. Dapatkah kalian membantu Andra dan Ami untuk menghitung berapa banyak air yang harus di isikan kedalam kolam renang tersebut, jika setelah di ukur ternyata panjang kolam adalah 40 dm, lebar dan tingginya masing-masing 15 dm dan 10dm?

© Hak cipta milik UIN Suska Riau
State Islamic University of Sultan Syarif Kasim Riau
UIN SUSKA RIAU
Hak Cipta Dilindungi Undang-Undang
1. Dilarang mengutip sebagian atau seluruh karya tulis ini tanpa mencantumkan dan menyebutkan sumber:
a. Pengutipan hanya untuk kepentingan pendidikan, penelitian, penulisan karya ilmiah, penyusunan laporan, penulisan kritik atau tinjauan suatu masalah.
b. Pengutipan tidak merugikan kepentingan yang wajar UIN Suska Riau.
2. Dilarang mengumumkan dan memperbanyak sebagian atau seluruh karya tulis ini dalam bentuk apapun tanpa izin UIN Suska Riau.

Identifikasi Masalah

" Menghitung volume Balok "

Dari permasalahan Andra dan Ami, dapat di ketahui bahwa kolam renang berbentuk balok. Setelah Andra dan Ami mengukur panjang kolam, lebar serta tingginya diperoleh ukuran,

Panjang = ...40.....dm

Lebar =....15.....dm dan Tinggi =....10.....dm

Karena kolam di rumah Andara dan Ami berbentuk balok sehingga banyak air sama dengan volume balok. Masih ingatkah Kalian dengan rumus menghitung volume balok????????

"Cobalah Kalian pecahkan masalah yang sedang dihadapi Andra dan Ami tersebut !!!"

Tinggi air yang terisi di dalam kolam = ...$\frac{1}{4}$.....bagian

Buatlah hasil perhitungan kelompokmu pada tempat yang telah disediakan di bawah ini

UIN SUSKA RIAU

Hak Cipta Dilindungi Undang-Undang

1. Dilarang mengutip sebagian atau seluruh karya tulis ini tanpa mencantumkan dan menyebutkan sumber:
   a. Pengutipan hanya untuk kepentingan pendidikan, penelitian, penulisan karya ilmiah, penyusunan laporan, penulisan kritik atau tinjauan suatu masalah.
   b. Pengutipan tidak merugikan kepentingan yang wajar UIN Suska Riau.
2. Dilarang mengumumkan dan memperbanyak sebagian atau seluruh karya tulis ini dalam bentuk apapun tanpa izin UIN Suska Riau.

© Hak cipta milik UIN Suska Riau

State Islamic University of Sultan Syarif Kasim Riau

UIN SUSKA RIAU

Isi air dalam kolam = Volume Balok

= 40 x 15 x 10

= 6.000 dm^3

© Hak cipta milik UIN Suska Riau

State Islamic University of Sultan Syarif Kasim Riau

UIN SUSKA RIAU

Hak Cipta Dilindungi Undang-Undang

1. Dilarang mengutip sebagian atau seluruh karya tulis ini tanpa mencantumkan dan menyebutkan sumber:
   a. Pengutipan hanya untuk kepentingan pendidikan, penelitian, penulisan karya ilmiah, penyusunan laporan, penulisan kritik atau tinjauan suatu masalah.
   b. Pengutipan tidak merugikan kepentingan yang wajar UIN Suska Riau.
2. Dilarang mengumumkan dan memperbanyak sebagian atau seluruh karya tulis ini dalam bentuk apapun tanpa izin UIN Suska Riau.

Lembaran Kerja Siswa

Nama Kelompok :
Muhammad Habil
Wulan Permata Sari
Alan maulana
Muhammad Nuhya warman

Tanggal : 29 - 04 - 2019

Tulislah nama kelompok dan nama anggota kelompok
Bacalah LKS dengan cermat dan teliti
3. Kerjakan setiap soal pada LKS dengan cara berdiskusi dengan teman dikelompokmu
4. Isi bagian yang kosong dengan jawaban yang tepat

Ibu Rahma mempunyai usaha katering. Dalam acara ulangtahun yang akan diadakan oleh teman anaknya, ibu Rahma mendapat pesanan makanan untuk para undangan . Untuk memudahkan Ibu Rahma membawa kotak-kotak katering tersebut maka kotak tersebut dimasukkan kedalam kardus besar. Dirumah Ibu Rahma terdapat beberapa buah kardus besar yang ukurannya berbeda, ia kebingungan memilih manakah kardus yang paling cocok untuk menampung kotak katering tersebut sehingga tidak ada bagian yang kosong.

"Menentukan Volum Kubus"

Masih ingatkah kalian tentang unsur-unsur atau bagian-bagian yang terdapat pada kubus ? jumlah bidang atau sisi kubus ada....4.., bidang / sisi kubus tersebut berbentuk bangun datar..kubus.... dan banyak rusuk kubus berjumlah..12.....

© Hak cipta milik UIN Suska Riau
State Islamic University of Sultan Syarif Kasim Riau
UIN SUSKA RIAU
Hak Cipta Dilindungi Undang-Undang
1. Dilarang mengutip sebagian atau seluruh karya tulis ini tanpa mencantumkan dan menyebutkan sumber:
a. Pengutipan hanya untuk kepentingan pendidikan, penelitian, penulisan karya ilmiah, penyusunan laporan, penulisan kritik atau tinjauan suatu masalah.
b. Pengutipan tidak merugikan kepentingan yang wajar UIN Suska Riau.
2. Dilarang mengumumkan dan memperbanyak sebagian atau seluruh karya tulis ini dalam bentuk apapun tanpa izin UIN Suska Riau.

Untuk membantu Ibu Rahma tersebut marilah kita lakukan kegiatan berikut!

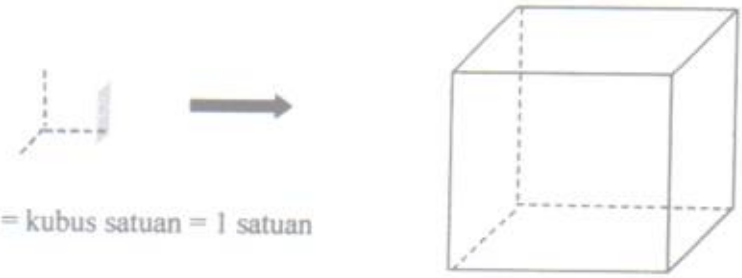

Kotak katering = kubus satuan = 1 satuan

Cobalah kalian bantu Ibu Rahma memasukkan satu persatu kubus satuan kedalam kardus besar tersebut, sehingga kubus satuan dapat masuk tanpa ada bagian yang kosong....!!!!!!

- Dari kegiatan yang kalian lakukan tadi, kubus satuan yang dapat diisikan kesamping ada...3..... satuan, kebelakang ada.....6..... satuan dan jika ditumpuk keatas ada.....6..... satuan.
- Setelah kalian menumpuk kubus satuan tadi, ternyata kubus satuan tersebut dapat disusun membentuk ..kubus.....

Mari kita lanjutkan petualangan kita.....!!!

Perhatikan kubus satuan yang telah kalian susun kedalam kardus besar diatas.

© Hak cipta milik UIN Suska Riau
State Islamic University of Sultan Syarif Kasim Riau
UIN SUSKA RIAU
Hak Cipta Dilindungi Undang-Undang
1. Dilarang mengutip sebagian atau seluruh karya tulis ini tanpa mencantumkan dan menyebutkan sumber:
a. Pengutipan hanya untuk kepentingan pendidikan, penelitian, penulisan karya ilmiah, penyusunan laporan, penulisan kritik atau tinjauan suatu masalah.
b. Pengutipan tidak merugikan kepentingan yang wajar UIN Suska Riau.
2. Dilarang mengumumkan dan memperbanyak sebagian atau seluruh karya tulis ini dalam bentuk apapun tanpa izin UIN Suska Riau.

❖ Jumlah seluruh kubus satuan ada ……6…… buah

Sedangkan alas kardus terdiri atas ..2...x....3..... = ……6…… kubus satuan

Tinggi kardus besar =…3… kubus satuan

Jadi banyaknya isi / volume kardus besar adalah = alas kardus x tinggi kardus

=…2…x 4

= …6… kubus satuan

Sekarang yang perlu kalian ketahui bahwa satuan volume / isi kardus yang berbentuk kubus tadi masih dalam kubus satuan. Kubus satuan tersebut dapat kalian ganti dengan panjang rusuk kubus.

Sehingga volume / isi kardus yang berbentuk kubus dengan panjang rusuk 4 kubus satuan :

Volume = .2 x .3 x 4 = …6…… *Kubus satuan*

Alhamdulilah dapat kita simpulkan bahwa rumus volume kubus dengan panjang rusuk r adalah :

VOLUME = r x r x r

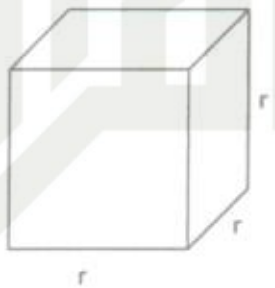

UIN SUSKA RIAU
© Hak cipta milik UIN Suska Riau
State Islamic University of Sultan Syarif Kasim Riau
Hak Cipta Dilindungi Undang-Undang
1. Dilarang mengutip sebagian atau seluruh karya tulis ini tanpa mencantumkan dan menyebutkan sumber:
a. Pengutipan hanya untuk kepentingan pendidikan, penelitian, penulisan karya ilmiah, penyusunan laporan, penulisan kritik atau tinjauan suatu masalah.
b. Pengutipan tidak merugikan kepentingan yang wajar UIN Suska Riau.
2. Dilarang mengumumkan dan memperbanyak sebagian atau seluruh karya tulis ini dalam bentuk apapun tanpa izin UIN Suska Riau.

Lembar Kerja Siswa

Tanggal : 29 - 04 - 2019

Kelompok : I satu

Nama : Wulan Permata Sari

: Alan maulana

: M. Aditya warman

: M. Habil

Petunjuk kerja :

1. Tulislah nama kelompokmu dan nama anggota kelompok
2. Bacalah LKS dengan cermat dan teliti
3. Kerjakan setiap soal pada LKS dengan cara bediskusi dengan teman di keompokmu
4. Isi bagian yang kosong dengan jawaban yang tepat

Permasalahan

Hari minggu yang akan datang Mia di undang untuk menghadiri pesta ulang tahun Tomi. Mia akan memberikan mainan berupa dadu sebanyak dua buah berbentuk kubus dengan panjang rusuk 8 cm. Agar kado yang akan dibawa Mia terlihat menarik, sebelum dibungkus Mia ingin menyusunnya kedalam sebuah kotak berbentuk balok yang ukuran panjangnya adalah 18 cm, lebar 8 cm dan tinggi 8 cm. Setelah kedua dadu

© Hak cipta milik UIN Suska Riau
State Islamic University of Sultan Syarif Kasim Riau
UIN SUSKA RIAU
Hak Cipta Dilindungi Undang-Undang
1. Dilarang mengutip sebagian atau seluruh karya tulis ini tanpa mencantumkan dan menyebutkan sumber:
a. Pengutipan hanya untuk kepentingan pendidikan, penelitian, penulisan karya ilmiah, penyusunan laporan, penulisan kritik atau tinjauan suatu masalah.
b. Pengutipan tidak merugikan kepentingan yang wajar UIN Suska Riau.
2. Dilarang mengumumkan dan memperbanyak sebagian atau seluruh karya tulis ini dalam bentuk apapun tanpa izin UIN Suska Riau.

disusun kedalam kotak ternyata masih ada ruang kosong yang tersisa pada kotak. Berapakah volume ruang kosong tersebut ?

Identifikasi masalah

Ana akan menyusun kedua dadu ke dalam kotak seperti gambar beriku

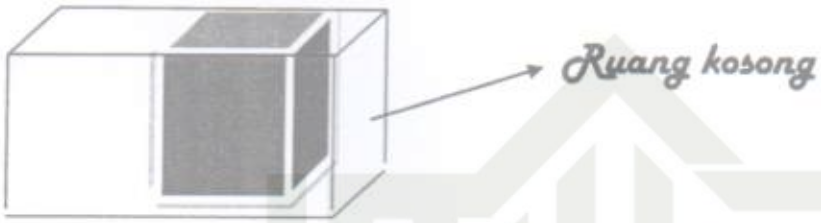

Panjang rusuk dadu = 8 cm

Dengan demikian, volume dadu = 8 x 8 x 8

= 8 x 8 x 8

= 512 cm³

Volume dua kubus adalah

Jadi, berapakah volume dua dadu ?????

Sedangkan kotak tempat menyusun dadu berbentuk balok dengan ukuran sebagai berikut:

Panjang kotak = 18 cm Lebar kotak = 8 cm

Tinggi kotak = 8 cm

UIN SUSKA RIAU

Hak Cipta Dilindungi Undang-Undang
1. Dilarang mengutip sebagian atau seluruh karya tulis ini tanpa mencantumkan dan menyebutkan sumber:
a. Pengutipan hanya untuk kepentingan pendidikan, penelitian, penulisan karya ilmiah, penyusunan laporan, penulisan kritik atau tinjauan suatu masalah.
b. Pengutipan tidak merugikan kepentingan yang wajar UIN Suska Riau.
2. Dilarang mengumumkan dan memperbanyak sebagian atau seluruh karya tulis ini dalam bentuk apapun tanpa izin UIN Suska Riau.

© Hak cipta milik UIN Suska Riau

State Islamic University of Sultan Syarif Kasim Riau

UIN SUSKA RIAU

UIN SUSKA RIAU

Hak Cipta Dilindungi Undang-Undang
1. Dilarang mengutip sebagian atau seluruh karya tulis ini tanpa mencantumkan dan menyebutkan sumber:
a. Pengutipan hanya untuk kepentingan pendidikan, penelitian, penulisan karya ilmiah, penyusunan laporan, penulisan kritik atau tinjauan suatu masalah.
b. Pengutipan tidak merugikan kepentingan yang wajar UIN Suska Riau.
2. Dilarang mengumumkan dan memperbanyak sebagian atau seluruh karya tulis ini dalam bentuk apapun tanpa izin UIN Suska Riau.

© Hak cipta milik UIN Suska Riau

State Islamic University of Sultan Syarif Kasim Riau

Maka,

Volume kotak = *Volume balok*

= p x L x T

= 18 x 8 x 8

= 1.152 cm^3

Karena yang akan kalian lakukan adalah membantu Mia menghitung volume ruang kosong pada kotak yang digunakan untuk menyusun dadu tersebut, maka:

Volume Ruang Kosong = *Volume kotak – Volume kedua dadu*

= 1.152 cm^3 - 512 cm^3

= 640 cm^3

Volume Ruang kosong = 640 cm^3

Jadi... volume dadu = s x s x s
= 8 x 8 x 8
= 512 cm^3

volume kotak = p x L x T
= 18 x 8 x 8
= 1.152 cm^3

volume ruang kosong = volume kotak - volume kedua dadu
= 1.152 cm^3 - 512 cm^3
= 640 cm^3

UIN SUSKA RIAU

Lembar kerja siswa

Tanggal : 29-04-19

Kelompok : 03

Nama : - Miftahul khoira
: - Zahratunnisa
: - Perdana
: - Hafidz Ramadhon

Petunjuk kerja :

1. Tulislah nama kelompokmu dan nama anggota kelompok
2. Bacalah LKS dengan cermat dan teliti
3. Kerjakan setiap soal pada LKS dengan cara bediskusi dengan teman di keompokmu
4. Isi bagian yang kosong dengan jawaban yang tepat

Soal

Dina membantu Ibu menyusun coklat yang berbentuk kubus kedalam sebuah kotak. Kotak tersebut berbentuk balok, jika coklat disusun bertumpuk ke atas dapat memuat 3 buah coklat, jika disusun memanjang dapat memuat 4 buah coklat, dan jika disusun kesamping belakang dapat memuat 2 buah coklat.

Bagaimanakah cara dina menentukan banyak cokelat yang terdapat dalam kotak

Identifikasi masalah :

Masih ingatkah kalian tentang unsur-unsur yang ada pada bangun ruang Balok?

Ya betul ……, salah satu unsur yang terdapat pada bangun ruang balok adalah mempunyai 12 rusuk yang terdiri dari tiga ukuran yang berbeda yang lebih dikenal dengan istilah panjang, Lebar.., dan tinggi.....

© Hak cipta milik UIN Suska Riau
State Islamic University of Sultan Syarif Kasim Riau
UIN SUSKA RIAU
Hak Cipta Dilindungi Undang-Undang
1. Dilarang mengutip sebagian atau seluruh karya tulis ini tanpa mencantumkan dan menyebutkan sumber:
a. Pengutipan hanya untuk kepentingan pendidikan, penelitian, penulisan karya ilmiah, penyusunan laporan, penulisan kritik atau tinjauan suatu masalah.
b. Pengutipan tidak merugikan kepentingan yang wajar UIN Suska Riau.
2. Dilarang mengumumkan dan memperbanyak sebagian atau seluruh karya tulis ini dalam bentuk apapun tanpa izin UIN Suska Riau.

Untuk membantu Dina mari kita lengkapi lembar kerja ini !!!!!!!!!!!!!

Banyak coklat yang disusun memanjang adalah 4 buah (...Panjang...Balok)

Banyak coklat yang disusun keatas adalah 3 buah (...tinggi..... Balok)

Banyak balok yang disusun kesamping belakang adalah 2 buah (Lebar Balok)

Sekarang mari kita bantu Dina menyusun coklat tersebut kedalam kotak pada lapisan terbawah yaitu setinggi satu lapisan, memanjang kesamping 4 buah, dan kesamping belakang 2 buah seperti berikut:

Panjang cokelat = ...4..... Buah

Lebar cokelat = ...3..... buah

Tinggi cokelat = ...2..... buah

Banyak coklat = 4 x 3 x 2

= 24..... buah

Banyak cokelat yang dapat disusun pada lapisan terbawah adalah .....8..... Buah.

Apabila ketiga buah susunan cokelat itu kita susun bertumpuk ke atas, seperti gambar

Tinggi cokelat = ...3.... Buah

Banyak cokelat = 2 x 4 x 3

= 24..... buah

UIN SUSKA RIAU

Hak Cipta Dilindungi Undang-Undang

1. Dilarang mengutip sebagian atau seluruh karya tulis ini tanpa mencantumkan dan menyebutkan sumber:
   a. Pengutipan hanya untuk kepentingan pendidikan, penelitian, penulisan karya ilmiah, penyusunan laporan, penulisan kritik atau tinjauan suatu masalah.
   b. Pengutipan tidak merugikan kepentingan yang wajar UIN Suska Riau.
2. Dilarang mengumumkan dan memperbanyak sebagian atau seluruh karya tulis ini dalam bentuk apapun tanpa izin UIN Suska Riau.

© Hak cipta milik UIN Suska Riau

State Islamic University of Sultan Syarif Kasim Riau

Jadi untuk menentukan banyak cokelat yang dapat disusun dalam kotak atau volume kotak yang berbentuk balok, dapat kita tentukan dengan mengalikan ketiga unsur yang ada pada balok yaitu: Panjang, lebar, dan tinggi

Volume Balok = panjang x lebar x tinggi

jadi.....

© Hak cipta milik UIN Suska Riau
State Islamic University of Sultan Syarif Kasim Riau
UIN SUSKA RIAU
Hak Cipta Dilindungi Undang-Undang
1. Dilarang mengutip sebagian atau seluruh karya tulis ini tanpa mencantumkan dan menyebutkan sumber:
a. Pengutipan hanya untuk kepentingan pendidikan, penelitian, penulisan karya ilmiah, penyusunan laporan, penulisan kritik atau tinjauan suatu masalah.
b. Pengutipan tidak merugikan kepentingan yang wajar UIN Suska Riau.
2. Dilarang mengumumkan dan memperbanyak sebagian atau seluruh karya tulis ini dalam bentuk apapun tanpa izin UIN Suska Riau.

Lembar Kerja Siswa

Tanggal : 29-04-19

Kelompok : 03

Nama : - Miftahul khaira
: - Zahratunnisa
: - Perdana
: - Hafidz Ramadhan

Petunjuk kerja :

1. Tulislah nama kelompokmu dan nama anggota kelompok
2. Bacalah LKS dengan cermat dan teliti
3. Kerjakan setiap soal pada LKS dengan cara bediskusi dengan teman di keompokmu
4. Isi bagian yang kosong dengan jawaban yang tepat

Permasalahan

Pada hari libur Andra dan Ami ditugaskan ayah untuk membersihkan kolam renang yang ada di rumah mereka. Setelah kolam di bersihkan, kolam diisi air kembali. Ternyata kolam mengalami kebocoran di bagian atasnya, sehingga air dalam kolam hanya terisisi $\frac{1}{4}$ bagian. Setelah diperbaiki, Andara dan Ami ingin mengisi penuh kolam. Dapatkah kalian membantu Andra dan Ami untuk menghitung berapa banyak air yang harus di isikan kedalam kolam renang tersebut, jika setelah di ukur ternyata panjang kolam adalah 40 dm, lebar dan tingginya masing-masing 15 dm dan 10dm?

© Hak Cipta milik UIN Suska Riau
State Islamic University of Sultan Syarif Kasim Riau
UIN SUSKA RIAU
UIN SUSKA RIAU
Hak Cipta Dilindungi Undang-Undang
1. Dilarang mengutip sebagian atau seluruh karya tulis ini tanpa mencantumkan dan menyebutkan sumber:
a. Pengutipan hanya untuk kepentingan pendidikan, penelitian, penulisan karya ilmiah, penyusunan laporan, penulisan kritik atau tinjauan suatu masalah.
b. Pengutipan tidak merugikan kepentingan yang wajar UIN Suska Riau.
2. Dilarang mengumumkan dan memperbanyak sebagian atau seluruh karya tulis ini dalam bentuk apapun tanpa izin UIN Suska Riau.

Identifikasi Masalah

" Menghitung volume Balok "

Dari permasalahan Andra dan Ami, dapat di ketahui bahwa kolam renang berbentuk balok. Setelah Andra dan Ami mengukur panjang kolam, lebar serta tingginya diperoleh ukuran,

Panjang = 40 dm

Lebar = 15 dm dan Tinggi = 10 dm

Karena kolam di rumah Andara dan Ami berbentuk balok sehingga banyak air sama dengan volume balok. Masih ingatkah Kalian dengan rumus menghitung volume balok????????

"Cobalah Kalian pecahkan masalah yang sedang dihadapi Andra dan Ami tersebut !!!"

Tinggi air yang terisi di dalam kolam = $\frac{1}{4}$ bagian

Buatlah hasil perhitungan kelompokmu pada tempat yang telah disediakan di bawah ini

UIN SUSKA RIAU

Hak Cipta Dilindungi Undang-Undang

1. Dilarang mengutip sebagian atau seluruh karya tulis ini tanpa mencantumkan dan menyebutkan sumber:
   a. Pengutipan hanya untuk kepentingan pendidikan, penelitian, penulisan karya ilmiah, penyusunan laporan, penulisan kritik atau tinjauan suatu masalah.
   b. Pengutipan tidak merugikan kepentingan yang wajar UIN Suska Riau.
2. Dilarang mengumumkan dan memperbanyak sebagian atau seluruh karya tulis ini dalam bentuk apapun tanpa izin UIN Suska Riau.

© Hak cipta milik UIN Suska Riau

State Islamic University of Sultan Syarif Kasim Riau

UIN SUSKA RIAU

Isi air dalam kolam = Volume Balok

= 40 x 15 x 10

= 6000 dm^3

© Hak cipta milik UIN Suska Riau

State Islamic University of Sultan Syarif Kasim Riau

UIN SUSKA RIAU

Hak Cipta Dilindungi Undang-Undang

1. Dilarang mengutip sebagian atau seluruh karya tulis ini tanpa mencantumkan dan menyebutkan sumber:
   a. Pengutipan hanya untuk kepentingan pendidikan, penelitian, penulisan karya ilmiah, penyusunan laporan, penulisan kritik atau tinjauan suatu masalah.
   b. Pengutipan tidak merugikan kepentingan yang wajar UIN Suska Riau.
2. Dilarang mengumumkan dan memperbanyak sebagian atau seluruh karya tulis ini dalam bentuk apapun tanpa izin UIN Suska Riau.

Lembaran Kerja Siswa

Nama Kelompok :
- Miftahul khaira
- Zahratunnisa
- Perdana
- Hafidz Ramadhan

Tanggal : 29-04-19

1. Tulislah nama kelompok dan nama anggota kelompok
2. Bacalah LKS dengan cermat dan teliti
3. Kerjakan setiap soal pada LKS dengan cara berdiskusi dengan teman dikelompokmu
4. Isi bagian yang kosong dengan jawaban yang tepat

Ibu Rahma mempunyai usaha katering. Dalam acara ulangtahun yang akan diadakan oleh teman anaknya, ibu Rahma mendapat pesanan makanan untuk para undangan . Untuk memudahkan Ibu Rahma membawa kotak-kotak katering tersebut maka kotak tersebut dimasukkan kedalam kardus besar. Dirumah Ibu Rahma terdapat beberapa buah kardus besar yang ukurannya berbeda, ia kebingungan memilih manakah kardus yang paling cocok untuk menampung kotak katering tersebut sehingga tidak ada bagian yang kosong.

"Menentukan Volum Kubus"

Masih ingatkah kalian tentang unsur-unsur atau bagian-bagian yang terdapat pada kubus ? jumlah bidang atau sisi kubus ada..6..., bidang / sisi kubus tersebut berbentuk bangun datar..persegi.. dan banyak rusuk kubus berjumlah..12..rusuk kubus

LKS volum kubus dan balok

© Hak cipta milik UIN Suska Riau
State Islamic University of Sultan Syarif Kasim Riau
UIN SUSKA RIAU
Hak Cipta Dilindungi Undang-Undang
1. Dilarang mengutip sebagian atau seluruh karya tulis ini tanpa mencantumkan dan menyebutkan sumber:
a. Pengutipan hanya untuk kepentingan pendidikan, penelitian, penulisan karya ilmiah, penyusunan laporan, penulisan kritik atau tinjauan suatu masalah.
b. Pengutipan tidak merugikan kepentingan yang wajar UIN Suska Riau.
2. Dilarang mengumumkan dan memperbanyak sebagian atau seluruh karya tulis ini dalam bentuk apapun tanpa izin UIN Suska Riau.

Untuk membantu Ibu Rahma tersebut marilah kita lakukan kegiatan berikut!

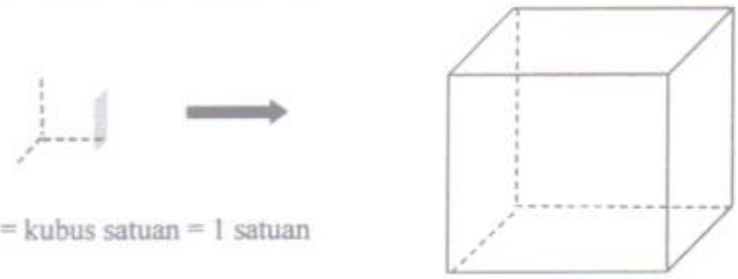

Kotak katering = kubus satuan = 1 satuan

Cobalah kalian bantu Ibu Rahma memasukkan satu persatu kubus satuan kedalam kardus besar tersebut, sehingga kubus satuan dapat masuk tanpa ada bagian yang kosong….!!!!!!

- Dari kegiatan yang kalian lakukan tadi, kubus satuan yang dapat diisikan kesamping ada….3….. satuan, kebelakang ada…….3…….. satuan dan jika ditumpuk keatas ada……3…… satuan.
- Setelah kalian menumpuk kubus satuan tadi, ternyata kubus satuan tersebut dapat disusun membentuk .kubus……

Mari kita lanjutkan petualangan kita……..!!!

Perhatikan kubus satuan yang telah kalian susun kedalam kardus besar diatas.

© Hak cipta milik UIN Suska Riau
State Islamic University of Sultan Syarif Kasim Riau
UIN SUSKA RIAU
Hak Cipta Dilindungi Undang-Undang
1. Dilarang mengutip sebagian atau seluruh karya tulis ini tanpa mencantumkan dan menyebutkan sumber:
a. Pengutipan hanya untuk kepentingan pendidikan, penelitian, penulisan karya ilmiah, penyusunan laporan, penulisan kritik atau tinjauan suatu masalah.
b. Pengutipan tidak merugikan kepentingan yang wajar UIN Suska Riau.
2. Dilarang mengumumkan dan memperbanyak sebagian atau seluruh karya tulis ini dalam bentuk apapun tanpa izin UIN Suska Riau.

❖ Jumlah seluruh kubus satuan ada ……27…… buah

➢ Sedangkan alas kardus terdiri atas …3…x…3…… = ……9…… kubus satuan

➢ Tinggi kardus besar =…4…… kubus satuan

➢ Jadi banyaknya isi / volume kardus besar adalah = alas kardus x tinggi kardus

=……x 4

= …… kubus satuan

Sekarang yang perlu kalian ketahui bahwa satuan volume / isi kardus yang berbentuk kubus tadi masih dalam kubus satuan. Kubus satuan tersebut dapat kalian ganti dengan panjang rusuk kubus.

Sehingga volume / isi kardus yang berbentuk kubus dengan panjang rusuk 4 kubus satuan :

Volume = …4… x …4… x 4 = ……64…… *Kubus satuan*

Alhamdulilah dapat kita simpulkan bahwa rumus volume kubus dengan panjang rusuk r adalah :

VOLUME = r x r x r

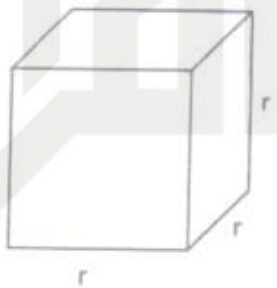

UIN SUSKA RIAU
© Hak cipta milik UIN Suska Riau
State Islamic University of Sultan Syarif Kasim Riau
Hak Cipta Dilindungi Undang-Undang
1. Dilarang mengutip sebagian atau seluruh karya tulis ini tanpa mencantumkan dan menyebutkan sumber:
a. Pengutipan hanya untuk kepentingan pendidikan, penelitian, penulisan karya ilmiah, penyusunan laporan, penulisan kritik atau tinjauan suatu masalah.
b. Pengutipan tidak merugikan kepentingan yang wajar UIN Suska Riau.
2. Dilarang mengumumkan dan memperbanyak sebagian atau seluruh karya tulis ini dalam bentuk apapun tanpa izin UIN Suska Riau.

Lembar Kerja Siswa

Tanggal : 29-04-19

Kelompok : A3

Nama : Miftahul khaira

: Zahratunnisa

: Perdana

: Hafidz Ramadhan

Petunjuk kerja :

1. Tulislah nama kelompokmu dan nama anggota kelompok
2. Bacalah LKS dengan cermat dan teliti
3. Kerjakan setiap soal pada LKS dengan cara bediskusi dengan teman di keompokmu
4. Isi bagian yang kosong dengan jawaban yang tepat

Permasalahan

Hari minggu yang akan datang Mia di undang untuk menghadiri pesta ulang tahun Tomi. Mia akan memberikan mainan berupa dadu sebanyak dua buah berbentuk kubus dengan panjang rusuk 8 cm. Agar kado yang akan dibawa Mia terlihat menarik, sebelum dibungkus Mia ingin menyusunnya kedalam sebuah kotak berbentuk balok yang ukuran panjangnya adalah 18 cm, lebar 8 cm dan tinggi 8 cm. Setelah kedua dadu

© Hak cipta milik UIN Suska Riau
State Islamic University of Sultan Syarif Kasim Riau
UIN SUSKA RIAU
Hak Cipta Dilindungi Undang-Undang
1. Dilarang mengutip sebagian atau seluruh karya tulis ini tanpa mencantumkan dan menyebutkan sumber:
a. Pengutipan hanya untuk kepentingan pendidikan, penelitian, penulisan karya ilmiah, penyusunan laporan, penulisan kritik atau tinjauan suatu masalah.
b. Pengutipan tidak merugikan kepentingan yang wajar UIN Suska Riau.
2. Dilarang mengumumkan dan memperbanyak sebagian atau seluruh karya tulis ini dalam bentuk apapun tanpa izin UIN Suska Riau.

disusun kedalam kotak ternyata masih ada ruang kosong yang tersisa pada kotak. Berapakah volume ruang kosong tersebut ?

Identifikasi masalah

Kita akan menyusun kedua dadu ke dalam kotak seperti gambar beriku

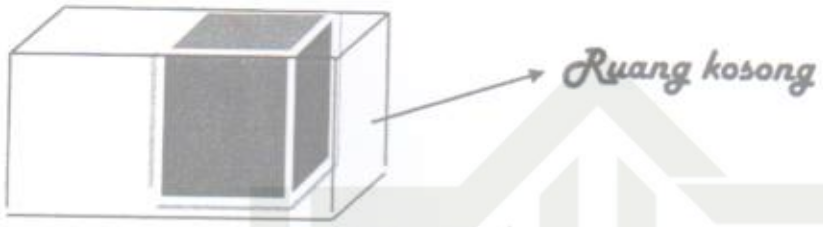

Panjang rusuk dadu = 8 cm

Dengan demikian, volume dadu = 5 x 5 x 5

= 8 x 8 x 8

= 512 cm3

Volume dua kubus adalah

Jadi, berapakah volume dua dadu ?????

Ketangkan kotak tempat menyusun dadu berbentuk balok dengan ukuran sebagai berikut:

Panjang kotak = 18 cm Lebar kotak = 8 cm

Tinggi kotak = 8 cm

© Hak cipta milik UIN Suska Riau
State Islamic University of Sultan Syarif Kasim Riau
UIN SUSKA RIAU
UIN SUSKA RIAU
Hak Cipta Dilindungi Undang-Undang
1. Dilarang mengutip sebagian atau seluruh karya tulis ini tanpa mencantumkan dan menyebutkan sumber:
a. Pengutipan hanya untuk kepentingan pendidikan, penelitian, penulisan karya ilmiah, penyusunan laporan, penulisan kritik atau tinjauan suatu masalah.
b. Pengutipan tidak merugikan kepentingan yang wajar UIN Suska Riau.
2. Dilarang mengumumkan dan memperbanyak sebagian atau seluruh karya tulis ini dalam bentuk apapun tanpa izin UIN Suska Riau.

Maka,

Volume kotak = Volume balok

= p x l x t

= 18 x 8 x 8

= 1.152 cm^3

Karena yang akan kalian lakukan adalah membantu Mia menghitung volume ruang kosong pada kotak yang digunakan untuk menyusun dadu tersebut, maka:

Volume Ruang Kosong = Volume kotak – Volume kedua dadu

= 1.152 cm^3 - 512 cm^3

= 1.140 cm^3

Volume Ruang kosong = ...

Jadi...

© Hak cipta milik UIN Suska Riau
State Islamic University of Sultan Syarif Kasim Riau
UIN SUSKA RIAU
Hak Cipta Dilindungi Undang-Undang
1. Dilarang mengutip sebagian atau seluruh karya tulis ini tanpa mencantumkan dan menyebutkan sumber:
a. Pengutipan hanya untuk kepentingan pendidikan, penelitian, penulisan karya ilmiah, penyusunan laporan, penulisan kritik atau tinjauan suatu masalah.
b. Pengutipan tidak merugikan kepentingan yang wajar UIN Suska Riau.
2. Dilarang mengumumkan dan memperbanyak sebagian atau seluruh karya tulis ini dalam bentuk apapun tanpa izin UIN Suska Riau.

UIN SUSKA RIAU

Tabel r untuk df = 1 - 50

df = (N-2)	Tingkat signifikansi untuk uji satu arah				
	0.05	0.025	0.01	0.005	0.0005
	Tingkat signifikansi untuk uji dua arah				
	0.1	0.05	0.02	0.01	0.001
1	0.9877	0.9969	0.9995	0.9999	1.0000
2	0.9000	0.9500	0.9800	0.9900	0.9990
3	0.8054	0.8783	0.9343	0.9587	0.9911
4	0.7293	0.8114	0.8822	0.9172	0.9741
5	0.6694	0.7545	0.8329	0.8745	0.9509
6	0.6215	0.7067	0.7887	0.8343	0.9249
7	0.5822	0.6664	0.7498	0.7977	0.8983
8	0.5494	0.6319	0.7155	0.7646	0.8721
9	0.5214	0.6021	0.6851	0.7348	0.8470
10	0.4973	0.5760	0.6581	0.7079	0.8233
11	0.4762	0.5529	0.6339	0.6835	0.8010
12	0.4575	0.5324	0.6120	0.6614	0.7800
13	0.4409	0.5140	0.5923	0.6411	0.7604
14	0.4259	0.4973	0.5742	0.6226	0.7419
15	0.4124	0.4821	0.5577	0.6055	0.7247
16	0.4000	0.4683	0.5425	0.5897	0.7084
17	0.3887	0.4555	0.5285	0.5751	0.6932
18	0.3783	0.4438	0.5155	0.5614	0.6788
19	0.3687	0.4329	0.5034	0.5487	0.6652
20	0.3598	0.4227	0.4921	0.5368	0.6524
21	0.3515	0.4132	0.4815	0.5256	0.6402
22	0.3438	0.4044	0.4716	0.5151	0.6287
23	0.3365	0.3961	0.4622	0.5052	0.6178
24	0.3297	0.3882	0.4534	0.4958	0.6074
25	0.3233	0.3809	0.4451	0.4869	0.5974
26	0.3172	0.3739	0.4372	0.4785	0.5880
27	0.3115	0.3673	0.4297	0.4705	0.5790
28	0.3061	0.3610	0.4226	0.4629	0.5703
29	0.3009	0.3550	0.4158	0.4556	0.5620
30	0.2960	0.3494	0.4093	0.4487	0.5541
31	0.2913	0.3440	0.4032	0.4421	0.5465
32	0.2869	0.3388	0.3972	0.4357	0.5392
33	0.2826	0.3338	0.3916	0.4296	0.5322
34	0.2785	0.3291	0.3862	0.4238	0.5254
35	0.2746	0.3246	0.3810	0.4182	0.5189
36	0.2709	0.3202	0.3760	0.4128	0.5126
37	0.2673	0.3160	0.3712	0.4076	0.5066
38	0.2638	0.3120	0.3665	0.4026	0.5007
39	0.2605	0.3081	0.3621	0.3978	0.4950
40	0.2573	0.3044	0.3578	0.3932	0.4896
41	0.2542	0.3008	0.3536	0.3887	0.4843
42	0.2512	0.2973	0.3496	0.3843	0.4791
43	0.2483	0.2940	0.3457	0.3801	0.4742
44	0.2455	0.2907	0.3420	0.3761	0.4694
45	0.2429	0.2876	0.3384	0.3721	0.4647
46	0.2403	0.2845	0.3348	0.3683	0.4601
47	0.2377	0.2816	0.3314	0.3646	0.4557
48	0.2353	0.2787	0.3281	0.3610	0.4514
49	0.2329	0.2759	0.3249	0.3575	0.4473
50	0.2306	0.2732	0.3218	0.3542	0.4432

© Hak cipta milik UIN Suska Riau
State Islamic University of Sultan Syarif Kasim Riau
UIN SUSKA RIAU

Hak Cipta Dilindungi Undang-Undang
1. Dilarang mengutip sebagian atau seluruh karya tulis ini tanpa mencantumkan dan menyebutkan sumber:
   a. Pengutipan hanya untuk kepentingan pendidikan, penelitian, penulisan karya ilmiah, penyusunan laporan, penulisan kritik atau tinjauan suatu masalah.
   b. Pengutipan tidak merugikan kepentingan yang wajar UIN Suska Riau.
2. Dilarang mengumumkan dan memperbanyak sebagian atau seluruh karya tulis ini dalam bentuk apapun tanpa izin UIN Suska Riau.

UIN SUSKA RIAU

Tabel r untuk df = 51 - 100

df = (N-2)	Tingkat signifikansi untuk uji satu arah				
	0.05	0.025	0.01	0.005	0.0005
	Tingkat signifikansi untuk uji dua arah				
	0.1	0.05	0.02	0.01	0.001
51	0.2284	0.2706	0.3188	0.3509	0.4393
52	0.2262	0.2681	0.3158	0.3477	0.4354
53	0.2241	0.2656	0.3129	0.3445	0.4317
54	0.2221	0.2632	0.3102	0.3415	0.4280
55	0.2201	0.2609	0.3074	0.3385	0.4244
56	0.2181	0.2586	0.3048	0.3357	0.4210
57	0.2162	0.2564	0.3022	0.3328	0.4176
58	0.2144	0.2542	0.2997	0.3301	0.4143
59	0.2126	0.2521	0.2972	0.3274	0.4110
60	0.2108	0.2500	0.2948	0.3248	0.4079
61	0.2091	0.2480	0.2925	0.3223	0.4048
62	0.2075	0.2461	0.2902	0.3198	0.4018
63	0.2058	0.2441	0.2880	0.3173	0.3988
64	0.2042	0.2423	0.2858	0.3150	0.3959
65	0.2027	0.2404	0.2837	0.3126	0.3931
66	0.2012	0.2387	0.2816	0.3104	0.3903
67	0.1997	0.2369	0.2796	0.3081	0.3876
68	0.1982	0.2352	0.2776	0.3060	0.3850
69	0.1968	0.2335	0.2756	0.3038	0.3823
70	0.1954	0.2319	0.2737	0.3017	0.3798
71	0.1940	0.2303	0.2718	0.2997	0.3773
72	0.1927	0.2287	0.2700	0.2977	0.3748
73	0.1914	0.2272	0.2682	0.2957	0.3724
74	0.1901	0.2257	0.2664	0.2938	0.3701
75	0.1888	0.2242	0.2647	0.2919	0.3678
76	0.1876	0.2227	0.2630	0.2900	0.3655
77	0.1864	0.2213	0.2613	0.2882	0.3633
78	0.1852	0.2199	0.2597	0.2864	0.3611
79	0.1841	0.2185	0.2581	0.2847	0.3589
80	0.1829	0.2172	0.2565	0.2830	0.3568
81	0.1818	0.2159	0.2550	0.2813	0.3547
82	0.1807	0.2146	0.2535	0.2796	0.3527
83	0.1796	0.2133	0.2520	0.2780	0.3507
84	0.1786	0.2120	0.2505	0.2764	0.3487
85	0.1775	0.2108	0.2491	0.2748	0.3468
86	0.1765	0.2096	0.2477	0.2732	0.3449
87	0.1755	0.2084	0.2463	0.2717	0.3430
88	0.1745	0.2072	0.2449	0.2702	0.3412
89	0.1735	0.2061	0.2435	0.2687	0.3393
90	0.1726	0.2050	0.2422	0.2673	0.3375
91	0.1716	0.2039	0.2409	0.2659	0.3358
92	0.1707	0.2028	0.2396	0.2645	0.3341
93	0.1698	0.2017	0.2384	0.2631	0.3323
94	0.1689	0.2006	0.2371	0.2617	0.3307
95	0.1680	0.1996	0.2359	0.2604	0.3290
96	0.1671	0.1986	0.2347	0.2591	0.3274
97	0.1663	0.1975	0.2335	0.2578	0.3258
98	0.1654	0.1966	0.2324	0.2565	0.3242
99	0.1646	0.1956	0.2312	0.2552	0.3226
100	0.1638	0.1946	0.2301	0.2540	0.3211

© Hak cipta milik UIN Suska Riau
State Islamic University of Sultan Syarif Kasim Riau
UIN SUSKA RIAU

Hak Cipta Dilindungi Undang-Undang
1. Dilarang mengutip sebagian atau seluruh karya tulis ini tanpa mencantumkan dan menyebutkan sumber:
a. Pengutipan hanya untuk kepentingan pendidikan, penelitian, penulisan karya ilmiah, penyusunan laporan, penulisan kritik atau tinjauan suatu masalah.
b. Pengutipan tidak merugikan kepentingan yang wajar UIN Suska Riau.
2. Dilarang mengumumkan dan memperbanyak sebagian atau seluruh karya tulis ini dalam bentuk apapun tanpa izin UIN Suska Riau.

Tabel r untuk df = 101 - 150

df = (N-2)	Tingkat signifikansi untuk uji satu arah				
	0.05	0.025	0.01	0.005	0.0005
	Tingkat signifikansi untuk uji dua arah				
	0.1	0.05	0.02	0.01	0.001
101	0.1630	0.1937	0.2290	0.2528	0.3196
102	0.1622	0.1927	0.2279	0.2515	0.3181
103	0.1614	0.1918	0.2268	0.2504	0.3166
104	0.1606	0.1909	0.2257	0.2492	0.3152
105	0.1599	0.1900	0.2247	0.2480	0.3137
106	0.1591	0.1891	0.2236	0.2469	0.3123
107	0.1584	0.1882	0.2226	0.2458	0.3109
108	0.1576	0.1874	0.2216	0.2446	0.3095
109	0.1569	0.1865	0.2206	0.2436	0.3082
110	0.1562	0.1857	0.2196	0.2425	0.3068
111	0.1555	0.1848	0.2186	0.2414	0.3055
112	0.1548	0.1840	0.2177	0.2403	0.3042
113	0.1541	0.1832	0.2167	0.2393	0.3029
114	0.1535	0.1824	0.2158	0.2383	0.3016
115	0.1528	0.1816	0.2149	0.2373	0.3004
116	0.1522	0.1809	0.2139	0.2363	0.2991
117	0.1515	0.1801	0.2131	0.2353	0.2979
118	0.1509	0.1793	0.2122	0.2343	0.2967
119	0.1502	0.1786	0.2113	0.2333	0.2955
120	0.1496	0.1779	0.2104	0.2324	0.2943
121	0.1490	0.1771	0.2096	0.2315	0.2931
122	0.1484	0.1764	0.2087	0.2305	0.2920
123	0.1478	0.1757	0.2079	0.2296	0.2908
124	0.1472	0.1750	0.2071	0.2287	0.2897
125	0.1466	0.1743	0.2062	0.2278	0.2886
126	0.1460	0.1736	0.2054	0.2269	0.2875
127	0.1455	0.1729	0.2046	0.2260	0.2864
128	0.1449	0.1723	0.2039	0.2252	0.2853
129	0.1443	0.1716	0.2031	0.2243	0.2843
130	0.1438	0.1710	0.2023	0.2235	0.2832
131	0.1432	0.1703	0.2015	0.2226	0.2822
132	0.1427	0.1697	0.2008	0.2218	0.2811
133	0.1422	0.1690	0.2001	0.2210	0.2801
134	0.1416	0.1684	0.1993	0.2202	0.2791
135	0.1411	0.1678	0.1986	0.2194	0.2781
136	0.1406	0.1672	0.1979	0.2186	0.2771
137	0.1401	0.1666	0.1972	0.2178	0.2761
138	0.1396	0.1660	0.1965	0.2170	0.2752
139	0.1391	0.1654	0.1958	0.2163	0.2742
140	0.1386	0.1648	0.1951	0.2155	0.2733
141	0.1381	0.1642	0.1944	0.2148	0.2723
142	0.1376	0.1637	0.1937	0.2140	0.2714
143	0.1371	0.1631	0.1930	0.2133	0.2705
144	0.1367	0.1625	0.1924	0.2126	0.2696
145	0.1362	0.1620	0.1917	0.2118	0.2687
146	0.1357	0.1614	0.1911	0.2111	0.2678
147	0.1353	0.1609	0.1904	0.2104	0.2669
148	0.1348	0.1603	0.1898	0.2097	0.2660
149	0.1344	0.1598	0.1892	0.2090	0.2652
150	0.1339	0.1593	0.1886	0.2083	0.2643

UIN SUSKA RIAU

© Hak cipta milik UIN Suska Riau

State Islamic University of Sultan Syarif Kasim Riau

UIN SUSKA RIAU

Hak Cipta Dilindungi Undang-Undang

1. Dilarang mengutip sebagian atau seluruh karya tulis ini tanpa mencantumkan dan menyebutkan sumber:
   a. Pengutipan hanya untuk kepentingan pendidikan, penelitian, penulisan karya ilmiah, penyusunan laporan, penulisan kritik atau tinjauan suatu masalah.
   b. Pengutipan tidak merugikan kepentingan yang wajar UIN Suska Riau.
2. Dilarang mengumumkan dan memperbanyak sebagian atau seluruh karya tulis ini dalam bentuk apapun tanpa izin UIN Suska Riau.

Tabel r untuk df = 151 - 200

df = (N-2)	Tingkat signifikansi untuk uji satu arah				
	0.05	0.025	0.01	0.005	0.0005
	Tingkat signifikansi untuk uji dua arah				
	0.1	0.05	0.02	0.01	0.001
151	0.1335	0.1587	0.1879	0.2077	0.2635
152	0.1330	0.1582	0.1873	0.2070	0.2626
153	0.1326	0.1577	0.1867	0.2063	0.2618
154	0.1322	0.1572	0.1861	0.2057	0.2610
155	0.1318	0.1567	0.1855	0.2050	0.2602
156	0.1313	0.1562	0.1849	0.2044	0.2593
157	0.1309	0.1557	0.1844	0.2037	0.2585
158	0.1305	0.1552	0.1838	0.2031	0.2578
159	0.1301	0.1547	0.1832	0.2025	0.2570
160	0.1297	0.1543	0.1826	0.2019	0.2562
161	0.1293	0.1538	0.1821	0.2012	0.2554
162	0.1289	0.1533	0.1815	0.2006	0.2546
163	0.1285	0.1528	0.1810	0.2000	0.2539
164	0.1281	0.1524	0.1804	0.1994	0.2531
165	0.1277	0.1519	0.1799	0.1988	0.2524
166	0.1273	0.1515	0.1794	0.1982	0.2517
167	0.1270	0.1510	0.1788	0.1976	0.2509
168	0.1266	0.1506	0.1783	0.1971	0.2502
169	0.1262	0.1501	0.1778	0.1965	0.2495
170	0.1258	0.1497	0.1773	0.1959	0.2488
171	0.1255	0.1493	0.1768	0.1954	0.2481
172	0.1251	0.1488	0.1762	0.1948	0.2473
173	0.1247	0.1484	0.1757	0.1942	0.2467
174	0.1244	0.1480	0.1752	0.1937	0.2460
175	0.1240	0.1476	0.1747	0.1932	0.2453
176	0.1237	0.1471	0.1743	0.1926	0.2446
177	0.1233	0.1467	0.1738	0.1921	0.2439
178	0.1230	0.1463	0.1733	0.1915	0.2433
179	0.1226	0.1459	0.1728	0.1910	0.2426
180	0.1223	0.1455	0.1723	0.1905	0.2419
181	0.1220	0.1451	0.1719	0.1900	0.2413
182	0.1216	0.1447	0.1714	0.1895	0.2406
183	0.1213	0.1443	0.1709	0.1890	0.2400
184	0.1210	0.1439	0.1705	0.1884	0.2394
185	0.1207	0.1435	0.1700	0.1879	0.2387
186	0.1203	0.1432	0.1696	0.1874	0.2381
187	0.1200	0.1428	0.1691	0.1869	0.2375
188	0.1197	0.1424	0.1687	0.1865	0.2369
189	0.1194	0.1420	0.1682	0.1860	0.2363
190	0.1191	0.1417	0.1678	0.1855	0.2357
191	0.1188	0.1413	0.1674	0.1850	0.2351
192	0.1184	0.1409	0.1669	0.1845	0.2345
193	0.1181	0.1406	0.1665	0.1841	0.2339
194	0.1178	0.1402	0.1661	0.1836	0.2333
195	0.1175	0.1398	0.1657	0.1831	0.2327
196	0.1172	0.1395	0.1652	0.1827	0.2321
197	0.1169	0.1391	0.1648	0.1822	0.2315
198	0.1166	0.1388	0.1644	0.1818	0.2310
199	0.1164	0.1384	0.1640	0.1813	0.2304
200	0.1161	0.1381	0.1636	0.1809	0.2298

UIN SUSKA RIAU

© Hak cipta milik UIN Suska Riau State Islamic University of Sultan Syarif Kasim Riau

Hak Cipta Dilindungi Undang-Undang
1. Dilarang mengutip sebagian atau seluruh karya tulis ini tanpa mencantumkan dan menyebutkan sumber:
   a. Pengutipan hanya untuk kepentingan pendidikan, penelitian, penulisan karya ilmiah, penyusunan laporan, penulisan kritik atau tinjauan suatu masalah.
   b. Pengutipan tidak merugikan kepentingan yang wajar UIN Suska Riau.
2. Dilarang mengumumkan dan memperbanyak sebagian atau seluruh karya tulis ini dalam bentuk apapun tanpa izin UIN Suska Riau.

Titik Persentase Distribusi t

d.f. = 1 - 200

Diproduksi oleh: Junaidi
http://junaidichaniago.wordpress.com

© Hak cipta milik UIN Suska Riau
State Islamic University of Sultan Syarif Kasim Riau
UIN SUSKA RIAU

Hak Cipta Dilindungi Undang-Undang
1. Dilarang mengutip sebagian atau seluruh karya tulis ini tanpa mencantumkan dan menyebutkan sumber:
   a. Pengutipan hanya untuk kepentingan pendidikan, penelitian, penulisan karya ilmiah, penyusunan laporan, penulisan kritik atau tinjauan suatu masalah.
   b. Pengutipan tidak merugikan kepentingan yang wajar UIN Suska Riau.
2. Dilarang mengumumkan dan memperbanyak sebagian atau seluruh karya tulis ini dalam bentuk apapun tanpa izin UIN Suska Riau.

Titik Persentase Distribusi t (df = 1 – 40)

df \ Pr	0.25 0.50	0.10 0.20	0.05 0.10	0.025 0.050	0.01 0.02	0.005 0.010	0.001 0.002
1	1.00000	3.07768	6.31375	12.70620	31.82052	63.65674	318.30884
2	0.81650	1.88562	2.91999	4.30265	6.96456	9.92484	22.32712
3	0.76489	1.63774	2.35336	3.18245	4.54070	5.84091	10.21453
4	0.74070	1.53321	2.13185	2.77645	3.74695	4.60409	7.17318
5	0.72669	1.47588	2.01505	2.57058	3.36493	4.03214	5.89343
6	0.71756	1.43976	1.94318	2.44691	3.14267	3.70743	5.20763
7	0.71114	1.41492	1.89458	2.36462	2.99795	3.49948	4.78529
8	0.70639	1.39682	1.85955	2.30600	2.89646	3.35539	4.50079
9	0.70272	1.38303	1.83311	2.26216	2.82144	3.24984	4.29681
10	0.69981	1.37218	1.81246	2.22814	2.76377	3.16927	4.14370
11	0.69745	1.36343	1.79588	2.20099	2.71808	3.10581	4.02470
12	0.69548	1.35622	1.78229	2.17881	2.68100	3.05454	3.92963
13	0.69383	1.35017	1.77093	2.16037	2.65031	3.01228	3.85198
14	0.69242	1.34503	1.76131	2.14479	2.62449	2.97684	3.78739
15	0.69120	1.34061	1.75305	2.13145	2.60248	2.94671	3.73283
16	0.69013	1.33676	1.74588	2.11991	2.58349	2.92078	3.68615
17	0.68920	1.33338	1.73961	2.10982	2.56693	2.89823	3.64577
18	0.68836	1.33039	1.73406	2.10092	2.55238	2.87844	3.61048
19	0.68762	1.32773	1.72913	2.09302	2.53948	2.86093	3.57940
20	0.68695	1.32534	1.72472	2.08596	2.52798	2.84534	3.55181
21	0.68635	1.32319	1.72074	2.07961	2.51765	2.83136	3.52715
22	0.68581	1.32124	1.71714	2.07387	2.50832	2.81876	3.50499
23	0.68531	1.31946	1.71387	2.06866	2.49987	2.80734	3.48496
24	0.68485	1.31784	1.71088	2.06390	2.49216	2.79694	3.46678
25	0.68443	1.31635	1.70814	2.05954	2.48511	2.78744	3.45019
26	0.68404	1.31497	1.70562	2.05553	2.47863	2.77871	3.43500
27	0.68368	1.31370	1.70329	2.05183	2.47266	2.77068	3.42103
28	0.68335	1.31253	1.70113	2.04841	2.46714	2.76326	3.40816
29	0.68304	1.31143	1.69913	2.04523	2.46202	2.75639	3.39624
30	0.68276	1.31042	1.69726	2.04227	2.45726	2.75000	3.38518
31	0.68249	1.30946	1.69552	2.03951	2.45282	2.74404	3.37490
32	0.68223	1.30857	1.69389	2.03693	2.44868	2.73848	3.36531
33	0.68200	1.30774	1.69236	2.03452	2.44479	2.73328	3.35634
34	0.68177	1.30695	1.69092	2.03224	2.44115	2.72839	3.34793
35	0.68156	1.30621	1.68957	2.03011	2.43772	2.72381	3.34005
36	0.68137	1.30551	1.68830	2.02809	2.43449	2.71948	3.33262
37	0.68118	1.30485	1.68709	2.02619	2.43145	2.71541	3.32563
38	0.68100	1.30423	1.68595	2.02439	2.42857	2.71156	3.31903
39	0.68083	1.30364	1.68488	2.02269	2.42584	2.70791	3.31279
40	0.68067	1.30308	1.68385	2.02108	2.42326	2.70446	3.30688

Catatan: Probabilita yang lebih kecil yang ditunjukkan pada judul tiap kolom adalah luas daerah dalam satu ujung, sedangkan probabilitas yang lebih besar adalah luas daerah dalam kedua ujung

UIN SUSKA RIAU
© Hak cipta milik UIN Suska Riau
State Islamic University of Sultan Syarif Kasim
Hak Cipta Dilindungi Undang-Undang
1. Dilarang mengutip sebagian atau seluruh karya tulis ini tanpa mencantumkan dan menyebutkan sumber:
a. Pengutipan hanya untuk kepentingan pendidikan, penelitian, penulisan karya ilmiah, penyusunan laporan, penulisan kritik atau tinjauan suatu masala
b. Pengutipan tidak merugikan kepentingan yang wajar UIN Suska Riau.
2. Dilarang mengumumkan dan memperbanyak sebagian atau seluruh karya tulis ini dalam bentuk apapun tanpa izin UIN Suska Riau.

Titik Persentase Distribusi t (df = 41 – 80)

Pr / df	0.25 0.50	0.10 0.20	0.05 0.10	0.025 0.050	0.01 0.02	0.005 0.010	0.001 0.002
41	0.68052	1.30254	1.68288	2.01954	2.42080	2.70118	3.30127
42	0.68038	1.30204	1.68195	2.01808	2.41847	2.69807	3.29595
43	0.68024	1.30155	1.68107	2.01669	2.41625	2.69510	3.29089
44	0.68011	1.30109	1.68023	2.01537	2.41413	2.69228	3.28607
45	0.67998	1.30065	1.67943	2.01410	2.41212	2.68959	3.28148
46	0.67986	1.30023	1.67866	2.01290	2.41019	2.68701	3.27710
47	0.67975	1.29982	1.67793	2.01174	2.40835	2.68456	3.27291
48	0.67964	1.29944	1.67722	2.01063	2.40658	2.68220	3.26891
49	0.67953	1.29907	1.67655	2.00958	2.40489	2.67995	3.26508
50	0.67943	1.29871	1.67591	2.00856	2.40327	2.67779	3.26141
51	0.67933	1.29837	1.67528	2.00758	2.40172	2.67572	3.25789
52	0.67924	1.29805	1.67469	2.00665	2.40022	2.67373	3.25451
53	0.67915	1.29773	1.67412	2.00575	2.39879	2.67182	3.25127
54	0.67906	1.29743	1.67356	2.00488	2.39741	2.66998	3.24815
55	0.67898	1.29713	1.67303	2.00404	2.39608	2.66822	3.24515
56	0.67890	1.29685	1.67252	2.00324	2.39480	2.66651	3.24226
57	0.67882	1.29658	1.67203	2.00247	2.39357	2.66487	3.23948
58	0.67874	1.29632	1.67155	2.00172	2.39238	2.66329	3.23680
59	0.67867	1.29607	1.67109	2.00100	2.39123	2.66176	3.23421
60	0.67860	1.29582	1.67065	2.00030	2.39012	2.66028	3.23171
61	0.67853	1.29558	1.67022	1.99962	2.38905	2.65886	3.22930
62	0.67847	1.29536	1.66980	1.99897	2.38801	2.65748	3.22696
63	0.67840	1.29513	1.66940	1.99834	2.38701	2.65615	3.22471
64	0.67834	1.29492	1.66901	1.99773	2.38604	2.65485	3.22253
65	0.67828	1.29471	1.66864	1.99714	2.38510	2.65360	3.22041
66	0.67823	1.29451	1.66827	1.99656	2.38419	2.65239	3.21837
67	0.67817	1.29432	1.66792	1.99601	2.38330	2.65122	3.21639
68	0.67811	1.29413	1.66757	1.99547	2.38245	2.65008	3.21446
69	0.67806	1.29394	1.66724	1.99495	2.38161	2.64898	3.21260
70	0.67801	1.29376	1.66691	1.99444	2.38081	2.64790	3.21079
71	0.67796	1.29359	1.66660	1.99394	2.38002	2.64686	3.20903
72	0.67791	1.29342	1.66629	1.99346	2.37926	2.64585	3.20733
73	0.67787	1.29326	1.66600	1.99300	2.37852	2.64487	3.20567
74	0.67782	1.29310	1.66571	1.99254	2.37780	2.64391	3.20406
75	0.67778	1.29294	1.66543	1.99210	2.37710	2.64298	3.20249
76	0.67773	1.29279	1.66515	1.99167	2.37642	2.64208	3.20096
77	0.67769	1.29264	1.66488	1.99125	2.37576	2.64120	3.19948
78	0.67765	1.29250	1.66462	1.99085	2.37511	2.64034	3.19804
79	0.67761	1.29236	1.66437	1.99045	2.37448	2.63950	3.19663
80	0.67757	1.29222	1.66412	1.99006	2.37387	2.63869	3.19526

Catatan: Probabilita yang lebih kecil yang ditunjukkan pada judul tiap kolom adalah luas daerah dalam satu ujung, sedangkan probabilitas yang lebih besar adalah luas daerah dalam kedua ujung

UIN SUSKA RIAU
Hak Cipta Dilindungi Undang-Undang
1. Dilarang mengutip sebagian atau seluruh karya tulis ini tanpa mencantumkan dan menyebutkan sumber:
a. Pengutipan hanya untuk kepentingan pendidikan, penelitian, penulisan karya ilmiah, penyusunan laporan, penulisan kritik atau tinjauan suatu masala
b. Pengutipan tidak merugikan kepentingan yang wajar UIN Suska Riau.
2. Dilarang mengumumkan dan memperbanyak sebagian atau seluruh karya tulis ini dalam bentuk apapun tanpa izin UIN Suska Riau.
© Hak cipta milik UIN Suska Riau
State Islamic University of Sultan Syarif Kasim

Titik Persentase Distribusi t (df = 81 –120)

Pr / df	0.25 0.50	0.10 0.20	0.05 0.10	0.025 0.050	0.01 0.02	0.005 0.010	0.001 0.002
81	0.67753	1.29209	1.66388	1.98969	2.37327	2.63790	3.19392
82	0.67749	1.29196	1.66365	1.98932	2.37269	2.63712	3.19262
83	0.67746	1.29183	1.66342	1.98896	2.37212	2.63637	3.19135
84	0.67742	1.29171	1.66320	1.98861	2.37156	2.63563	3.19011
85	0.67739	1.29159	1.66298	1.98827	2.37102	2.63491	3.18890
86	0.67735	1.29147	1.66277	1.98793	2.37049	2.63421	3.18772
87	0.67732	1.29136	1.66256	1.98761	2.36998	2.63353	3.18657
88	0.67729	1.29125	1.66235	1.98729	2.36947	2.63286	3.18544
89	0.67726	1.29114	1.66216	1.98698	2.36898	2.63220	3.18434
90	0.67723	1.29103	1.66196	1.98667	2.36850	2.63157	3.18327
91	0.67720	1.29092	1.66177	1.98638	2.36803	2.63094	3.18222
92	0.67717	1.29082	1.66159	1.98609	2.36757	2.63033	3.18119
93	0.67714	1.29072	1.66140	1.98580	2.36712	2.62973	3.18019
94	0.67711	1.29062	1.66123	1.98552	2.36667	2.62915	3.17921
95	0.67708	1.29053	1.66105	1.98525	2.36624	2.62858	3.17825
96	0.67705	1.29043	1.66088	1.98498	2.36582	2.62802	3.17731
97	0.67703	1.29034	1.66071	1.98472	2.36541	2.62747	3.17639
98	0.67700	1.29025	1.66055	1.98447	2.36500	2.62693	3.17549
99	0.67698	1.29016	1.66039	1.98422	2.36461	2.62641	3.17460
100	0.67695	1.29007	1.66023	1.98397	2.36422	2.62589	3.17374
101	0.67693	1.28999	1.66008	1.98373	2.36384	2.62539	3.17289
102	0.67690	1.28991	1.65993	1.98350	2.36346	2.62489	3.17206
103	0.67688	1.28982	1.65978	1.98326	2.36310	2.62441	3.17125
104	0.67686	1.28974	1.65964	1.98304	2.36274	2.62393	3.17045
105	0.67683	1.28967	1.65950	1.98282	2.36239	2.62347	3.16967
106	0.67681	1.28959	1.65936	1.98260	2.36204	2.62301	3.16890
107	0.67679	1.28951	1.65922	1.98238	2.36170	2.62256	3.16815
108	0.67677	1.28944	1.65909	1.98217	2.36137	2.62212	3.16741
109	0.67675	1.28937	1.65895	1.98197	2.36105	2.62169	3.16669
110	0.67673	1.28930	1.65882	1.98177	2.36073	2.62126	3.16598
111	0.67671	1.28922	1.65870	1.98157	2.36041	2.62085	3.16528
112	0.67669	1.28916	1.65857	1.98137	2.36010	2.62044	3.16460
113	0.67667	1.28909	1.65845	1.98118	2.35980	2.62004	3.16392
114	0.67665	1.28902	1.65833	1.98099	2.35950	2.61964	3.16326
115	0.67663	1.28896	1.65821	1.98081	2.35921	2.61926	3.16262
116	0.67661	1.28889	1.65810	1.98063	2.35892	2.61888	3.16198
117	0.67659	1.28883	1.65798	1.98045	2.35864	2.61850	3.16135
118	0.67657	1.28877	1.65787	1.98027	2.35837	2.61814	3.16074
119	0.67656	1.28871	1.65776	1.98010	2.35809	2.61778	3.16013
120	0.67654	1.28865	1.65765	1.97993	2.35782	2.61742	3.15954

Catatan: Probabilita yang lebih kecil yang ditunjukkan pada judul tiap kolom adalah luas daerah dalam satu ujung, sedangkan probabilitas yang lebih besar adalah luas daerah dalam kedua ujung

UIN SUSKA RIAU
Hak Cipta Dilindungi Undang-Undang
1. Dilarang mengutip sebagian atau seluruh karya tulis ini tanpa mencantumkan dan menyebutkan sumber:
a. Pengutipan hanya untuk kepentingan pendidikan, penelitian, penulisan karya ilmiah, penyusunan laporan, penulisan kritik atau tinjauan suatu masala
b. Pengutipan tidak merugikan kepentingan yang wajar UIN Suska Riau.
2. Dilarang mengumumkan dan memperbanyak sebagian atau seluruh karya tulis ini dalam bentuk apapun tanpa izin UIN Suska Riau.
© Hak cipta milik UIN Suska Riau
State Islamic University of Sultan Syarif Kasim

Titik Persentase Distribusi t (df = 121 –160)

df \ Pr	0.25 0.50	0.10 0.20	0.05 0.10	0.025 0.050	0.01 0.02	0.005 0.010	0.001 0.002
121	0.67652	1.28859	1.65754	1.97976	2.35756	2.61707	3.15895
122	0.67651	1.28853	1.65744	1.97960	2.35730	2.61673	3.15838
123	0.67649	1.28847	1.65734	1.97944	2.35705	2.61639	3.15781
124	0.67647	1.28842	1.65723	1.97928	2.35680	2.61606	3.15726
125	0.67646	1.28836	1.65714	1.97912	2.35655	2.61573	3.15671
126	0.67644	1.28831	1.65704	1.97897	2.35631	2.61541	3.15617
127	0.67643	1.28825	1.65694	1.97882	2.35607	2.61510	3.15565
128	0.67641	1.28820	1.65685	1.97867	2.35583	2.61478	3.15512
129	0.67640	1.28815	1.65675	1.97852	2.35560	2.61448	3.15461
130	0.67638	1.28810	1.65666	1.97838	2.35537	2.61418	3.15411
131	0.67637	1.28805	1.65657	1.97824	2.35515	2.61388	3.15361
132	0.67635	1.28800	1.65648	1.97810	2.35493	2.61359	3.15312
133	0.67634	1.28795	1.65639	1.97796	2.35471	2.61330	3.15264
134	0.67633	1.28790	1.65630	1.97783	2.35450	2.61302	3.15217
135	0.67631	1.28785	1.65622	1.97769	2.35429	2.61274	3.15170
136	0.67630	1.28781	1.65613	1.97756	2.35408	2.61246	3.15124
137	0.67628	1.28776	1.65605	1.97743	2.35387	2.61219	3.15079
138	0.67627	1.28772	1.65597	1.97730	2.35367	2.61193	3.15034
139	0.67626	1.28767	1.65589	1.97718	2.35347	2.61166	3.14990
140	0.67625	1.28763	1.65581	1.97705	2.35328	2.61140	3.14947
141	0.67623	1.28758	1.65573	1.97693	2.35309	2.61115	3.14904
142	0.67622	1.28754	1.65566	1.97681	2.35289	2.61090	3.14862
143	0.67621	1.28750	1.65558	1.97669	2.35271	2.61065	3.14820
144	0.67620	1.28746	1.65550	1.97658	2.35252	2.61040	3.14779
145	0.67619	1.28742	1.65543	1.97646	2.35234	2.61016	3.14739
146	0.67617	1.28738	1.65536	1.97635	2.35216	2.60992	3.14699
147	0.67616	1.28734	1.65529	1.97623	2.35198	2.60969	3.14660
148	0.67615	1.28730	1.65521	1.97612	2.35181	2.60946	3.14621
149	0.67614	1.28726	1.65514	1.97601	2.35163	2.60923	3.14583
150	0.67613	1.28722	1.65508	1.97591	2.35146	2.60900	3.14545
151	0.67612	1.28718	1.65501	1.97580	2.35130	2.60878	3.14508
152	0.67611	1.28715	1.65494	1.97569	2.35113	2.60856	3.14471
153	0.67610	1.28711	1.65487	1.97559	2.35097	2.60834	3.14435
154	0.67609	1.28707	1.65481	1.97549	2.35081	2.60813	3.14400
155	0.67608	1.28704	1.65474	1.97539	2.35065	2.60792	3.14364
156	0.67607	1.28700	1.65468	1.97529	2.35049	2.60771	3.14330
157	0.67606	1.28697	1.65462	1.97519	2.35033	2.60751	3.14295
158	0.67605	1.28693	1.65455	1.97509	2.35018	2.60730	3.14261
159	0.67604	1.28690	1.65449	1.97500	2.35003	2.60710	3.14228
160	0.67603	1.28687	1.65443	1.97490	2.34988	2.60691	3.14195

Catatan: Probabilita yang lebih kecil yang ditunjukkan pada judul tiap kolom adalah luas daerah dalam satu ujung, sedangkan probabilitas yang lebih besar adalah luas daerah dalam kedua ujung

UIN SUSKA RIAU
Hak Cipta Dilindungi Undang-Undang
1. Dilarang mengutip sebagian atau seluruh karya tulis ini tanpa mencantumkan dan menyebutkan sumber:
a. Pengutipan hanya untuk kepentingan pendidikan, penelitian, penulisan karya ilmiah, penyusunan laporan, penulisan kritik atau tinjauan suatu masala
b. Pengutipan tidak merugikan kepentingan yang wajar UIN Suska Riau.
2. Dilarang mengumumkan dan memperbanyak sebagian atau seluruh karya tulis ini dalam bentuk apapun tanpa izin UIN Suska Riau.
© Hak cipta milik UIN Suska Riau
State Islamic University of Sultan Syarif Kasim

Titik Persentase Distribusi t (df = 161 –200)

Pr / df	0.25 0.50	0.10 0.20	0.05 0.10	0.025 0.050	0.01 0.02	0.005 0.010	0.001 0.002
161	0.67602	1.28683	1.65437	1.97481	2.34973	2.60671	3.14162
162	0.67601	1.28680	1.65431	1.97472	2.34959	2.60652	3.14130
163	0.67600	1.28677	1.65426	1.97462	2.34944	2.60633	3.14098
164	0.67599	1.28673	1.65420	1.97453	2.34930	2.60614	3.14067
165	0.67598	1.28670	1.65414	1.97445	2.34916	2.60595	3.14036
166	0.67597	1.28667	1.65408	1.97436	2.34902	2.60577	3.14005
167	0.67596	1.28664	1.65403	1.97427	2.34888	2.60559	3.13975
168	0.67595	1.28661	1.65397	1.97419	2.34875	2.60541	3.13945
169	0.67594	1.28658	1.65392	1.97410	2.34862	2.60523	3.13915
170	0.67594	1.28655	1.65387	1.97402	2.34848	2.60506	3.13886
171	0.67593	1.28652	1.65381	1.97393	2.34835	2.60489	3.13857
172	0.67592	1.28649	1.65376	1.97385	2.34822	2.60471	3.13829
173	0.67591	1.28646	1.65371	1.97377	2.34810	2.60455	3.13801
174	0.67590	1.28644	1.65366	1.97369	2.34797	2.60438	3.13773
175	0.67589	1.28641	1.65361	1.97361	2.34784	2.60421	3.13745
176	0.67589	1.28638	1.65356	1.97353	2.34772	2.60405	3.13718
177	0.67588	1.28635	1.65351	1.97346	2.34760	2.60389	3.13691
178	0.67587	1.28633	1.65346	1.97338	2.34748	2.60373	3.13665
179	0.67586	1.28630	1.65341	1.97331	2.34736	2.60357	3.13638
180	0.67586	1.28627	1.65336	1.97323	2.34724	2.60342	3.13612
181	0.67585	1.28625	1.65332	1.97316	2.34713	2.60326	3.13587
182	0.67584	1.28622	1.65327	1.97308	2.34701	2.60311	3.13561
183	0.67583	1.28619	1.65322	1.97301	2.34690	2.60296	3.13536
184	0.67583	1.28617	1.65318	1.97294	2.34678	2.60281	3.13511
185	0.67582	1.28614	1.65313	1.97287	2.34667	2.60267	3.13487
186	0.67581	1.28612	1.65309	1.97280	2.34656	2.60252	3.13463
187	0.67580	1.28610	1.65304	1.97273	2.34645	2.60238	3.13438
188	0.67580	1.28607	1.65300	1.97266	2.34635	2.60223	3.13415
189	0.67579	1.28605	1.65296	1.97260	2.34624	2.60209	3.13391
190	0.67578	1.28602	1.65291	1.97253	2.34613	2.60195	3.13368
191	0.67578	1.28600	1.65287	1.97246	2.34603	2.60181	3.13345
192	0.67577	1.28598	1.65283	1.97240	2.34593	2.60168	3.13322
193	0.67576	1.28595	1.65279	1.97233	2.34582	2.60154	3.13299
194	0.67576	1.28593	1.65275	1.97227	2.34572	2.60141	3.13277
195	0.67575	1.28591	1.65271	1.97220	2.34562	2.60128	3.13255
196	0.67574	1.28589	1.65267	1.97214	2.34552	2.60115	3.13233
197	0.67574	1.28586	1.65263	1.97208	2.34543	2.60102	3.13212
198	0.67573	1.28584	1.65259	1.97202	2.34533	2.60089	3.13190
199	0.67572	1.28582	1.65255	1.97196	2.34523	2.60076	3.13169
200	0.67572	1.28580	1.65251	1.97190	2.34514	2.60063	3.13148

Catatan: Probabilita yang lebih kecil yang ditunjukkan pada judul tiap kolom adalah luas daerah dalam satu ujung, sedangkan probabilitas yang lebih besar adalah luas daerah dalam kedua ujung

UIN SUSKA RIAU
Hak Cipta Dilindungi Undang-Undang
1. Dilarang mengutip sebagian atau seluruh karya tulis ini tanpa mencantumkan dan menyebutkan sumber:
a. Pengutipan hanya untuk kepentingan pendidikan, penelitian, penulisan karya ilmiah, penyusunan laporan, penulisan kritik atau tinjauan suatu masala
b. Pengutipan tidak merugikan kepentingan yang wajar UIN Suska Riau.
2. Dilarang mengumumkan dan memperbanyak sebagian atau seluruh karya tulis ini dalam bentuk apapun tanpa izin UIN Suska Riau.
© Hak cipta milik UIN Suska Riau
State Islamic University of Sultan Syarif Kasim

DOKUMENTASI

© Hak cipta milik UIN Suska Riau
State Islamic University of Sultan Syarif Kasim Riau

UIN SUSKA RIAU

Hak Cipta Dilindungi Undang-Undang

1. Dilarang mengutip sebagian atau seluruh karya tulis ini tanpa mencantumkan dan menyebutkan sumber:
   a. Pengutipan hanya untuk kepentingan pendidikan, penelitian, penulisan karya ilmiah, penyusunan laporan, penulisan kritik atau tinjauan suatu masalah.
   b. Pengutipan tidak merugikan kepentingan yang wajar UIN Suska Riau.
2. Dilarang mengumumkan dan memperbanyak sebagian atau seluruh karya tulis ini dalam bentuk apapun tanpa izin UIN Suska Riau.

© Hak cipta milik UIN Suska Riau

State Islamic University of Sultan Syarif Kasim Riau

UIN SUSKA RIAU

Hak Cipta Dilindungi Undang-Undang

1. Dilarang mengutip sebagian atau seluruh karya tulis ini tanpa mencantumkan dan menyebutkan sumber:
   a. Pengutipan hanya untuk kepentingan pendidikan, penelitian, penulisan karya ilmiah, penyusunan laporan, penulisan kritik atau tinjauan suatu masalah.
   b. Pengutipan tidak merugikan kepentingan yang wajar UIN Suska Riau.
2. Dilarang mengumumkan dan memperbanyak sebagian atau seluruh karya tulis ini dalam bentuk apapun tanpa izin UIN Suska Riau.

KEMENTERIAN AGAMA
UNIVERSITAS ISLAM NEGERI SULTAN SYARIF KASIM RIAU
FAKULTAS TARBIYAH DAN KEGURUAN
كلية التربية والتعليم
FACULTY OF EDUCATION AND TEACHER TRAINING
Jl. H. R. Soebrantas No.155 Km.18 Tampan Pekanbaru Riau 28293 PO. BOX 1004 Telp. (0761) 561647
Fax. (0761) 561647 Web: www.ftk.uinsuska.ac.id, E-mail: eftak_uinsuska@yahoo.co.id

Nomor : Un.04/F.II.4/PP.00.9/12342/2018 Pekanbaru,27 Juli 2018
Sifat : Biasa
Lampiran :
Hal : *Pembimbing Skripsi*

Kepada
Yth.
1. Dra. Hj. Nurhayati B, M.Ag. (Pembimbing 1)
2. Melly Andriani, S.Pd, M.Pd (Pembimbing 2)

Dosen Fakultas Tarbiyah dan Keguruan UIN Suska Riau
Pekanbaru

Assalamu'alaikum warhmatullahi wabarakatuh

Dengan hormat, Fakultas Tarbiyah dan Keguruan UIN Suska Riau menunjuk Saudara sebagai pembimbing skripsi mahasiswa :

Nama	: ROZALIA HERLINA
NIM	: 11418200871
Jurusan	: Pendidikan Guru Madrasah Ibtidaiyah
Judul	: Pengaruh Penggunaan Pendekatan Pendidikan Matematika Realistik Indonesia (PMRI) terhadap Hasil Belajar Hasil Belajar Jaring-Jaring Balok dan Kubus di Kelas V Sekolah Dasar Negeri 01 Baringin Anam Kecamatan Baso Kabupaten Agam
Waktu	: 6 Bulan terhitung dari tanggal keluarnya surat bimbingan ini

Agar dapat membimbing hal-hal terkait dengan Ilmu Pendidikan Guru Madrasah Ibtidaiyah dan dengan Redaksi dan Teknik Penulisan Skripsi sebagaimana yang sudah ditentukan. Atas kesediaan Saudara dihaturkan terimakasih.

Wassalam
an. Dekan
Wakil Dekan I

Dr. Alimuddin, M.Ag
NIP. 19660924 199503 1 002

UIN SUSKA RIAU
Hak Cipta Dilindungi Undang-Undang
1. Dilarang mengutip sebagian atau seluruh karya tulis ini tanpa mencantumkan dan menyebutkan sumber:
a. Pengutipan hanya untuk kepentingan pendidikan, penelitian, penulisan karya ilmiah, penyusunan laporan, penulisan kritik atau tinjauan suatu masalah.
b. Pengutipan tidak merugikan kepentingan yang wajar UIN Suska Riau.
2. Dilarang mengumumkan dan memperbanyak sebagian atau seluruh karya tulis ini dalam bentuk apapun tanpa izin UIN Suska Riau.
©Hak cipta milik UIN Suska Riau
State Islamic University of Sultan Syarif Kasim Riau

KEMENTERIAN AGAMA
UNIVERSITAS ISLAM NEGERI SULTAN SYARIF KASIM RIAU
FAKULTAS TARBIYAH DAN KEGURUAN
كلية التربية والتعليم
FACULTY OF EDUCATION AND TEACHER TRAINING
Alamat : Jl. H. R. Soebrantas Km. 15 Tampan Pekanbaru Riau 28293 PO. BOX 1004 Telp. (0761) 7077307 Fax. (0761) 21129

KEGIATAN BIMBINGAN MAHASISWA
SKRIPSI MAHASISWA

Jenis yang dibimbing : SKRIPSI
1. Seminar usul Penelitian :
2. Penulisan Laporan Penelitian :

Nama Pembimbing : Melly Andriani, S.Pd., M.Pd
a. Nomor Induk Pegawai (NIP) : 197405262006042003
Nama Mahasiswa : Rozalia Herlina
Nomor Induk Mahasiswa : 11418200871
Kegiatan :

No	Tanggal Konsultasi	Materi Bimbingan	Tanda Tangan	Keterangan
1	14/November/2018	BAB I Sampai BAB III		
2	11/Februari/2019.	Acc Untuk diseminarkan		
3	25/Juli/2019.	BAB I		
4	12/Agustus/2019	BAB II		
5	16/oktober/2019	BAB III		
6	04/November/2019	BAB IV dan V		
7	27/November/2019	Acc Untuk dimunaqosahkan		

Pekanbaru, 27 - November 2019
Pembimbing,

UIN SUSKA RIAU
Hak Cipta Dilindungi Undang-Undang
1. Dilarang mengutip sebagian atau seluruh karya tulis ini tanpa mencantumkan dan menyebutkan sumber:
a. Pengutipan hanya untuk kepentingan pendidikan, penelitian, penulisan karya ilmiah, penyusunan laporan, penulisan kritik atau tinjauan suatu masalah.
b. Pengutipan tidak merugikan kepentingan yang wajar UIN Suska Riau.
2. Dilarang mengumumkan dan memperbanyak sebagian atau seluruh karya tulis ini dalam bentuk apapun tanpa izin UIN Suska Riau.
© Hak cipta milik UIN Suska Riau
State Islamic University of Sultan Syarif Kasim Riau
UIN SUSKA RIAU

KEMENTERIAN AGAMA
UNIVERSITAS ISLAM NEGERI SULTAN SYARIF KASIM RIAU
FAKULTAS TARBIYAH DAN KEGURUAN
كلية التربية والتعليم
FACULTY OF EDUCATION AND TEACHER TRAINING
Jl. H. R. Soebrantas No.155 Km.18 Tampan Pekanbaru Riau 28293 PO. BOX 1004 Telp. (0761) 561647
Fax. (0761) 561647 Web.www.ftk.uinsuska.ac.id, E-mail: eftak_uinsuska@yahoo.co.id

Un.04/F.II.4/PP.00.9/19155/2018 Pekanbaru, 01 November 2018
Biasa

Mohon Izin Melakukan PraRiset

Kepada
Yth. Kepala Sekolah
SD NEGERI 01 BARINGIN ANAM KECAMATAN BASO KABUPATEN AGAM
di
Tempat

Assalamu'alaikum warhmatullahi wabarakatuh

Dekan Fakultas Tarbiyah dan Keguruan UIN Sultan Syarif Kasim Riau dengan ini memberitahukan kepada saudara bahwa :

Nama	: ROZALIA HERLINA
NIM	: 11418200871
Semester/Tahun	: IX (Sembilan)/ 2018
Program Studi	: Pendidikan Guru Madrasah Ibtidaiyah
Fakultas	: Tarbiyah dan Keguruan UIN Suska Riau

ditugaskan untuk melaksanakan riset guna mendapatkan data yang berhubungan dengan penelitiannya di Instansi yang saudara pimpin.

Sehubungan dengan itu kami mohon diberikan bantuan/izin kepada mahasiswa yang bersangkutan.

Demikian disampaikan atas kerjasamanya diucapkan terima kasih.

an. Dekan
Wakil Dekan III

Dr. Drs. Nursalim, M.Pd
NIP. 19660410 199303 1 005

UIN SUSKA RIAU
© Hak cipta milik UIN Suska Riau
State Islamic University of Sultan Syarif Kasim Riau
Hak Cipta Dilindungi Undang-Undang
1. Dilarang mengutip sebagian atau seluruh karya tulis ini tanpa mencantumkan dan menyebutkan sumber:
a. Pengutipan hanya untuk kepentingan pendidikan, penelitian, penulisan karya ilmiah, penyusunan laporan, penulisan kritik atau tinjauan suatu masalah.
b. Pengutipan tidak merugikan kepentingan yang wajar UIN Suska Riau.
2. Dilarang mengumumkan dan memperbanyak sebagian atau seluruh karya tulis ini dalam bentuk apapun tanpa izin UIN Suska Riau.

PEMERINTAH KABUPATEN AGAM
DINAS PENDIDIKAN DAN KEBUDAYAAN
SD NEGERI 01 BARINGIN ANAM
KECAMATAN BASO KABUPATEN AGAM

Alamat : Jln. Baringin Anam *Telp. (0752) 0752) 2751985* *Kode Pos 26192*

Nomor : 420/ /SDN-01 BA/2019
Lamp. : -
Hal : Surat Izin melakukan Pra Riset

Dengan Hormat,

Sesuai dengan surat dari Fakultas Taribyah dan Keguruan UIN Sultan Syarif Kasim Riau nomor : Un.04/F.II4/PP.00.9/19155/2018 tanggal 01 November 2018 perihal permohonan melakukan prariset kepada Sudari :

Nama	: ROZALIA HERLINA
NIM	: 11418200871
Program Studi	: Pendidikan Guru Madrasah Ibtidaiyah
Fakultas	: Tarbiyah dan Keguruan UIN Suska Riau

Dengan ini kami memberikan izi kepada yang bersangkutan untuk melakukan Prariset di SD Negeri 01 Baringin Anam kecamatan Baso Kabupaten Agam.

Demikianlah surat ketengan izin kami sampaikan, untuk dapat dipergunakan sebagaimana perlunya.

Baso, 1 Maret 2019
Kepala Sekolah

Mhd. Dayarnir, S. Pd
NIP 19621204 198506 1 001

UIN SUSKA RIAU
© Hak cipta milik UIN Suska Riau
State Islamic University of Sultan Syarif Kasim Riau
Hak Cipta Dilindungi Undang-Undang
1. Dilarang mengutip sebagian atau seluruh karya tulis ini tanpa mencantumkan dan menyebutkan sumber:
a. Pengutipan hanya untuk kepentingan pendidikan, penelitian, penulisan karya ilmiah, penyusunan laporan, penulisan kritik atau tinjauan suatu masalah.
b. Pengutipan tidak merugikan kepentingan yang wajar UIN Suska Riau.
2. Dilarang mengumumkan dan memperbanyak sebagian atau seluruh karya tulis ini dalam bentuk apapun tanpa izin UIN Suska Riau.

KEMENTERIAN AGAMA
UNIVERSITAS ISLAM NEGERI SULTAN SYARIF KASIM RIAU
FAKULTAS TARBIYAH DAN KEGURUAN
كلية التربية والتعليم
FACULTY OF EDUCATION AND TEACHER TRAINING
Jl. H. R. Soebrantas No.155 Km.18 Tampan Pekanbaru Riau 28293 PO. BOX 1004 Telp. (0761) 561647
Fax. (0761) 561647 Web.www.ftk.uinsuska.ac.id, E-mail: eftak_uinsuska@yahoo.co.id

Nomor : Un.04/F.II/PP.00.9/4844/2019 Pekanbaru, 19 Maret 2019 M
Sifat : Biasa
Lampiran : 1 (Satu) Proposal
Hal : ***Mohon Izin Melakukan Riset***

Kepada
Yth. Gubernur Riau
Cq. Kepala Dinas Penanaman Modal dan Pelayanan Terpadu
Satu Pintu
Provinsi Riau
Di Pekanbaru

Assalamu'alaikum warahmatullahi wabarakatuh

Rektor Universitas Islam Negeri Sultan Syarif Kasim Riau dengan ini memberitahukan kepada saudara bahwa :

Nama	: ROZALIA HERLINA
NIM	: 11418200871
Semester/Tahun	: X (Sepuluh)/ 2019
Program Studi	: Pendidikan Guru Madrasah Ibtidaiyah
Fakultas	: Tarbiyah dan Keguruan UIN Suska Riau

ditugaskan untuk melaksanakan riset guna mendapatkan data yang berhubungan dengan judul skripsinya : PENGARUH PENDEKATAN PENDIDIKAN MATEMATIKA REALISTIK INDONESIA TERHADAP HASIL BELAJAR VOLUME BANGUN RUANG DI KELAS V SEKOLAH DASAR NEGERI 01 BARINGIN ANAM KECAMATAN BASO KABUPATEN AGAM
Lokasi Penelitian : SEKOLAH DASAR NEGERI 01 BARINGIN ANAM KECAMATAN BASO KABUPATEN AGAM
Waktu Penelitian : 3 Bulan (19 Maret 2019 s.d 19 Juni 2019)

Sehubungan dengan itu kami mohon diberikan bantuan/izin kepada mahasiswa yang bersangkutan.

Demikian disampaikan atas kerjasamanya diucapkan terima kasih.

a.n. Rektor
Dekan

Dr. H. Muhammad Syaifuddin, S.Ag., M.Ag
NIP 19740704 199803 1 001

Tembusan:

UIN SUSKA RIAU
Hak Cipta Dilindungi Undang-Undang
1. Dilarang mengutip sebagian atau seluruh karya tulis ini tanpa mencantumkan dan menyebutkan sumber:
a. Pengutipan hanya untuk kepentingan pendidikan, penelitian, penulisan karya ilmiah, penyusunan laporan, penulisan kritik atau tinjauan suatu masalah.
b. Pengutipan tidak merugikan kepentingan yang wajar UIN Suska Riau.
2. Dilarang mengumumkan dan memperbanyak sebagian atau seluruh karya tulis ini dalam bentuk apapun tanpa izin UIN Suska Riau.
©Hak cipta milik UIN Suska Riau
State Islamic University of Sultan Syarif Kasim Riau

PEMERINTAH PROVINSI RIAU
DINAS PENANAMAN MODAL DAN PELAYANAN TERPADU SATU PINTU
Gedung Menara Lancang Kuning Lantai I dan II Komp. Kantor Gubernur Riau
Jl. Jend. Sudirman No. 460 Telp. (0761) 39064 Fax. (0761) 39117 PEKANBARU
Email : dpmptsp@riau.go.id

REKOMENDASI

Nomor : 503/DPMPTSP/NON IZIN-RISET/20737
TENTANG

PELAKSANAAN KEGIATAN RISET/PRA RISET
DAN PENGUMPULAN DATA UNTUK BAHAN SKRIPSI

182010

Kepala Dinas Penanaman Modal dan Pelayanan Terpadu Satu Pintu Provinsi Riau, setelah membaca Surat Rekomendasi RISET dari : **Dekan Fakultas Tarbiyah dan Keguruan UIN Suska Riau, Nomor : Un.04/I/PP.00.9/4844/2019 Tanggal 19 Maret 2019**, dengan ini memberikan rekomendasi kepada:

1. Nama : **ROZALIA HERLINA**
2. NIM / NTP : 114182008710
3. Program Studi : PENDIDIKAN GURU MADRASAH IBTIDAIYAH
4. Jenjang : S1
5. Alamat : PEKANBARU
6. Judul Penelitian : **PENGARUH PENDEKATAN PENDIDIKAN MATEMATIKA REALISTIK INDONESIA TERHADAP HASIL BELAJAR VOLUME BANGUN RUANG DI KELAS V SEKOLAH DASAR NEGERI 01 BARINGIN ANAM KECAMATAN BASO KABUPATEN AGAM**
7. Lokasi Penelitian : SEKOLAH DASAR NEGERI 01 BARINGIN ANAM KECAMATAN BASO KABUPATEN AGAM

Dengan ketentuan sebagai berikut:

1. Tidak melakukan kegiatan yang menyimpang dari ketentuan yang telah ditetapkan.
2. Pelaksanaan Kegiatan Penelitian dan Pengumpulan Data ini berlangsung selama 6 (enam) bulan terhitung mulai tanggal rekomendasi ini diterbitkan.
3. Kepada Pihak yang terkait diharapkan dapat memberikan kemudahan serta membantu kelancaran kegiatan Penelitian dan Pengumpulan Data dimaksud.

Demikian rekomendasi ini dibuat untuk dipergunakan seperlunya.

Dibuat di : Pekanbaru
Pada Tanggal : 27 Maret 2019

Ditandatangani Secara Elektronik Oleh:
KEPALA DINAS PENANAMAN MODAL DAN PELAYANAN TERPADU SATU PINTU PROVINSI RIAU

EVAREFITA, SE. M.SI
Pembina Utama Muda
NIP. 19720628 199703 2 004

Tembusan :
Disampaikan Kepada Yth :

1. Kepala Badan Kesatuan Bangsa dan Politik Provinsi Riau di Pekanbaru
2. Gubernur Sumatera Barat
   Up. Dinas Penanaman Modal dan PTSP Provinsi Sumatera Barat di Padang
3. Dekan Fakultas Tarbiyah dan Keguruan UIN Suska Riau di Pekanbaru
4. Yang Bersangkutan

Hak Cipta Dilindungi Undang-Undang
1. Dilarang mengutip sebagian atau seluruh karya tulis ini tanpa mencantumkan dan menyebutkan sumber:
   a. Pengutipan hanya untuk kepentingan pendidikan, penelitian, penulisan karya ilmiah, penyusunan laporan, penulisan kritik atau tinjauan suatu masalah.
   b. Pengutipan tidak merugikan kepentingan yang wajar UIN Suska Riau.
2. Dilarang mengumumkan dan memperbanyak sebagian atau seluruh karya tulis ini dalam bentuk apapun tanpa izin UIN Suska Riau.

© Hak cipta milik UIN Suska Riau
State Islamic University of Sultan Syarif Kasim Riau
UIN SUSKA RIAU

PEMERINTAH KABUPATEN AGAM
BADAN KESATUAN BANGSA DAN POLITIK
Jl. Piliang No 2 Telp. (0752) 66064 Fax. 66370 LubukBasung

REKOMENDASI

Nomor : B.070/ 64 /KES.BKP/2019

Berdasarkan surat Dinas Penanaman Modal dan Pelayanan Terpadu Satu Pintu Nomor: B 070/364-PERIZ/DPM&PTSP/IV/2019 Tanggal 11 April 2019, perihal Izin Penelitian, Badan Kesatuan Bangsa dan Politik Kabupaten Agam memberikan Rekomendasi kepada:

Nama	:	Rozalia Herlina
Tempat/Tgl. Lahir	:	Baso / 07 Agustus 1996
Alamat	:	Jorong Bonjo, Kecamatan Ampek Angkek
No. Identitas	:	1306084708960004
Maksud/Judul	:	**"Pengaruh Pendekatan Pendidikan Matematika Realistik Indonesia Terhadap hasil Belajar Volume Bangun Ruang di Kelas V Sekolah Dasar Negeri 01 Baringin Anam Kecamatan Baso Kabupaten Agam"**
Lokasi	:	Sekolah Dasar Negeri 01 Baringin Anam Kecamatan Baso Kabupaten Agam
Lama Pelaksanaan	:	27 Maret s/d 27 September 2019
Anggota	:	1 (Satu) orang

Sehubungan dengan kegiatan dimaksud, maka di sampaikan kepada Saudara bahwa pada prinsipnya kami tidak keberatan dengan pelaksanaan kegiatan dimaksud untuk itu diharapkan kepada Saudara agarmemperhatikan hal-hal sebagai berikut :

1. Wajib menghormati dan mentaati tata tertib di lokasi tempat izin penelitian sesuai dengan peraturan perundang undangan yang berlaku;
2. Pelaksanaan izin penelitian jangan disalahgunakan untuk keperluan yang dapat mengganggu ketentraman dan ketertiban umum;
3. Melaporkan hasil penelitian, apabila telah selesai kepada Bupati Agam melalui Badan Kesatuan Bangsa dan Politik Kabupaten Agam dengan secepatnya;
4. Bila terjadi penyimpangan dari maksud semula, maka surat izin penelitian ini dinyatakan tidak berlaku lagi.

Demikian Rekomendasi ini dibuat untuk dipergunakan sebagaimana mestinya.

Lubuk Basung, 15 April 2019

An. KEPALA BADAN KESBANG DAN POLITIK
KABUPATEN AGAM
KASUBID KEWASPADAAN PEMANTAUAN DAN
ANALISA INFORMASI DAERAH

RUDI. S.IP
NIP. 19811042007011004

Tembusan:
1. Bapak Bupati Agam Sebagai Laporan
2. DPMPTSP dan NAKER Kabupaten Agam

UIN SUSKA RIAU
© Hak cipta milik UIN Suska Riau
State Islamic University of Sultan Syarif Kasim Riau
Hak Cipta Dilindungi Undang-Undang
1. Dilarang mengutip sebagian atau seluruh karya tulis ini tanpa mencantumkan dan menyebutkan sumber:
a. Pengutipan hanya untuk kepentingan pendidikan, penelitian, penulisan karya ilmiah, penyusunan laporan, penulisan kritik atau tinjauan suatu masalah.
b. Pengutipan tidak merugikan kepentingan yang wajar UIN Suska Riau.
2. Dilarang mengumumkan dan memperbanyak sebagian atau seluruh karya tulis ini dalam bentuk apapun tanpa izin UIN Suska Riau.

PEMERINTAH KABUPATEN AGAM
DINAS PENDIDIKAN DAN KEBUDAYAAN
SD NEGERI 01 BARINGIN ANAM
KECAMATAN BASO KABUPATEN AGAM

Alamat: Jln. Baringin Anam *Telp. (0752) 07524 2751985* *Kode Pos 26192*

SURAT KETERANGAN MENYELESAIKAN PENELITIAN

Nomor:420/SDN 01-BA/2019

Assalamu'alaikum Wr.Wb

Kepala Sekolah Sekolah Dasar Negeri 01 Baringin Anam Kecamatan Baso Kabupaten Agam dengan ini menerangkan bahwa:

Nama	: ROZALIA HERLINA
NIM	: 11418200871
Program Studi	: Pendidikan Guru Madrasah Ibtidaiayah
Universitas	: UIN SUSKA RIAU
Jenjang	: S1
Alamat	: Pekanbaru
Judul Penelitian	:Pengaruh Penggunaan Pendidikan Matematika Realistik Indonesia Terhadap Hasil Belajar Siswa dengan Materi Volum Balok dan Kubus di Kelas V SDN 01 Baringin Anam Kecamatan Baso Kabupaten Agam.
Lokasi Penelitian	: Sekolah Dasar Negeri 01 Baringin Anam

Benarlah nama yang bersangkutan telah melaksanakan Penelitian di SDN 01 Baringin Anam Kecamatan Baso Kabupaten Agam pada tanggal 01 Maret 2019 s.d 01 Mei 2019

Demikian surat keterangan ini diberikan kepada yang bersangkutan untuk dapat dipergunakan sebagaimana mestinya.

Wassalamu'alaikum Wr.Wb

Baso, 1 Mei 2019
Kepala Sekolah

DINAS PENDIDIKAN DAN KEBUDAYAAN KABUPATEN AGAM
SD N 01 BARINGIN ANAM
KEC. BASO

Mhd. Dawarnir, S. Pd
NIP 19521204 198506 1 001

UIN SUSKA RIAU
Hak Cipta Dilindungi Undang-Undang
1. Dilarang mengutip sebagian atau seluruh karya tulis ini tanpa mencantumkan dan menyebutkan sumber:
a. Pengutipan hanya untuk kepentingan pendidikan, penelitian, penulisan karya ilmiah, penyusunan laporan, penulisan kritik atau tinjauan suatu masalah.
b. Pengutipan tidak merugikan kepentingan yang wajar UIN Suska Riau.
2. Dilarang mengumumkan dan memperbanyak sebagian atau seluruh karya tulis ini dalam bentuk apapun tanpa izin UIN Suska Riau.
© Hak cipta milik UIN Suska Riau
State Islamic University of Sultan Syarif Kasim Riau

UIN SUSKA RIAU

Hak Cipta Dilindungi Undang-Undang
1. Dilarang mengutip sebagian atau seluruh karya tulis ini tanpa mencantumkan dan menyebutkan sumber:
a. Pengutipan hanya untuk kepentingan pendidikan, penelitian, penulisan karya ilmiah, penyusunan laporan, penulisan kritik atau tinjauan suatu masalah.
b. Pengutipan tidak merugikan kepentingan yang wajar UIN Suska Riau.
2. Dilarang mengumumkan dan memperbanyak sebagian atau seluruh karya tulis ini dalam bentuk apapun tanpa izin UIN Suska Riau.

© Hak cipta milik UIN Suska Riau
State Islamic University of Sultan Syarif Kasim Riau

DAFTAR RIWAYAT HIDUP

ROZALIA HERLINA, lahir di Baso Sumatera Barat 07 Agustus 1996. Anak ke 1 dari 3 bersaudara, dari pasangan ayahanda Ismet,S.Pd dan Desmawati,S.Pd. Pendidikan formal yang ditempuh oleh penulis adalah Sekolah Dasar Negeri 17 Sungai Janiah Kecamatan Baso Kabupaten Agam, lulus pada tahun 2008. Selanjutnya penulis melanjutkan pendidikan ke Sekolah Menengah Pertama Negeri 1 Canduang,Kecamatan Canduang Kabupaten Agam lulus pada tahun 2011. Setelah itu, penulis melanjutkan ke Sekolah Menegah Atas Negeri 1 Canduang Kematan Canduang Kabupaten Agam lulus pada tahun 2014.

Kemudian pada tahun 2014 juga melanjutkan studi ke Jurusan Pendidikan Guru Madrasah ibtidaiyah pada Fakultas Tarbiyah dan Keguruan Universitas Islam Negeri Sultan Syarif Kasim Riau. Pada tahun 2017 penulis melaksanakan PPL di MIN 03 Pekanbaru dan pada tahun yang sama penulis melaksanakan KKN di Desa Kelayang Kecamatan Kelayang Kabupaten Indra Giri Hulu dan penulis melakukan penelitian di SDN 01 Baringin Anam dengan judul "***Pengaruh Pendekatan Matematika Realistik Indonesia terhadap Hasil Belajar Siswa dengan Materi Volume Balok dan Kubus di Kelas V Sekolah Dasar Negeri 01 Baringin Anam Kabupaten Agam Kecamatan Baso***,yang di bimbing oleh ibuk Melly Andriani, M.Pd, Alhamdulillah, pada tanggal 26 Desember 2019 akhirnya penulis telah menyelesaikan studi dengan predikat *Memuaskan* dan berhak menyandang gelar Sarjana Pendidikan (S.Pd).