UIN SUSKA RIAU
Hak Cipta Dilindungi Undang-Undang
1. Dilarang mengutip sebagian atau seluruh karya tulis ini tanpa mencantumkan dan menyebutkan sumber:
a. Pengutipan hanya untuk kepentingan pendidikan, penelitian, penulisan karya ilmiah, penyusunan laporan, penulisan kritik atau tinjauan suatu masalah.
b. Pengutipan tidak merugikan kepentingan yang wajar UIN Suska Riau.
2. Dilarang mengumumkan dan memperbanyak sebagian atau seluruh karya tulis ini dalam bentuk apapun tanpa izin UIN Suska Riau.
© Hak Cipta milik UIN Suska Riau
State Islamic University of Sultan Syarif Kasim Riau

BAB VI
PENUTUP

6.1 Kesimpulan

Dari hasil pengumpulan dan pengolahan data sebelumnya dapat disimpulkan bahwa:

1. Alat perajang buah nenas hasil perancangan memiliki ukuran tinggi 25 cm, lebar 55 cm dan diameter *handle* 3 cm, ukuran tinggi di peroleh berdasarkan dimensi ukuran tinggi siku duduk dengan persentil 95th, sementara dimensi ukuran lebar diperoleh berdasarkan ukuran lebar bahu dengan persentil 95th, dan ukuran diameter *hendle* diperoleh berdasarkan ukuran diameter genggaman pekerja dengan persentil 5th. Hasil implementasi alat perajang buah nenas belum mampu meningkatkan produktivitas kerja secara signifikan.

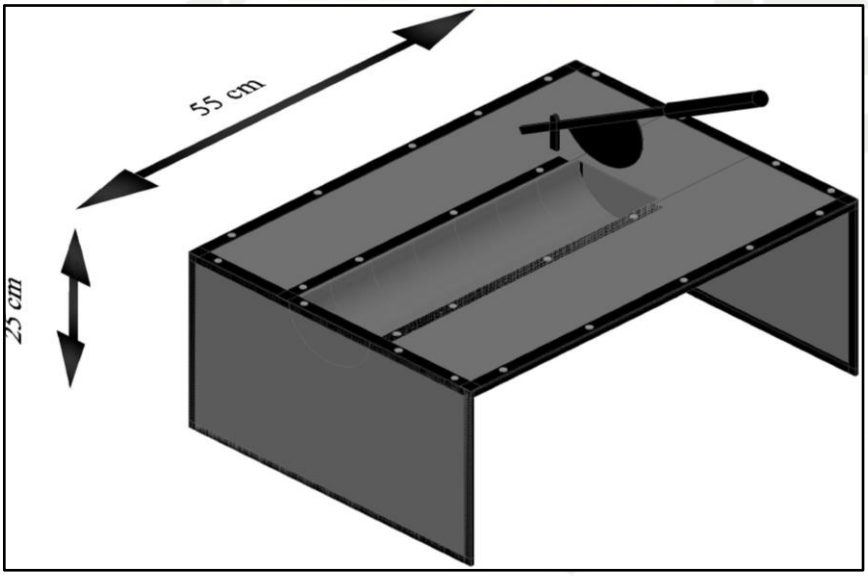

Gambar 6.1 Alat Perajang Buah Nenas

2. Berdasarkan hasil pengukuran dengan menggunakan kuesioner *Nordic Body Mab* (NBM) menunjukkan penurunan keluhan rasa sakit (*muskuloskeletal*) sebesar 52%.

UIN SUSKA RIAU
Hak Cipta Dilindungi Undang-Undang
1. Dilarang mengutip sebagian atau seluruh karya tulis ini tanpa mencantumkan dan menyebutkan sumber:
a. Pengutipan hanya untuk kepentingan pendidikan, penelitian, penulisan karya ilmiah, penyusunan laporan, penulisan kritik atau tinjauan suatu masalah.
b. Pengutipan tidak merugikan kepentingan yang wajar UIN Suska Riau.
2. Dilarang mengumumkan dan memperbanyak sebagian atau seluruh karya tulis ini dalam bentuk apapun tanpa izin UIN Suska Riau.
© Hak cipta milik UIN Suska Riau
State Islamic University of Sultan Syarif Kasim Riau
UIN SUSKA RIAU

6.2 Saran

Adapun saran yang dapat diajukan oleh peneliti adalah sebagai berikut:

1. Pekerja perajang buah nenas hendaknya memperhatikan kesehatan dan keselamatannya dalam bekerja. Hal ini bisa dilakukan dengan cara melakukan pekerjaan dengan sikap atau posisi kerja yang baik melalui penggunaan alat yang dapat mempermudah pekerjaan mereka.
2. Penelitian ini masih jauh dari kesempurnaan, maka perlu dilakukan penelitian lanjutan agar dapat memberikan solusi yang lebih baik lagi terutama pada cara kerja alatnya.